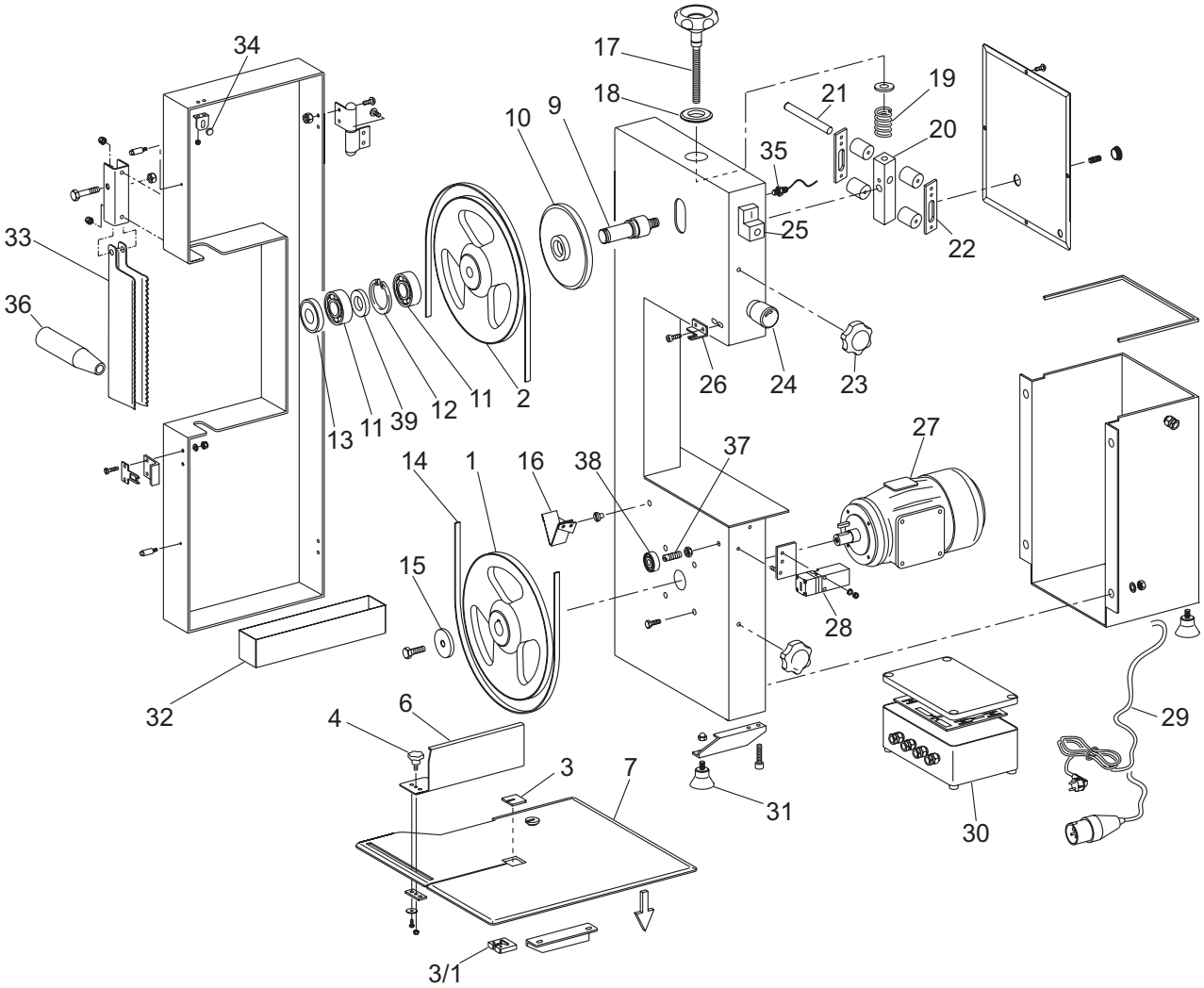
34
17
18
10
9
21
19
20
35
25
22
33
36
26
24
23
13
11
39
12
11
2
27
14
1
16
38
37
15
28
32
6
4
3
7
31
30
29
3/1