encendidos y temopares 4

pilotos de encendido..... 78
electródos..... 127
cables de encendido..... 156
encendedores piezoeléctricos..... 157
unidades de encendido..... 158
interruptores de encendido..... 158
termopares..... 159

encendidos y temopares

pilotos de encendido

SIT

serie 100

fig.	código	llamas	boquilla ø (mm)	empalme de gas (mm)	adaptable a	referencia
1	107141	1	0,35	6	MBM-Italia SIT	RTCU700372 GK803MBM
2	107137	1	0,18	-	Palux SIT	321354 0190901
2	107138	1	0,35	-	Electrolux Palux SIT Zanussi	056751 321354 0190904 056751
3	107003	1	0,2	6	SIT	0190061
4	107103	1	0,2	6	Baron Electrolux Mareno Olis SIT Zanussi	BN6A013100 0K9223 24022099 A013100 0190025 0K9223

fig.	código	llamas	boquilla ø (mm)	empalme de gas (mm)	adaptable a	referencia
5	106901	1	0,2	6	Bertos Electrolux Foem Iberital-Macchine Juno Lotus Modular Offcar SIT Solymac Tecnoinox	31291300 0H6314 05019906800 40471 0H6314 533091400 67208000 837201 0100013 P74A RC01140000
5	107337	1	0,2/0,4	4/6	Bonnet	2020122
6	106904	1	0,2	6	Alpeninox Bertos Electrolux Gasco GIGA Morice Silko Therma Zanussi	300436 31291400 027073 G1801132 0000X19900 RB1004 SIR0100821 027073 027073
7	106902	2	0,2	6	Ambach Casta Electrolux Iberital-Macchine Mareno Modular Olis SIT Therma Zanussi	5024708693 700011 029776 40014 94400 67206900 6A0131015 0100020 029776 029776

fig.	código	llamas	boquilla ø (mm)	empalme de gas (mm)	adaptable a	referencia
8	106905	2	0,2	6	Angelo-Po Gasco Nayati SIT	33A0410 G1801232 WT3851 G1801232
9	106903	3	0,2	6	Electrolux Iberital-Macchine Roller Grill SIT Tecnoinox Zanussi	020152 41703 E02032 0100025 RC00119000 020152
9	106908	3	0,35	6	SIT	0190015
10	106906	3	0,2	6	Ambach Angelo-Po Anitec Baron Bertos Bonnet Capic Casta CB Charvet Cookmax Coven Electrolux Elframo Emmepi Fagor Firex Foem Foinox Gico GIGA Giorik Iberital-Macchine Jemi Juno Komel Lainox Lincar Lotus Mareno MBM-Italia Nayati Offcar Olis Rosinox Silko SIT Star10 Tecnoinox Universo Zanussi	5024703475 6000350 X13500 27090022 22291632 7434003 G207510 770025 08100602 07550A GS3851 EMSITBP0 0H6331 33120005 C00711 12009166 30100005 05000027300 0836 A00280 X13500 7090022 40016 998142 0H6331 33120005 LAR63050020 40022510 30100005 MA1040511 RTCU900079 GS3851 837221 A013200 RX94034659 SIR0100824 0100001 068043 RC00119000 PLX20004 0H6331
10	106727	3	0,25	6	Convotherm	5001088
10	106907	3	0,35	6	Electrolux Giorik Juno Mareno Morice Palux Silko SIT Solymac Therma Zanussi	058329 7090023 058329 1315100 RB0664 321699 CR0588730 0100004 P74B 058329 058329
10	107225	3	0,4	6	Charvet SIT	07551A 0100005

Encuentre nuestra gama siempre actualizada en la tienda online de GEV

fig.	código	llamas	boquilla ø (mm)	empalme de gas (mm)	adaptable a	referencia
11	103239	3	0,21		SIT	G1802332
11	103238	3	0,4		SIT	G1802334
12	107139	1	0,2	-	Emmepi Forved Fryland MBM-Italia SIT	C00391 03139 03139 RTCU900025 G1807122
13	107140	3	20	-	Emmepi Ilsa SIT	C00392 61603 G1807332

accesorios

parte superior de piloto de encendido

fig.	código	llamas	H (mm)	L (mm)	UE (pzs)
1	100833	-	-	-	1
2	100832	1	-	-	1
2	102632	1	-	-	5
3	107160	1	-	-	1
4	107166	1	-	-	1
4	107211	1	-	-	5
5	107161	2	-	-	1
5	107162	3	-	-	1

fig.	código	llamas	H (mm)	L (mm)	UE (pzs)
6	100837	3	24	48	1
6	102662	3	28	55	1
6	102665	3	28	87	1
6	102663	3	29	64	1
6	100835	3	35	48	1

parte inferioro de piloto de encendido

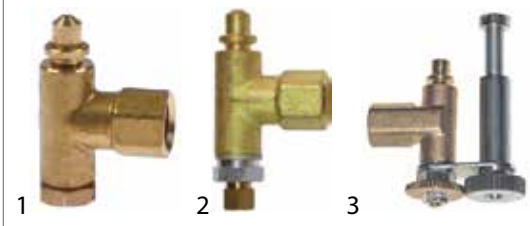

fig.	código	boquilla ø (mm)
1	107701	0,2
1	107700	0,25
1	107702	0,35

fig.	código	boquilla ø (mm)
1	100880	0,4
2	100998	0,2
3	107180	0,2

portapilotos

universal

fig.	código	descripción
1	100854	portapilotos doble

fig.	código	descripción
2	100855	portapilotos triple

boquillas piloto

fig.	código	tipo de gas	ø (mm)	UE (pzs)
1	100245	GLP	0,2	1
1	102545	GLP	0,2	5
1	100246	GN	0,35	1
1	102546	GN	0,35	5
1	102972	GN	0,4	1
2	100247	GLP	0,2	1
2	102547	GLP	0,2	5
2	100248	GN	0,3	1
2	102548	GN	0,3	5
3	107167	GLP	0,21	1
3	107212	GLP	0,21	5
3	107168	GN	0,35	1
3	107213	GN	0,35	5

racores de tubo

fig.	código	para tubo ø	UE (pzs)
1	100904	4mm	1
1	102504	4mm	5

fig.	código	para tubo ø	UE (pzs)
1	100905	6mm	1
1	102505	6mm	5

electródos de encendido

fig.	código	empalme	UE (pzs)
1	100706	M4	1
1	106833	M4	5

fig.	código	empalme	UE (pzs)
2	100707	ø2,4mm	1

otros

fig.	código	descripción
1	100885	casquillo de mezcla de aire para quemador piloto UE 1 pzs
1	102685	casquillo de mezcla de aire para quemador piloto UE 5 pzs
2	100804	junta para quemador piloto
3	100917	junta para quemador piloto UE 1 pzs aluminio
3	102717	junta para quemador piloto UE 5 pzs aluminio
4	100916	resorte de compresión para quemador piloto UE 1 pzs
4	102716	resorte de compresión para quemador piloto UE 5 pzs
5	100918	tornillo para quemador piloto

serie 140 - 145 -150

fig.	código	llamas	boquilla ø (mm)	empalme de gas (mm)	adaptable a	referencia
1	107133	1	-	-	Emmepi Lotus MBM-Italia SIT	808353 533023200 RTCP800034 0140026
1	107132	2	-	-	Ambach Baron Cookmax Ilsa Lotus Mareno Olis SIT	5024716410 MA1887700 1887700 111003 533023200 MA1887700 BN6A013106 0140020
1	106943[1]	1	-	-	Ambach Baron Mareno Silko SIT	5024716410 MA1887700 MA1887700 MA1887700 0140028
2	107134	1	-	-	Electrolux Ilsa SIT Tecnoinox Zanussi	0C7102 60354 0140104 RC01169000 005503

[1]con unión roscada para termopar

fig.	código	llamas	boquilla ø (mm)	empalme de gas (mm)	adaptable a	referencia
3	107113	1	-	-	SIT	0140001
3	107114[1]	2	-	-	Baron Bertos Cookmax Electrolux Emmepi Giorik Iberital-Macchine Juno Lincar Lotus Mareno MBM-Italia Modular Nayati Offcar Rosinox Silko SIT Zanussi	41826920030 22291200 4182690030 059379 809474 7090028 40472 059379 40021131 533023400 MACM029000 RIC0003049 67201300 GS3853 837223 RX94805041 SIR0109047 0140015 059379
4	107131	1	-	-	Baron Cookmax SIT	41826920070 41826920070 0140018
5	102831	2	-	-	Küppersbusch SIT Thielmann	540450 0140024 144400

fig.	código	llamas	boquilla ø (mm)	empalme de gas (mm)	adaptable a	referencia
6	100126	1	-	-	Electrolux Gasco Offcar SIT Zanussi	002055 G1800410 865881 G1800410 002055
7	100094	1	-	-	Electrolux SIT Therma Zanussi	059214 0140102 059214 059214
8	107254	2	-	-	SIT	0145002

fig.	código	llamas	boquilla ø (mm)	empalme de gas (mm)	adaptable a	referencia
9	107285	2	0,60/0,40	4	Falcon	531600050
9	107249	2	0,23/0,26	4	Falcon	531600055
9	107295	2	0,23/0,26	6	Falcon	537130070
10	106709	2	-	1/4" - 6,35	Blue Seal SIT	018691/51 0145028

Continúa en la página siguiente

Encuentre nuestra gama siempre actualizada en la tienda online de GEV

fig.	código	llamas	boquilla ø (mm)	empalme de gas (mm)	adaptable a	referencia
11	107214	2	-	-	SIT	0145010
11	107215	2	-	-	SIT	0145007
12	102450	1	-	6	GIGA SIT	X14400 0150082
13	100170	1	-	-	Anitec GIGA SIT Star10	X13000 X13000 0150064 X13000

fig.	código	llamas	boquilla ø (mm)	empalme de gas (mm)	adaptable a	referencia
14	107135	1	0,55	6	SIT	0150073
15	107451	1	0,23/0,26	6	Falcon	531750401
15	107247	2	0,60/0,55	6	Falcon	536000028
15	107248	2	0,60/0,55	4	Falcon	535100961
16	100159	2	0,23/0,26	4	Gico	790200900

fig.	código	llamas	boquilla ø (mm)	empalme de gas (mm)	adaptable a	referencia
17	107232	2	-	-	Falcon SIT	535820022 0150085
18	106942	1	-	-	Gico SIT	A00407 0150086

accesorios

boquillas piloto

fig.	código	tipo de gas	código	UE (pzs)
1	100204	GLP	14	1
1	102604	GLP	14	5
1	100207	GN	27	1
1	102607	GN	27	5

racores de tubo

fig.	código	para tubo ø	UE (pzs)	fig.	código	para tubo ø	UE (pzs)
1	100897	4mm	1	3	100898	6mm	1
1	106737	4mm	5	3	106738	6mm	5
2	100908	4mm	1	4	100909	6mm	1
2	102508	4mm	5	4	102509	6mm	5

otros

fig.	código	descripción
1	100701	electrodo de encendido empalme M4 UE 1 pzs
1	106834	electrodo de encendido empalme M4 UE 5 pzs
2	100906	unión roscada rosca M10x1 UE 1 pzs para bujía
2	102506	unión roscada rosca M10x1 UE 5 pzs para bujía
3	100907	unión roscada rosca M10x1 UE 1 pzs para termoelemento
3	102507	unión roscada para termopar M10x1 UE 5 pzs
4	100801	junta para quemador piloto UE 1 pzs

fig.	código	descripción
5	100803	junta para quemador piloto UE 1 pzs

serie 160

1

2

3

fig.	código	llamas	boquilla ø (mm)	empalme de gas (mm)	adaptable a	referencia
1	101898	3	-	-	Electrolux SIT Zanussi	0C0744 0160501 0C0744
2	100109	1	-	-	Alpeninox Angelo-Po Baron Cookmax Electrolux Juno Mareno Silko SIT Zanussi	0A2472 33A1630 MACM040800 CM040800 0A2472 0A2472 MACM040800 MACM040800 0160002 0A2472
3	100053	2	-	-	Angelo-Po Electrolux Lotus Öztiryakiler Silko SIT	33A0750 058383 533011500 6267.00023.05 SIR0100800 0160012

4

5

fig.	código	llamas	boquilla ø (mm)	empalme de gas (mm)	adaptable a	referencia
4	100054	2	-	-	Angelo-Po Electrolux Gico Lotus Silko SIT Zanussi	33A0880 003204 A00281 533011500 SIR0100826 0160022 003204
5	100056	3	-	-	Baron Bertos Electrolux Gico GIGA Ilsa Jemi Lotus MBM-Italia Modular Multi Offcar Repagas SIT Star10 Zanussi	BN41826920370 27291100 058146 A00282 X17000 110159 998166 533011000 RTCU700464 67204200 672042 898969 00142184 0160032 X17000 058146

accesorios

boquillas piloto

1

fig.	código	tipo de gas	código	UE (pzs)
1	107649	GLP	20	1
1	107172	GLP	25	1
1	107650	GLP	30	1
1	107173	GN	35	1
1	107174	GN	41	1
1	102502	GN	41	5
1	102686	GN	45	1
1	107175	GN	51	1

racores de tubo

1

2

3

4

fig.	código	para tubo ø	UE (pzs)	fig.	código	para tubo ø	UE (pzs)
1	100870	4mm	1	3	101857	6mm	1
1	106735	4mm	5	3	106736	6mm	5
2	100908	4mm	1	4	100909	6mm	1
2	102508	4mm	5	4	102509	6mm	5

otros

1

2

3

4

fig.	código	descripción
1	100701	electrodo de encendido empalme M4 UE 1 pzs
1	106834	electrodo de encendido empalme M4 UE 5 pzs
2	100906	unión roscada rosca M10x1 UE 1 pzs para bujía
2	102506	unión roscada rosca M10x1 UE 5 pzs para bujía
3	100907	unión roscada rosca M10x1 UE 1 pzs para termoelemento
3	102507	unión roscada para termopar M10x1 UE 5 pzs
4	100801	junta para quemador piloto UE 1 pzs

Encuentre nuestra gama siempre actualizada en la tienda online de GEV

serie 190

fig.	código	llamas	boquilla ø (mm)	empalme de gas (mm)	adaptable a	referencia
1	106722	3	0,35/0,51	6	Elframo Komel Repagas	00038491 00038491 64100007
2	100110	3	-	-	Baron Bartscher Electrolux Fage Firex Lincar Mareno SIT Zanussi	BN41826920110 030100000 002783 GRPILOTA 30100000 40021132 MA1949700 0190603 002783
3	107216	3	-	-	SIT	0190613

accesorios

boquillas piloto

fig.	código	tipo de gas	código	UE (pzs)
1	107649	GLP	20	1
1	107172	GLP	25	1
1	107650	GLP	30	1
1	107173	GN	35	1
1	107174	GN	41	1
1	102502	GN	41	5
1	102686	GN	45	1
1	107175	GN	51	1

racores de tubo

fig.	código	para tubo ø	UE (pzs)	fig.	código	para tubo ø	UE (pzs)
1	100870	4mm	1	3	101857	6mm	1
1	106735	4mm	5	3	106736	6mm	5
2	100908	4mm	1	4	100909	6mm	1
2	102508	4mm	5	4	102509	6mm	5

serie Oxipilot 9000

pilotos de encendido

fig.	código	llamas	tipo de gas	boquilla	empalme de gas (mm)	referencia
1	107217	2	GLP	-	4/6	84009202000
2	106926	2	GLP	N° 22	4	84009212000
3	107687	2	GLP	N° 22	4	84009223000

fig.	código	llamas	tipo de gas	boquilla	empalme de gas (mm)	referencia
4	106927	2	GLP	N° 22	4/6	84009203000
5	106388	2	GN	N° 33	6	84009003000
6	106389	2	GN	N° 35	6	84009020000

accesorios

fig.	código	descripción
1	107218	boquilla de quemador piloto gas licuado taladro ø 0,22mm
1	107219	boquilla de quemador piloto gas natural taladro ø 0,35mm
2	101602	tornillo de apriete rosca M10x1 para tubo ø 1/4" UE 1 pzs
2	100904	tornillo de apriete M10x1 para tubo ø 4mm UE 1 pzs
2	102504	tornillo de apriete M10x1 para tubo ø 4mm UE 5 pzs
2	100905	tornillo de apriete M10x1 para tubo ø 6mm UE 1 pzs
2	102505	tornillo de apriete M10x1 para tubo ø 6mm UE 5 pzs

JUNKERS

serie CB 502

pilotos de encendido

1

2

3

fig.	código	tipo	tipo de gas	boquilla	empalme de gas (mm)	versión
1	100061	CB502031	GN	N° 6	6	con aire primario
2	100132	CB502032	gas ciudad	N° 4	4	con aire primario
2	102910	CB502032	GN	N° 6	4	con aire primario
3	102843	CB502031	GN	N° 6	6	con aire primario

4

5

fig.	código	tipo	tipo de gas	boquilla	empalme de gas (mm)	versión
4	100085	CB502031	GN	N° 6	6	con aire primario
5	100062	CB502021	GN	N° 6	6	con aire primario

accesorios

boquillas piloto

1

fig.	código	tipo de gas	presión de gas (mbar)	código	UE (pzs)
1	100228	gas ciudad	8	4	1
1	102528	gas ciudad	8	4	10
1	100221	GLP	30	29	1
1	102521	GLP	30	29	10
1	100222	GLP	50	5	1
1	102522	GLP	50	5	10
1	100227	GN	25	6	1
1	102527	GN	25	6	10

racores de tubo

1

2

3

4

fig.	código	UE (pzs)	para tubo ø
1	101281	1	4mm
1	102581	10	4mm
2	101283	1	4mm
2	102583	10	4mm

fig.	código	UE (pzs)	para tubo ø
3	101287	1	6mm
3	102587	10	6mm
4	100909	1	6mm
4	102509	5	6mm

otros

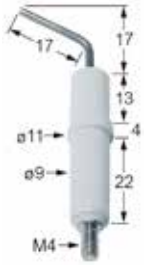

1

2

3

4

fig.	código	descripción
1	100704	electrodo de encendido D1 ø 9mm empalme M4 D2 ø 11mm L1 17mm L2 17mm LC1 13mm LC2 4mm
2	100719	electrodo de encendido D1 ø 7mm empalme M4 D2 ø 9mm L1 12mm L2 17mm LC1 18mm LC2 3mm LC3 23mm
3	101292	tornillo de racor para bujía para CB 502/505 UE 1 pzs
3	102592	tornillo de racor para bujía para CB 502/505 UE 10 pzs
4	101295	casquillo de fijación para termoelemento para CB 502/505 UE 1 pzs
4	102595	casquillo de fijación para termoelemento para CB 502/505 UE 10 pzs

5

6

7

fig.	código	descripción
5	100907	unión roscada rosca M10x1 UE 1 pzs para termoelemento
5	102507	unión roscada para termopar M10x1 UE 5 pzs
6	100900	casquillo de mezcla de aire para quemador piloto UE 1 pzs
6	552900	casquillo de mezcla de aire para quemador piloto UE 10 pzs
7	104377	soporte para quemador piloto apto para JUNKERS CB502_ L 104mm
7	100852	soporte para quemador piloto apto para JUNKERS CB502_ inox L 84mm

8

9

10

fig.	código	descripción
8	100851	cubierta para quemador piloto para inox
9	104379	cubierta para quemador piloto para
10	102644	cubierta para quemador piloto

Encuentre nuestra gama siempre actualizada en la tienda online de GEV

serie CB 503

pilotos de encendido

fig.	código	tipo	tipo de gas	boquilla	empalme de gas (mm)	versión
1	106654	CB 503	-	-	-	con aire primario
2	103184	CB 503	GN/GLP	26/2	4/6	con aire primario
3	100118	CB503002	GN	N° 3	4	con aire primario
3	100101	CB503003	GLP	N° 2	4	con aire primario
3	100058	CB503006	GN	N° 26	4	
3	100107	CB503009	GLP	N° 10	4	sin aire primario
3	100080	CB503010	GN	N° 4	4	sin aire primario

accesorios

boquillas piloto

fig.	código	tipo de gas	presión de gas (mbar)	código	UE (pzs)
1	100225	GLP	30	39	1
1	102525	GLP	30	39	10
1	100220	GLP	50	2	1
1	102520	GLP	50	2	10
1	102523	GN	15	3	10
1	100223	GN	20	3	1
1	100224	GN	25	26	1
1	102524	GN	25	26	10
2	100260	GLP	50	10	1
2	102560	GLP	50	10	10
2	100218	GN	15	6	1
2	102518	GN	15	6	10
2	100261	GN	25	23	1
2	102661	GN	25	23	10

racores de tubo

fig.	código	UE (pzs)	para tubo ø	fig.	código	UE (pzs)	para tubo ø
1	101281	1	4mm	3	101287	1	6mm
1	102581	10	4mm	3	102587	10	6mm
2	101283	1	4mm	4	100909	1	6mm
2	102583	10	4mm	4	102509	5	6mm

otros

fig.	código	descripción
1	100966	cubierta para quemador piloto taladro ø 5,5mm
2	107494	tapa para quemador piloto

serie CB 505

pilotos de encendido

fig.	código	tipo	tipo de gas	boquilla	empalme de gas (mm)	versión
1	100059	CB505004	GN	N° 4	4	con aire primario
2	100073	CB505018	GN	N° 9	6	con aire primario
3	100060	CB505070	GN	N° 4	4	con aire primario

fig.	código	tipo	tipo de gas	boquilla	empalme de gas (mm)	versión
4	100134	CB505101	GN	N° 45	4	sin aire primario
5	100057	CB505102	GN	no. 48	4	sin aire primario
5	100102	CB505103	GLP	N° 46	4	sin aire primario
6	100135	CB505105	GN	N° 45	4	sin aire primario
6	100081	CB505111	GN	N° 44	4	sin aire primario
6	100116	CB505122	GLP	N° 42	4	sin aire primario

fig.	código	tipo	tipo de gas	boquilla	empalme de gas (mm)	versión
7	100138	CB505137	GN	N° 64	4	sin aire primario

accesorios

boquillas piloto

fig.	código	tipo de gas	código	UE (pzs)
1	100230	GLP	2	1
1	102530	GLP	2	10
1	100217	GLP	3	1
1	102519	GLP	3	10
1	100233	GLP	8	1
1	102533	GLP	8	10
1	100231	GN	4	1
1	102531	GN	4	10
1	100232	GN	9	1
1	102532	GN	9	10
1	100234	GN	14	1
1	102534	GN	14	10
2	100212	GLP	42	1
2	102512	GLP	42	10
2	100211	GN	44	1
2	102511	GN	44	10
2	100213	GN	45	1
2	102513	GN	45	10
2	100237	GN	48	1
2	102537	GN	48	10
3	100210	GLP	46	1
3	102510	GLP	46	10
3	107159	GLP	49	1
3	100229	GN	52	1

racores de tubo

fig.	código	UE (pzs)	para tubo ø	fig.	código	UE (pzs)	para tubo ø
1	101282	1	4mm	3	101288	1	6mm
1	102582	10	4mm	3	102588	10	6mm
2	101283	1	4mm	4	100909	1	6mm
2	102583	10	4mm	4	102509	5	6mm

otros

fig.	código	descripción
1	100703	electrodo de encendido D1 ø 9mm empalme M4
2	100702	electrodo de encendido D1 ø 9mm D2 ø 11mm L1 13mm
3	101292	tornillo de racor para bujía para CB 502/505
3	102592	tornillo de racor para bujía para CB 502/505
4	101295	casquillo de fijación para termoelemento
4	102595	casquillo de fijación para termoelemento

fig.	código	descripción
5	102842	junta para quemador piloto 65x18
6	100805	junta para quemador piloto fibra
7	100802	junta para quemador piloto

serie BZ1

pilotos de encendido

fig.	código	descripción
1	100072	piloto de encendido JUNKERS tipo BZ1D1Z/BZ1D5Z

POLIDORO

pilotos de encendido

fig.	código	llamas	tipo de gas	código	empalme de gas (mm)	adaptable a
1	100867	3	-	-		Giorik
2	104485	2	GN	29.2	6	Elframo Komel Repagas
3	107356	3	GN	29.2	6	Falcon

Encuentre nuestra gama siempre actualizada en la tienda online de GEV

fig.	código	llamas	tipo de gas	código	empalme de gas (mm)	adaptable a
4	107425	3	GN	29.2	6	Falcon
5	107577	2	-	-	6	OEM
6	100863	2	-	-	6	Olis

fig.	código	llamas	tipo de gas	código	empalme de gas (mm)	adaptable a
7	102982	3	-	-	6	Arris/Grillvapor
8	100051	3	-	-	-	Baron Electrolux Emmepi Giorik Offcar Silko Zanussi
9	106680	3	GN	27.2	6	Emmepi

fig.	código	llamas	tipo de gas	código	empalme de gas (mm)	adaptable a
10	103186	3	GN/GLP	20/40	4/6	—
11	100162	3	-	-	-	Bertos Emmepi
12	106837	3	GN	27.2		Cooking-Systems Eurast

fig.	código	llamas	tipo de gas	código	empalme de gas (mm)	adaptable a
13	107424	3	GN	29.2	6	Falcon
14	102295	3	-	-	4	Bartscher Gico Rosinox
15	100148	3	GLP	20	-	Emmepi

fig.	código	llamas	tipo de gas	código	empalme de gas (mm)	adaptable a
16	103187	3	GN/GLP	20/40	4/6	—
17	102800	3	-	-	6	Baron Fagor Lotus
18	102876	3	-	-	6	Fagor

fig.	código	llamas	tipo de gas	código	empalme de gas (mm)	adaptable a
19	100079	3	-	-	-	Ambach Krefft Palux Universo
20	100972	3	-	-	-	Ambach
21	100076	3	GN	29.2	6	Baron Cookmax Emmepi Fryland Gico Giorik MBM-Italia Olis Silko

accesorios

fig.	código	descripción	ø (mm)	código	tipo de gas	UE (pzs)
1	100208	boquilla de quemador piloto	0,2	20	GLP	1
1	102608	boquilla de quemador piloto	0,2	20	GLP	5
1	100000	boquilla de quemador piloto	0,22	22	GLP	1
1	106705	boquilla de quemador piloto	0,38	38-R	GLP	1
1	100209	boquilla de quemador piloto	0,4	40	GN	1
1	102609	boquilla de quemador piloto	0,4	40	GN	5
1	106704	boquilla de quemador piloto	2x0,16	16.2	GLP	1
1	107704	boquilla de quemador piloto	2x0,16	16.2	GLP	5
1	102699	boquilla de quemador piloto	2x0,25	25.2	GN	1
1	106703	boquilla de quemador piloto	2x0,27	27.2	GN	1
1	104486	boquilla de quemador piloto	2x0,29	29.2	GN	1

fig.	código	descripción	para tubo ø	UE (pzs)
1	102795	anillo cortante	4mm	1
1	106739	anillo cortante	4mm	5
2	100908	tornillo de racor	4mm	1
2	102508	tornillo de racor	4mm	5
3	102797	anillo cortante	6mm	1
3	106740	anillo cortante	6mm	5
4	100909	tornillo de racor	6mm	1
4	102509	tornillo de racor	6mm	5

fig.	código	descripción
1	100701	electrodo de encendido empalme M4 UE 1 pzs
1	106834	electrodo de encendido empalme M4 UE 5 pzs
2	100906	unión roscada rosca M10x1 UE 1 pzs para bujía
2	102506	unión roscada rosca M10x1 UE 5 pzs para bujía
3	102677	unión roscada para termoelemento M10x1 int.ø 6mm UE 1 pzs
3	100907	unión roscada rosca M10x1 UE 1 pzs para termoelemento
3	102507	unión roscada para termopar M10x1 UE 5 pzs

ROBERTSHAW

pilotos de encendido

serie universal - tipo 2

fig.	código	tipo	tipo de gas	código	para tubo ø	adaptable a
1	100117	2CH-1	GN	18	1/4” CCT	Robertshaw Vulcan
2	106078	2C-2	GN	18	3/16” - 1/4” CCT	Garland Robertshaw
3	107402	2C-2	GN/GLP	18/10	1/4” CCT	Robertshaw Vulcan

fig.	código	tipo	tipo de gas	código	para tubo ø	adaptable a
4	107404	2CH-2	GN	18	1/4” CCT	Keating Robertshaw Wolf
5	107405	2CH-6	GN/GLP	18/10	1/4” CCT	Garland Robertshaw
6	106079	2CHL-6	GN	18	1/4” CCT	Robertshaw

fig.	código	tipo	tipo de gas	código	para tubo ø	adaptable a
7	107407	2CH-10	GN	21	3/16” CCT	Garland Robertshaw Southbend U.S. Range

serie universal - tipo 3

fig.	código	tipo	tipo de gas	código	para tubo ø	adaptable a
1	106872	3CHA-1	GN/GLP	18/10	1/4” CCT	Robertshaw
2	107399	3CH-4	GN/GLP	18/10	1/4” CCT	Garland Robertshaw
3	580034	3CH-6	GN	18	1/4” CCT	Falcon Garland Robertshaw

fig.	código	tipo	tipo de gas	código	para tubo ø	adaptable a
4	106083	3CHL-6	GN	18	1/4” CCT	Falcon Robertshaw
5	107398	3CH-10	GN/GLP	16/10	1/4” CCT	Robertshaw

Encuentre nuestra gama siempre actualizada en la tienda online de GEV

serie universal - tipo 4

fig.	código	tipo	tipo de gas	código	para tubo ø	adaptable a
1	106084	4CH-1	GN	18	1/4" CCT	Robertshaw
2	580050	4CH-6	GLP	16	1/4" CCT	Pitco Robertshaw
3	106085	4CH-10	GN	18	1/4" CCT	Robertshaw

serie universal - tipo 5

fig.	código	tipo	tipo de gas	código	para tubo ø	adaptable a
1	106348	5CL-2	GN	18	3/16" CCT	Imperial-USA
2	106088	5CHL-1	-	-	-	Lincat Robertshaw
3	106116	5CHL-1	GN	18	1/4" CCT	Robertshaw

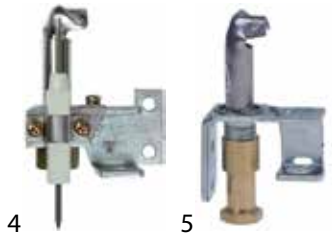

fig.	código	tipo	tipo de gas	código	para tubo ø	adaptable a
4	106204	5CHR-1	GLP	16	1/4" CCT	Robertshaw
5	106345	5CHL-6	GLP	11	1/4" CCT	Imperial-USA
5	106344	5CHL-6	GN	18	1/4" CCT	Imperial-USA

serie universal - tipo 6

Anchura de las partes superiores:
6CH10 = 1" (25,4mm)
6CH14 = 1½" (38,1mm)
6CH24 = 2½" (63,5mm)
6CH30 = 3" (76,2mm)

fig.	código	tipo	tipo de gas	código	para tubo ø	adaptable a
1	106091	6CH10-1	GN	26	1/4" CCT	Robertshaw
2	106092	6CH14-1	GN	26	1/4" CCT	Falcon Robertshaw
2	107467	6CH14-1	GN	22	1/4" CCT	Aliberinox Robertshaw
3	106077	6CH24-1	-	-	-	Robertshaw

fig.	código	tipo	tipo de gas	código	para tubo ø	adaptable a
4	106137	6CH24-1	GLP	16	1/4" CCT	Robertshaw
4	107269	6CH24-1	GN	22	1/4" CCT	Falcon
4	106117	6CH24-1	GN	26	1/4" CCT	Falcon Garland Lincat Robertshaw
5	107394	6CH14-2	GN	26	1/4" CCT	Frymaster Robertshaw
6	106090	6CH30-4	GN	26	1/4" CCT	Robertshaw
7	107677	6CH14-6	GLP	16	1/4" CCT	Pitco Robertshaw
7	107676	6CH14-6	GN	22	1/4" CCT	Pitco Robertshaw

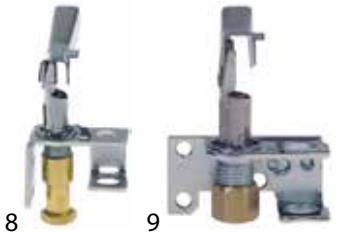

fig.	código	tipo	tipo de gas	código	para tubo ø	adaptable a
8	107396	6CH24-6	GN/GLP	16/26	1/4" CCT	Pitco Robertshaw Vulcan
9	106347	6CH14-10	GLP	11	1/4" CCT	Imperial-USA
9	106375	6CH14-10	GLP	16	1/4" CCT	Imperial-USA
9	106346	6CH14-10	GN	22	1/4" CCT	American Dryer Anets Cecilware / Grindmaster Imperial-Germany Imperial-USA Morice Robertshaw Southbend Vulcan

serie universal con electrodos

fig.	código	tipo	tipo de gas	código	para tubo ø	adaptable a
1	106093	2S-2ER	GN	18	1/4" CCT	Robertshaw
2	107401	3S-2	GN	18	1/4" CCT	Lang Robertshaw Star-Manufacturing
3	107388	3SL-2	GN/GLP	18/10	1/4" CCT	Robertshaw

fig.	código	tipo	tipo de gas	código	para tubo ø	adaptable a
4	107400	3SL-20	GN	18	1/4" CCT	Lang Robertshaw Star-Manufacturing
5	107271	4SHR-44	GN	18	1/4" CCT	Falcon
5	106086	4SHR-44	GN	26	1/4" CCT	Falcon Robertshaw
5	107270	4SHR-44	GLP	11	1/4" CCT	Falcon
5	106087	4SHR-44	GLP	16	1/4" CCT	Falcon Robertshaw
6	106349	5SL-2	GN	18	3/16" CCT	Imperial-USA Robertshaw

fig.	código	tipo	tipo de gas	código	para tubo ø	adaptable a
7	106096	6S14-1	GN	26	1/4" CCT	Robertshaw
8	106095	6S24-1	GN	26	1/4" CCT	Robertshaw
9	106094	6S14-2R	GN	26	1/4" CCT	Henny-Penny Parry Robertshaw

fig.	código	tipo	tipo de gas	código	para tubo ø	adaptable a
10	106097	6SH24-6	GN	26	1/4" CCT	Parry Robertshaw
11	107395	6SW14-21E	GN/GLP	22/16	1/4" CCT	Pitco Robertshaw
12	107661	6SW14-21E	GLP	16	1/4" CCT	Pitco Robertshaw

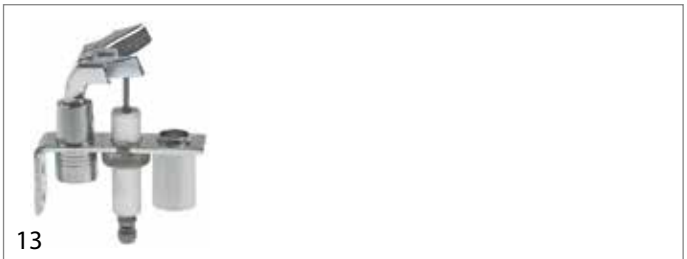

fig.	código	tipo	tipo de gas	código	para tubo ø	adaptable a
13	107678	W1350	-	-	-	Pitco

serie 9B

fig.	código	tipo	tipo de gas	código	para tubo ø	adaptable a
1	106437	9B	GN/GLP		3/16" - 1/4" CCT	Robertshaw
2	106099	9BV	GN/GLP	-	1/4" CCT	Robertshaw
3	106100	9BV3	GN/GLP	-	1/4" CCT	Robertshaw

Encuentre nuestra gama siempre actualizada en la tienda online de GEV

serie 11EA

fig.	código	tipo	tipo de gas	código	para tubo ø	adaptable a
1	106102	11EA	GLP	-	-	Robertshaw
1	106103	11EA	GN	-	-	Robertshaw
2	107411	11EA	GLP	10	3/16" - 1/4" CCT	Bakers Pride Robertshaw
2	107412	11EA	GN		3/16" - 1/4" CCT	Bakers Pride Franklin Chef Robertshaw Southbend Vulcan Wolf

serie Mini Pilot

fig.	código	tipo	tipo de gas	código	para tubo ø	adaptable a
1	107414	2	GN/GLP	-	3/16" - 1/4" CCT	Duke Garland Vulcan

accesorios

fig.	código	descripción
1	101481	anillo cortante para tubo ø 1/4" CCT UE 1 pzs
2	100275	boquilla de quemador piloto gas licuado código 10
3	106107	boquilla de quemador piloto gas licuado código 11
3	106106	boquilla de quemador piloto gas licuado código 14
3	106105	boquilla de quemador piloto gas licuado código 16
3	100276	boquilla de quemador piloto gas natural código 18
3	106108	boquilla de quemador piloto gas natural código 22
3	100277	boquilla de quemador piloto gas natural código 26
4	106109	tornillo de apriete rosca 7/16"-24 UNS
4	106111	tornillo de apriete rosca 7/16"-24 UNS
5	101483	tuerca de racor ¼" CCT corto

fig.	código	descripción
6	101482	tuerca de racor 1/4" largo
7	106112	unión roscada para termoelemento 7/16"

HONEYWELL

pilotos de encendido

fig.	código	descripción
1	102490	piloto de encendido 1 llama
2	102885	piloto de encendido 1 llama
3	102886	piloto de encendido 1 llama

fig.	código	descripción
4	102887	piloto de encendido HONEYWELL tipo Q327 3 llamas
5	107495	piloto de encendido HONEYWELL tipo Q327 3 llamas gas natural tipo de boquilla NE22
6	107409	piloto de encendido HONEYWELL tipo Q3451B1186 1237 1 llama gas natural tipo de boquilla BCR18 1/4"

fig.	código	descripción
7	107410	piloto de encendido HONEYWELL tipo Q3451B1301 1315 1 llama gas natural tipo de boquilla BCR20 1/4"
8	107448	piloto de encendido HONEYWELL tipo Q345A 1313 2 llamas gas natural/licuado
8	107408	piloto de encendido HONEYWELL tipo Q345AFB 1240 1 llama gas natural tipo de boquilla BCR18 1/4"
9	106939	piloto de encendido HONEYWELL tipo Q349A1124 1 Typ 27

fig.	código	descripción
10	107397	piloto de encendido tipo Q348AC1 1144 3 llamas gas natural 1/4" tipo de boquilla NE22

accesorios

fig.	código	descripción
1	102889	boquilla de quemador piloto HONEYWELL gas licuado
1	102888	boquilla de quemador piloto HONEYWELL gas natural
2	102891	boquilla de quemador piloto HONEYWELL gas licuado
3	106938	boquilla de quemador piloto HONEYWELL gas natural

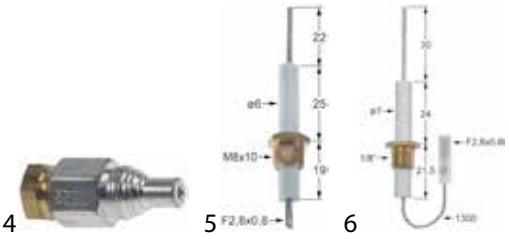

fig.	código	descripción
4	107496	boquilla de quemador piloto HONEYWELL gas natural
5	102892	electrodo de encendido D1 ø 6mm L1 22mm LC1 25mm
6	102981	electrodo de encendido D1 ø 7 mm L1 30 mm

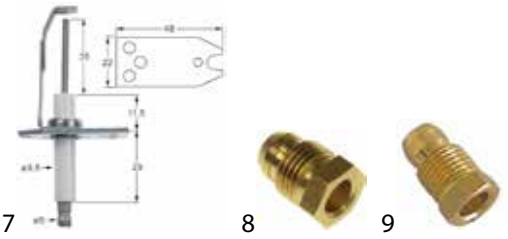

fig.	código	descripción
7	104637	electrodo de encendido longitud brida 48 mm
8	102905	tornillo de apriete M11x1 ø 6mm
9	101494	tornillo de apriete rosca M11x1 para tubo ø 6mm

ARC

serie 04

fig.	código	descripción
1	107481	piloto de encendido 1 llama gas licuado código 20
1	107482	piloto de encendido 1 llama gas natural código 40

fig.	código	descripción
1	107186	cabezal de quemador piloto M8x0,75 F
2	107187	parte central de pilotos de encendido M8x0,75
3	107483	parte inferior de quemador piloto gas licuado código 20
3	107484	parte inferior de quemador piloto gas natural código 40
4	107505	parte inferior de quemador piloto gas licuado boquilla ø 0,21mm

serie 65

fig.	código	descripción	referencia
1	107485	piloto de encendido gas licuado código 20	C5815249M
1	107486	piloto de encendido gas natural código 40	—

fig.	código	descripción
1	106844	piloto de encendido 1 llama
2	106845	parte central de pilotos de encendido ø 8mm
3	106839	parte inferior de quemador piloto entrada M10x1 RI UE 1 pzs salida M6x0,75
4	697942	junta para quemador piloto ø 35,5mm espesor 1mm

Encuentre nuestra gama siempre actualizada en la tienda online de GEV

AEM

pilotos de encendido

fig.	código	descripción
1	102480	piloto de encendido 1 llama empalme de gas 6mm rosca de sujeción M4
1	107529	piloto de encendido 1 llama gas licuado boquilla ø 0,22mm empalme de gas 6mm
1	107528	piloto de encendido 1 llama gas natural boquilla ø 0,4mm empalme de gas 6mm
2	102906	piloto de encendido 1 llama empalme de gas 6mm rosca de sujeción M5
3	102481	piloto de encendido 1 llama empalme de gas 6mm rosca de sujeción M4

accesorios

fig.	código	descripción
1	102709	parte superior de quemador piloto 1 llama
2	102718	parte inferior de quemador piloto curvado M M10x0,75 H 7/32" (28G) H 1 M10x1
3	103107	parte inferior de quemador piloto M M10x0,75 H M5x0,75 H 1 M10x1 L 18,5mm EC 12
4	102719	parte inferior de quemador piloto M M10x0,75 H 7/32" (28G) H 1 M10x1 L 18,5mm EC 12
5	106894	mezclador de aire M M10x1 H M10x0,75 EC 14 L1 28mm L2 23mm L3 19mm ø 12,5mm
6	106892	casquillo de mezcla de aire tipo AEM para quemador piloto

fig.	código	descripción
7	106893	tornillo de racor int.ø 6mm M10x1

AB

pilotos de encendido

H2

fig.	código	tipo	llamas	empalme de gas
1	107699	B10H2	1	7/16"x24 UNS
2	107712	B1H2	1	7/16"x24 UNS
3	107721	B2H2	1	7/16"x24 UNS

fig.	código	tipo	llamas	empalme de gas
4	107734	B2H2(180°)	1	7/16"x24 UNS
5	107728	B6H2	1	7/16"x24 UNS

H3

fig.	código	tipo	llamas	empalme de gas
1	107713	B1H3	2	7/16"x24 UNS
2	107714	B1H3(180°)	2	7/16"x24 UNS
3	107722	B2H3	2	7/16"x24 UNS

fig.	código	tipo	llamas	empalme de gas
4	107723	B2H3(180°)	2	7/16"x24 UNS
5	107726	B4H3	2	7/16"x24 UNS
6	107729	B6H3	2	7/16"x24 UNS

fig.	código	tipo	llamas	empalme de gas
7	107730	B6H3(180°)	2	7/16"x24 UNS

H4

fig.	código	tipo	llamas	empalme de gas
1	107715	B1H4	3	7/16"x24 UNS
2	107731	B6H4	3	7/16"x24 UNS

H5

fig.	código	tipo	llamas	empalme de gas
1	107716	B1H5(L)	2	7/16"x24 UNS
2	107717	B1H5(R)	2	7/16"x24 UNS
3	107732	B6H5	2	7/16"x24 UNS

H6

Anchura de las partes superiores:
H6A = 1" (25,4mm)
H6B = 1½" (38,1mm)
H6C = 2½" (63,5mm)
H6D = 3" (76,2mm)

fig.	código	tipo	llamas	empalme de gas
1	107703	B10H6B	3	7/16"x24 UNS
2	107718	B1H6A	3	7/16"x24 UNS
3	107719	B1H6B	3	7/16"x24 UNS

fig.	código	tipo	llamas	empalme de gas
4	107720	B1H6C	3	7/16"x24 UNS
5	107724	B2H6B	3	7/16"x24 UNS
6	107725	B2H6C	3	7/16"x24 UNS
7	107727	B4H6D	3	7/16"x24 UNS

fig.	código	tipo	llamas	empalme de gas
8	107733	B6H6B	3	7/16"x24 UNS
9	107735	B9H6C	3	7/16"x24 UNS

accesorios

fig.	código	descripción
1	101481	anillo cortante para tubo ø 1/4" CCT UE 1 pzs
2	100275	boquilla de quemador piloto gas licuado código 10
3	106107	boquilla de quemador piloto gas licuado código 11
3	106106	boquilla de quemador piloto gas licuado código 14
3	106105	boquilla de quemador piloto gas licuado código 16
3	100276	boquilla de quemador piloto gas natural código 18
3	106108	boquilla de quemador piloto gas natural código 22
3	100277	boquilla de quemador piloto gas natural código 26
4	106109	tornillo de apriete rosca 7/16"-24 UNS
4	106111	tornillo de apriete rosca 7/16"-24 UNS
5	101483	tuerca de racor ¼" CCT corto

fig.	código	descripción
6	101482	tuerca de racor 1/4" largo
7	106112	unión roscada para termoelemento 7/16"

serie universal - tipo 2

fig.	código	tipo	llamas	empalme de gas
1	107736	B24H17	2	6mm
2	107737	SW9000	3	6mm

Encuentre nuestra gama siempre actualizada en la tienda online de GEV

accesorios

fig.	código	descripción
1	106920	boquilla de quemador piloto gas licuado código 20
1	100203	boquilla de quemador piloto gas licuado código 25
1	102503	boquilla de quemador piloto gas licuado código 25
1	102698	boquilla de quemador piloto gas natural código 35
1	106921	boquilla de quemador piloto gas natural código 35
1	100202	boquilla de quemador piloto gas natural código 41
1	102502	boquilla de quemador piloto gas natural código 41
1	100869	boquilla de quemador piloto gas natural código 51
2	101857	anillo cortante para tubo ø 6mm UE 1 pzs
3	100909	tornillo de racor rosca M10x1 para tubo ø 6mm
3	102509	tornillo de racor rosca M10x1 para tubo ø 6mm
4	100905	tornillo de apriete M10x1 para tubo ø 6mm UE 1 pzs
4	102505	tornillo de apriete M10x1 para tubo ø 6mm UE 5 pzs
5	102507	unión roscada para termopar M10x1 UE 5 pzs
5	100907	unión roscada rosca M10x1 UE 1 pzs

fig.	código	descripción
3	100906	unión roscada rosca M10x1 UE 1 pzs para bujía
3	102506	unión roscada rosca M10x1 UE 5 pzs para bujía
6	100701	electrodo de encendido empalme M4 UE 1 pzs
7	100706	electrodo de encendido empalme M4 UE 1 pzs
8	100855	portapilotos triple

ERTA

fig.	código	llamas	tipo de gas	código	empalme de gas (mm)	versión
1	102967	2	GN		6	derecho
2	102975	2	GN	14	6	derecho
3	102971	2	GN	14	6	izquierdo

fig.	código	descripción	tipo de gas	código	UE (pzs)
1	100230	boquilla de quemador piloto	GLP	2	1
1	102530	boquilla de quemador piloto	GLP	2	10
1	100217	boquilla de quemador piloto	GLP	3	1
1	102519	boquilla de quemador piloto	GLP	3	10
1	100233	boquilla de quemador piloto	GLP	8	1
1	102533	boquilla de quemador piloto	GLP	8	10
1	100231	boquilla de quemador piloto	GN	4	1
1	102531	boquilla de quemador piloto	GN	4	10
1	100232	boquilla de quemador piloto	GN	9	1
1	102532	boquilla de quemador piloto	GN	9	10
1	100234	boquilla de quemador piloto	GN	14	1
1	102534	boquilla de quemador piloto	GN	14	10

fig.	código	descripción	para tubo ø	UE (pzs)
1	101282	anillo cortante	4mm	1
1	102582	anillo cortante	4mm	10
2	101283	tornillo de racor	4mm	1
2	102583	tornillo de racor	4mm	10
3	101288	anillo cortante	6mm	1
3	102588	anillo cortante	6mm	10
4	100909	tornillo de racor	6mm	1
4	102509	tornillo de racor	6mm	5

fig.	código	descripción
1	100701	electrodo de encendido empalme M4 UE 1 pzs
1	106834	electrodo de encendido empalme M4 UE 5 pzs
2	100906	unión roscada rosca M10x1 UE 1 pzs para bujía
2	102506	unión roscada rosca M10x1 UE 5 pzs para bujía

BASO

pilotos de encendido

fig.	código	tipo	llamas
1	107415	J129DDA W1250	2
1	107416	J963DDA W1125	3
1	107417	J986MDA W1309	3
2	107406	J184EKA W1134	1
3	107389	J989FTW-1C	3

fig.	código	tipo	llamas
4	107390	J990FTW-1C	3
5	107368	J990MDA-2	2

GAI

pilotos de encendido

fig.	código	llamas	versión	L (mm)
1	107325	1	sin boquilla	36
2	107326	1	sin boquilla	46
3	107327	1	sin boquilla	60
3	107328	1	sin boquilla	85

accesorios

fig.	código	descripción
1	107329	boquilla de quemador piloto GAI gas licuado
1	107330	boquilla de quemador piloto GAI gas natural

WHITE ROGERS

fig.	código	tipo	llamas	tipo de gas	versión
1	107366	262A38	2	GN	1/4”
1	107393	262A38 1112	2	GN	1/4”
1	107392	262A38 1310	2	GLP	1/4”
2	107419	262A38 0407	2	GN	1/4”

pilotos de encendido específicos del fabricante

AMBACH

serie GR_ / GRG_ (versión 1)

fig.	código	descripción	rosca	empalme de tubo	tipo de gas	referencia
1	107489	piloto de encendido	M8	ø4mm	GN/GLP	—
1	107490	piloto de encendido	M10	ø4mm	GN/GLP	—

fig.	código	descripción	ø (mm)	UE (pzs)
1	100255	boquilla de quemador piloto	0,2	1
1	102555	boquilla de quemador piloto	0,2	5
1	102770	boquilla de quemador piloto	0,25	1
1	106748	boquilla de quemador piloto	0,3	1
1	100252	boquilla de quemador piloto	0,35	1
1	102552	boquilla de quemador piloto	0,35	5
1	103209	boquilla de quemador piloto	0,37	1
1	100256	boquilla de quemador piloto	0,4	1
1	102556	boquilla de quemador piloto	0,4	5
1	107351	boquilla de quemador piloto	0,8	1

fig.	código	descripción	para tubo ø	UE (pzs)
1	101284	anillo cortante	4mm	1
1	102584	anillo cortante	4mm	10
2	101294	tuerca de racor	4mm	1

Encuentre nuestra gama siempre actualizada en la tienda online de GEV

fig.	código	descripción
1	100087	parte superior de quemador piloto rosca M8
1	100096	parte superior de quemador piloto rosca M10x1
2	101293	junta plana aluminio D1 ø 14mm D2 ø 10,3mm para quemador piloto UE 1 pzs

serie GRG_ (versión 2)

fig.	código	descripción	referencia
1	100091	piloto de encendido sin boquilla	5024708680

fig.	código	descripción	tipo de gas	código	UE (pzs)
1	107649	boquilla de quemador piloto	GLP	20	1
1	107172	boquilla de quemador piloto	GLP	25	1
1	107650	boquilla de quemador piloto	GLP	30	1
1	107173	boquilla de quemador piloto	GN	35	1
1	107174	boquilla de quemador piloto	GN	41	1
1	102686	boquilla de quemador piloto	GN	45	1
1	107175	boquilla de quemador piloto	GN	51	1

fig.	código	descripción	para tubo ø	UE (pzs)
1	100870	anillo cortante	4mm	1
1	106735	anillo cortante	4mm	5
2	101283	tornillo de racor	4mm	1
2	102583	tornillo de racor	4mm	10
3	101857	anillo cortante	6mm	1
3	106736	anillo cortante	6mm	5
4	100909	tornillo de racor	6mm	1
4	102509	tornillo de racor	6mm	5

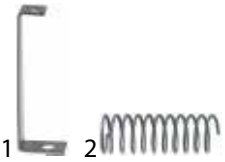

fig.	código	descripción
1	101945	portapilotos para Ambach
2	100919	resorte de compresión ø 14mm L 40mm espesor de hilo 1,15mm

ANGELO PO

serie Junior / Senior

fig.	código	descripción	referencia
1	100187	piloto de encendido SIT tipo serie 100 2 llamas boquilla ø 0,25mm	6000280

serie Combi / Major

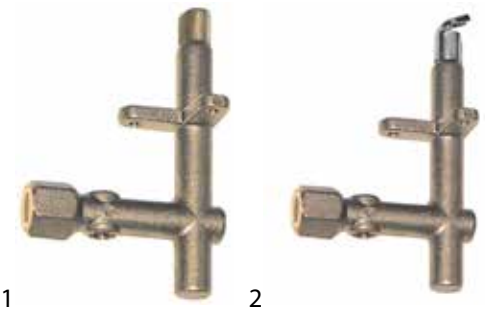

fig.	código	descripción	llamas	empalme de gas (mm)	versión	referencia
1	101777	piloto de encendido	-	-	sin boquilla	34A0010
2	100065	piloto de encendido	1	-	sin boquilla	6000170

fig.	código	descripción	tipo de gas	código	UE (pzs)
1	100220	boquilla de quemador piloto	GLP	2	1
1	102520	boquilla de quemador piloto	GLP	2	10
1	100225	boquilla de quemador piloto	GLP	39	1
1	102525	boquilla de quemador piloto	GLP	39	10
1	100224	boquilla de quemador piloto	GN	26	1
1	102524	boquilla de quemador piloto	GN	26	10
2	100253	boquilla de quemador piloto	GLP	2	1
2	100240	boquilla de quemador piloto	GLP	39	
2	100241	boquilla de quemador piloto	GN	13	1

fig.	código	descripción	para tubo ø	UE (pzs)
1	101282	anillo cortante	4mm	1
1	102582	anillo cortante	4mm	10
2	100909	tornillo de racor	6mm	1
2	102509	tornillo de racor	6mm	5

fig.	código	descripción
1	100831	cabezal de quemador piloto UE 1 pzs
1	102631	cabezal de quemador piloto UE 5 pzs

serie nuevas

fig.	código	llamas	empalme de gas (mm)	versión	referencia
1	107541	2	4/6	sin boquilla	—

fig.	código	descripción
1	102993	piloto de encendido 2 llamas
2	102992	piloto de encendido
3	102995	piloto de encendido
4	102994	tornillo de racor M12x1
5	102996	piloto de encendido tapón
6	102997	junta tórica EPDM espesor 1mm int.ø 6mm UE 1 pzs

ASCOBLOC

serie AGH_ (versión 1)

fig.	código	descripción
1	102956	piloto de encendido tipo C sin boquilla
2	102957	piloto de encendido tipo D sin boquilla
3	102958	piloto de encendido tipo E sin boquilla

fig.	código	descripción	tipo de gas	ø (mm)	presión de gas (mbar)
1	101849	boquilla de quemador piloto	GLP	0,16	50
1	101589	boquilla de quemador piloto	GLP	0,18	50
1	101534	boquilla de quemador piloto	GLP	0,19	50
1	100235	boquilla de quemador piloto	GLP	0,2	50
1	101864	boquilla de quemador piloto	GLP	0,24	30
1	100979	boquilla de quemador piloto	GLP	0,25	30
1	101543	boquilla de quemador piloto	GN	0,3	20
1	101588	boquilla de quemador piloto	GN	0,32	20
1	100236	boquilla de quemador piloto	GN	0,35	20
1	101865	boquilla de quemador piloto	GN	0,41	20

fig.	código	descripción	para tubo ø	UE (pzs)
1	101284	anillo cortante	4mm	1
1	102584	anillo cortante	4mm	10
2	101285	tornillo de racor	4mm	1
2	102585	tornillo de racor	4mm	10

fig.	código	descripción
1	103219	piloto de encendido anchura de ranura 0,8mm taladro ø 3mm longitud total 50mm EC 20
2	101843	placa para quemador piloto H 18mm C
2	101844	placa para quemador piloto H 15mm D
2	101845	placa para quemador piloto H 11mm E
3	102962	placa para quemador piloto H 18mm C
3	102963	placa para quemador piloto H 15mm D
3	102964	placa para quemador piloto H 11mm E

Encuentre nuestra gama siempre actualizada en la tienda online de GEV

fig.	código	descripción
4	101587	junta para piloto encendido sin electrodo de encendido
5	101835	parte inferior de quemador piloto C
5	101834	parte inferior de quemador piloto D
5	101586	parte inferior de quemador piloto E
6	102966	casquillo de mezcla de aire ø 10mm H 8mm
7	102965	electrodo de encendido empalme F 2,8x0,8mm

fig.	código	descripción
8	101841	tornillo de bujía M12x1
9	101839	unión roscada para termoelemento taladro ø 5mm M12x1 EC 12 latón
10	101842	tapa para quemador piloto

serie AGH_ (versión 2)

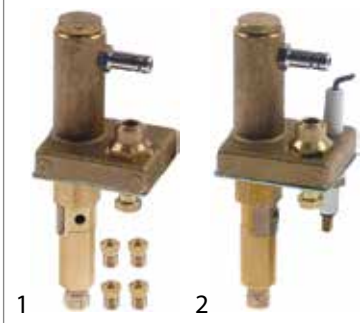

fig.	código	descripción
1	101529	piloto de encendido tipo E con boquillas 0,18mm / 0,20mm / 0,32mm / 0,35mm
2	102640	piloto de encendido tipo E sin boquilla

fig.	código	descripción	tipo de gas	ø (mm)	presión de gas (mbar)
1	101849	boquilla de quemador piloto	GLP	0,16	50
1	101589	boquilla de quemador piloto	GLP	0,18	50
1	101534	boquilla de quemador piloto	GLP	0,19	50
1	100235	boquilla de quemador piloto	GLP	0,2	50
1	101864	boquilla de quemador piloto	GLP	0,24	30
1	100979	boquilla de quemador piloto	GLP	0,25	30
1	101543	boquilla de quemador piloto	GN	0,3	20
1	101588	boquilla de quemador piloto	GN	0,32	20
1	100236	boquilla de quemador piloto	GN	0,35	20
1	101865	boquilla de quemador piloto	GN	0,41	20

fig.	código	descripción	para tubo ø	UE (pzs)
1	101284	anillo cortante	4mm	1
1	102584	anillo cortante	4mm	10
2	101285	tornillo de racor	4mm	1
2	102585	tornillo de racor	4mm	10

fig.	código	descripción
1	101582	parte superior de quemador piloto
2	102833	parte superior de quemador piloto con racor para electrodo de encendido
3	101587	junta para piloto encendido sin electrodo de encendido
3	101781	junta para piloto encendido con electrodo de encendido

fig.	código	descripción
4	101583	cabezal de quemador piloto anchura de ranura 0,8mm taladro ø 3mm ø 6mm M7x0,75mm longitud total 22mm
5	101586	parte inferior de quemador piloto E
6	101779	electrodo de encendido D1 ø 7mm empalme M4 D2 ø 9mm L1 10mm L2 5mm LC1 18mm LC2 3mm LC3 23mm
7	100906	unión roscada rosca M10x1 UE 1 pzs para bujía
8	101585	unión roscada para termoelemento

fig.	código	descripción
9	101584	tapa M12x1
10	101848	cubierta para quemador piloto

Encuentre nuestra gama siempre actualizada en la tienda online de GEV

ATA

1

fig.	código	descripción	referencia
1	107189	piloto de encendido SIT 1 llama boquilla ø 0,2mm	K22015

1

fig.	código	descripción	tipo de gas	ø (mm)	UE (pzs)
1	100245	boquilla de quemador piloto	GLP	0,2	1
1	102545	boquilla de quemador piloto	GLP	0,2	5
1	100246	boquilla de quemador piloto	GN	0,35	1
1	102546	boquilla de quemador piloto	GN	0,35	5
1	102972	boquilla de quemador piloto	GN	0,4	1

1

fig.	código	descripción	para tubo ø	UE (pzs)
1	100904	tornillo de apriete	4mm	1
1	102504	tornillo de apriete	4mm	5
1	100905	tornillo de apriete	6mm	1
1	102505	tornillo de apriete	6mm	5

BARON

serie 600

1 2

fig.	código	descripción	referencia
1	101899	piloto de encendido tipo acodado apto para BARON	BN41822410311
2	101929	cabeza de hongo para BARON	BN41822160361

1

fig.	código	descripción	tipo de gas	código	UE (pzs)
1	107649	boquilla de quemador piloto	GLP	20	1
1	107172	boquilla de quemador piloto	GLP	25	1
1	107650	boquilla de quemador piloto	GLP	30	1
1	107173	boquilla de quemador piloto	GN	35	1
1	107174	boquilla de quemador piloto	GN	41	1
1	102686	boquilla de quemador piloto	GN	45	1
1	107175	boquilla de quemador piloto	GN	51	1

1 2 3 4

fig.	código	descripción	para tubo ø	UE (pzs)
1	100870	anillo cortante	4mm	1
1	106735	anillo cortante	4mm	5
2	101283	tornillo de racor	4mm	1
2	102583	tornillo de racor	4mm	10
3	101857	anillo cortante	6mm	1
3	106736	anillo cortante	6mm	5
4	100909	tornillo de racor	6mm	1
4	102509	tornillo de racor	6mm	5

serie 700 / 900 / GIANO 110 / GIANO 140

1 2

fig.	código	descripción	referencia
1	107487	piloto de encendido gas natural/licuado	—
2	107488	piloto de encendido gas natural/licuado	—

3

fig.	código	descripción	referencia
3	101930	piloto de encendido SIT tipo serie 140 1 llama	BN41826920140

1 2

fig.	código	descripción	fig.	código	descripción
1	102754	portaboquillas	2	102763	portaboquillas

Encuentre nuestra gama siempre actualizada en la tienda online de GEV

BAUMEISTER

fig.	código	descripción
1	107493	piloto de encendido 1 llama gas licuado código 2
2	104626	cabezal de quemador piloto para BAUMEISTER
3	107526	portapilotos

BERTO'S

serie 600 / 700 / 900

fig.	código	descripción	referencia
1	107481	piloto de encendido 1 llama gas licuado código 20	—
1	107482	piloto de encendido 1 llama gas natural código 40	—

fig.	código	descripción
1	107186	cabezal de quemador piloto M8x0,75 F
2	107187	parte central de pilotos de encendido M8x0,75
3	107483	parte inferior de quemador piloto gas licuado código 20
3	107484	parte inferior de quemador piloto gas natural código 40
4	107505	parte inferior de quemador piloto gas licuado boquilla ø 0,21mm

BLODGETT

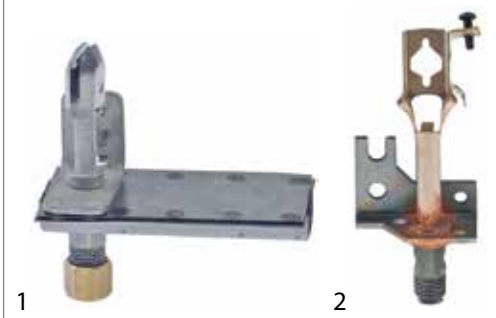

fig.	código	descripción	referencia
1	107418	piloto de encendido ROBERTSHAW tipo 11EA 1 llama gas natural/licuado para tubo ø 3/16" - 1/4" CCT	11334
2	107413	piloto de encendido tipo 43U4	1168263

BONNET

fig.	código	descripción	referencia
1	102947	cabezal de quemador piloto	368147
2	102948	parte inferior de quemador piloto	140309
3	102949	piloto de encendido	368146
4	101293	junta plana aluminio D1 ø 14mm D2 ø 10,3mm para quemador piloto UE 1 pzs	014073M

fig.	código	descripción	referencia
1	104631	cabezal de quemador piloto 2 rosca 1/8"	368234
2	104632	parte inferior de quemador piloto rosca 1/8"	165527
3	104634	portapilotos	140869

fig.	código	descripción	referencia
4	102949	piloto de encendido	368146
5	101293	junta plana aluminio D1 ø 14mm D2 ø 10,3mm para quemador piloto UE 1 pzs	014073M

fig.	código	descripción	referencia
1	107337	piloto de encendido SIT tipo serie 100 1 llama boquilla ø 0,2/0,4mm empalme de gas 4/6mm juego	2020122

BOURGEOIS

fig.	código	descripción
1	106385	boquilla de quemador piloto gas licuado código 22 taladro ø 0,22mm M5x0,75 UE 1 pzs latón
1	106386	boquilla de quemador piloto gas natural código 40 taladro ø 0,4mm M5x0,75 UE 1 pzs latón
1	106429	boquilla de quemador piloto gas natural taladro ø 0,35mm M5x0,75 EC 6
2	106387	piloto de encendido 1 llama empalme de gas 6mm sin boquilla

CAPIC

fig.	código	descripción
1	102480	piloto de encendido 1 llama empalme de gas 6mm rosca de sujeción M4
2	102481	piloto de encendido 1 llama empalme de gas 6mm rosca de sujeción M4

CB

fig.	código	descripción	referencia
1	102850	piloto de encendido	08070002
2	100063	piloto de encendido para sujeción a la izquierda	—
3	100064	piloto de encendido para sujeción a la izquierda	—

fig.	código	descripción
1	102803	piloto de encendido
2	106791	parte inferior de quemador piloto M8x0,75
3	105960	puente de encendido L 130mm
4	106793	tubo de mezcla de aire L1 15mm L2 13mm H M8x0,75 M M14x1

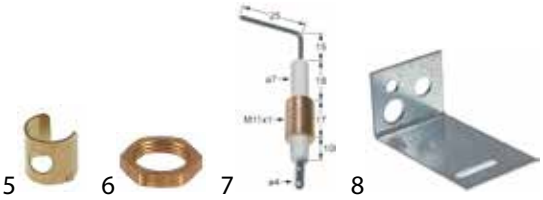

fig.	código	descripción
5	100900	casquillo de mezcla de aire para quemador piloto UE 1 pzs
6	102382	tuerca rosca M14x1 H 3,5mm EC 18 latón UE 1 pzs
6	520597	tuerca hexagonal M11x1 H 4mm EC 17 latón UE 1 pzs
7	100705	electrodo de encendido D1 ø 7mm L1 15mm L2 25mm LC1 18mm LC2 17mm LC3 10mm
8	105961	portapilotos izquierdo

fig.	código	descripción
9	105962	portapilotos derecho

EKU

pilotos de encendido

fig.	código	descripción
1	100082	piloto de encendido
1	102979	piloto de encendido apto para MARENO
2	100077	piloto de encendido cabeza de hongo
3	100078	piloto de encendido para cocina wok

Encuentre nuestra gama siempre actualizada en la tienda online de GEV

accesorios

1

fig.	código	descripción	tipo de gas	código	UE (pzs)
1	107649	boquilla de quemador piloto	GLP	20	1
1	107172	boquilla de quemador piloto	GLP	25	1
1	107650	boquilla de quemador piloto	GLP	30	1
1	107173	boquilla de quemador piloto	GN	35	1
1	107174	boquilla de quemador piloto	GN	41	1
1	102686	boquilla de quemador piloto	GN	45	1
1	107175	boquilla de quemador piloto	GN	51	1

1 2 3 4

fig.	código	descripción	para tubo ø	UE (pzs)
1	100870	anillo cortante	4mm	1
1	106735	anillo cortante	4mm	5
2	101283	tornillo de racor	4mm	1
2	102583	tornillo de racor	4mm	10
3	101857	anillo cortante	6mm	1
3	106736	anillo cortante	6mm	5
4	100909	tornillo de racor	6mm	1
4	102509	tornillo de racor	6mm	5

ELETTROBAR

1

fig.	código	descripción	referencia
1	100192	piloto de encendido SIT tipo serie 160 2 llamas sin boquilla	611003

EURAST

1

fig.	código	descripción	referencia
1	107485	piloto de encendido gas licuado código 20	C5815249M
1	107486	piloto de encendido gas natural código 40	—

1 2 3 4

fig.	código	descripción
1	106844	piloto de encendido 1 llama
2	106845	parte central de pilotos de encendido ø 8mm
3	106839	parte inferior de quemador piloto entrada M10x1 RI UE 1 pzs salida M6x0,75
4	697942	junta para quemador piloto ø 35,5mm espesor 1mm

FAGOR

1

fig.	código	descripción	referencia
1	102445	piloto de encendido SIT tipo serie 100 2 llamas boquilla ø 0,25mm empalme de gas 4mm	12004905

FALCON

1 2

fig.	código	descripción
1	107273	parte superior de quemador piloto 1 llama gas natural tipo de boquilla 30
2	107492	piloto de encendido 1 llama gas licuado tipo de boquilla 31

FIMAR

1 2 3

fig.	código	descripción	referencia
1	100141	parte superior de quemador piloto	CO3107
2	100149	portapilotos	CO3108
3	100768	electrodo de encendido D1 ø 6mm empalme F 2,8x0,8mm D2 ø 8mm L1 8mm L2 2mm	CO3106

Encuentre nuestra gama siempre actualizada en la tienda online de GEV

4

fig.	código	descripción	referencia
4	100161	boquilla de quemador piloto taladro ø 0,2mm	CO3151
4	100163	boquilla de quemador piloto taladro ø 0,3mm	CO3150

GARLAND

1

fig.	código	descripción	referencia
1	107361	piloto de encendido 4 llamas 3/16"	—

GICO

serie 50 / 60 / 62 / 70 / 90 / 92 / 110 (versión 1)

1

fig.	código	descripción	referencia
1	100068	piloto de encendido 2 llamas empalme de gas 6mm	A00001

1

fig.	código	descripción	tipo de gas	código	UE (pzs)
1	106920	boquilla de quemador piloto	GLP	20	5
1	100203	boquilla de quemador piloto	GLP	25	1
1	102503	boquilla de quemador piloto	GLP	25	5
1	102698	boquilla de quemador piloto	GN	35	1
1	100202	boquilla de quemador piloto	GN	41	1
1	102502	boquilla de quemador piloto	GN	41	5
1	100869	boquilla de quemador piloto	GN	51	1

1 2

fig.	código	descripción	para tubo ø	UE (pzs)
1	101281	anillo cortante	4mm	1
1	102581	anillo cortante	4mm	10
2	101283	tornillo de racor	4mm	1
2	102583	tornillo de racor	4mm	10

GIGA

serie Counter 700 / Top 700 / Kappa 900 / Snack 600

1 2

fig.	código	descripción	referencia
1	100145	piloto de encendido SIT tipo serie 100 2 llamas boquilla ø 0,2mm	0000X19000
2	100099	parte superior de quemador piloto 1 llama para serie 100	Y20300

3

fig.	código	descripción	referencia
3	107701	parte inferior de quemador piloto SIT serie 100 boquilla ø 0,2mm	X19900
3	107700	parte inferior de quemador piloto SIT serie 100 boquilla ø 0,25mm	—
3	107702	parte inferior de quemador piloto SIT serie 100 boquilla ø 0,35mm	—
3	100880	parte inferior de quemador piloto SIT serie 100 boquilla ø 0,4mm	—

1

fig.	código	descripción	tipo de gas	ø (mm)	UE (pzs)
1	100245	boquilla de quemador piloto	GLP	0,2	1
1	102545	boquilla de quemador piloto	GLP	0,2	5
1	100246	boquilla de quemador piloto	GN	0,35	1
1	102546	boquilla de quemador piloto	GN	0,35	5
1	102972	boquilla de quemador piloto	GN	0,4	1

Encuentre nuestra gama siempre actualizada en la tienda online de GEV

1

fig.	código	descripción	para tubo ø	UE (pzs)
1	100904	tornillo de apriete	4mm	1
1	102504	tornillo de apriete	4mm	5
1	100905	tornillo de apriete	6mm	1
1	102505	tornillo de apriete	6mm	5

1 2 3 4

fig.	código	descripción
1	101452	portabujía para tipo de quemador C/D para serie 900
2	101454	tornillo de racor para bujía M10x1 int.ø 7mm L 15mm
3	101453	soporte para termopar cocina de gas para tipo de quemador C/D apto para serie 900
4	100907	unión roscada rosca M10x1 UE 1 pzs para termoelemento

HEIDEBRENNER

1

fig.	código	descripción	referencia
1	102860	piloto de encendido gas natural	8620EG

1

fig.	código	descripción	tipo de gas	código	UE (pzs)
1	100222	boquilla de quemador piloto	GLP	5	1
1	102522	boquilla de quemador piloto	GLP	5	10
1	100227	boquilla de quemador piloto	GN	6	1
1	102527	boquilla de quemador piloto	GN	6	10

1 2

fig.	código	descripción	para tubo ø	UE (pzs)
1	101281	anillo cortante	4mm	1
1	102581	anillo cortante	4mm	10
2	101283	tornillo de racor	4mm	1
2	102583	tornillo de racor	4mm	10

1 2

fig.	código	descripción
1	102863	electrodo de encendido D1 ø 9mm empalme M4 D2 ø 11mm L1 14mm L2 7mm LC1 27mm LC2 3mm LC3 28mm
2	102878	unión roscada para bujía

ILLICO

1

fig.	código	descripción
1	107518	piloto de encendido 1 llama boquilla ø 0,2mm dirección de la llama arriba

JEMI

1 2 3

fig.	código	descripción	referencia
1	106511	piloto de encendido 1 llama gas licuado código 0,2	998141
1	106509	piloto de encendido 1 llama gas natural código 0,4	998177
2	106513	piloto de encendido 1 llama gas licuado código 0,2 M4x0,5	990040
2	106512	piloto de encendido 1 llama gas natural código 0,4	990084
3	107509	piloto de encendido 1 llama para gas natural y licuado L 46mm	—

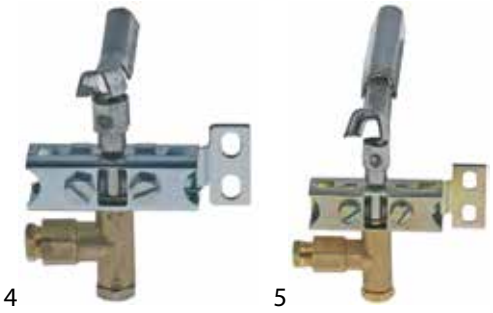

fig.	código	descripción	referencia
4	106507	piloto de encendido SIT tipo serie 100 3 llamas gas licuado boquilla ø 0,21mm empalme de gas 4mm	090036
5	106508	piloto de encendido SIT tipo serie 100 3 llamas gas licuado boquilla ø 0,21mm empalme de gas 4mm	090037

JUNO

fig.	código	descripción	referencia
1	100856	piloto de encendido EGA tipo A gas licuado	0K1210
2	100857	piloto de encendido EGA tipo A gas natural	0K1211

fig.	código	descripción	tipo de gas	ø (mm)	UE (pzs)
1	100245	boquilla de quemador piloto	GLP	0,2	1
1	102545	boquilla de quemador piloto	GLP	0,2	5
1	100246	boquilla de quemador piloto	GN	0,35	1
1	107170	boquilla de quemador piloto	GN	0,35	1
1	102546	boquilla de quemador piloto	GN	0,35	5
1	102972	boquilla de quemador piloto	GN	0,4	1
1	102973	boquilla de quemador piloto	GN	0,45	1
1	107171	boquilla de quemador piloto	GN/GLP	0,25	1

fig.	código	descripción
1	100853	parte superior de quemador piloto
2	100963	piloto de encendido montura
3	100962	cabezal de quemador piloto
4	100964	cubierta para quemador piloto

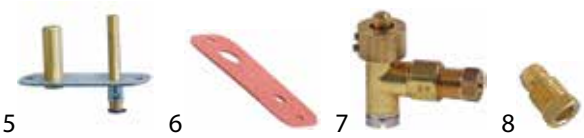

fig.	código	descripción
5	100847	parte central de pilotos de encendido
6	100806	junta para quemador piloto
7	101598	parte inferior de quemador piloto gas licuado taladro ø 0,2mm
7	101599	parte inferior de quemador piloto gas natural taladro ø 0,35mm
8	100904	tornillo de apriete M10x1 para tubo ø 4mm UE 1 pzs
8	102504	tornillo de apriete M10x1 para tubo ø 4mm UE 5 pzs

fig.	código	descripción
9	100917	junta para quemador piloto UE 1 pzs aluminio
9	102717	junta para quemador piloto UE 5 pzs aluminio
10	100916	resorte de compresión para quemador piloto UE 1 pzs
10	102716	resorte de compresión para quemador piloto UE 5 pzs
11	100918	tornillo para quemador piloto

KÜPPERSBUSCH

serie EGH_ (versión 1)

fig.	código	descripción
1	102956	piloto de encendido tipo C sin boquilla
2	102957	piloto de encendido tipo D sin boquilla
3	102958	piloto de encendido tipo E sin boquilla

fig.	código	descripción	tipo de gas	ø (mm)	presión de gas (mbar)
1	101849	boquilla de quemador piloto	GLP	0,16	50
1	101589	boquilla de quemador piloto	GLP	0,18	50
1	101534	boquilla de quemador piloto	GLP	0,19	50
1	100235	boquilla de quemador piloto	GLP	0,2	50
1	101864	boquilla de quemador piloto	GLP	0,24	30
1	100979	boquilla de quemador piloto	GLP	0,25	30
1	101543	boquilla de quemador piloto	GN	0,3	20
1	101588	boquilla de quemador piloto	GN	0,32	20
1	100236	boquilla de quemador piloto	GN	0,35	20
1	101865	boquilla de quemador piloto	GN	0,41	20

Encuentre nuestra gama siempre actualizada en la tienda online de GEV

fig.	código	descripción	para tubo ø	UE (pzs)
1	101284	anillo cortante	4mm	1
1	102584	anillo cortante	4mm	10
2	101285	tornillo de racor	4mm	1
2	102585	tornillo de racor	4mm	10

fig.	código	descripción
1	103219	piloto de encendido anchura de ranura 0,8mm taladro ø 3mm longitud total 50mm EC 20
2	101843	placa para quemador piloto H 18mm C
2	101844	placa para quemador piloto H 15mm D
2	101845	placa para quemador piloto H 11mm E
3	102962	placa para quemador piloto H 18mm C
3	102963	placa para quemador piloto H 15mm D
3	102964	placa para quemador piloto H 11mm E

fig.	código	descripción
4	101587	junta para piloto encendido sin electrodo de encendido
5	101835	parte inferior de quemador piloto C
5	101834	parte inferior de quemador piloto D
5	101586	parte inferior de quemador piloto E
6	102966	casquillo de mezcla de aire ø 10mm H 8mm
7	102965	electrodo de encendido empalme F 2,8x0,8mm

fig.	código	descripción
8	101841	tornillo de bujía M12x1
9	101839	unión roscada para termoelemento taladro ø 5mm M12x1 EC 12 latón
10	101842	tapa para quemador piloto

serie NGH_ (versión 2) / PGH_ (versión 1)

fig.	código	descripción	referencia
1	107472	piloto de encendido completo gas natural/licuado tubería de gas ø 4mm	—

fig.	código	descripción	tipo de gas	ø (mm)	presión de gas (mbar)
1	101849	boquilla de quemador piloto	GLP	0,16	50
1	101589	boquilla de quemador piloto	GLP	0,18	50
1	101534	boquilla de quemador piloto	GLP	0,19	50
1	100235	boquilla de quemador piloto	GLP	0,2	50
1	101864	boquilla de quemador piloto	GLP	0,24	30
1	100979	boquilla de quemador piloto	GLP	0,25	30
1	101543	boquilla de quemador piloto	GN	0,3	20
1	101588	boquilla de quemador piloto	GN	0,32	20
1	100236	boquilla de quemador piloto	GN	0,35	20
1	101865	boquilla de quemador piloto	GN	0,41	20

fig.	código	descripción	para tubo ø	UE (pzs)
1	101284	anillo cortante	4mm	1
1	102584	anillo cortante	4mm	10
2	101285	tornillo de racor	4mm	1
2	102585	tornillo de racor	4mm	10

fig.	código	descripción
1	104253	cubierta
2	104255	piloto de encendido montura
3	104252	piloto de encendido parte central
4	104256	unión roscada para termoelemento
5	104250	casquillo para termoelemento

fig.	código	descripción
6	104259	placa para quemador piloto
7	104258	junta para quemador piloto
8	104257	brida para quemador piloto
9	104254	chapa protectora para quemador piloto

fig.	código	descripción
10	104251	junta int.ø 8,5mm ø ext. 15mm UE 1 pzs

serie FGH_ / EGH_ (versión 2) / PGH_ (versión 2)

fig.	código	descripción	referencia
1	101529	piloto de encendido tipo E con boquillas 0,18mm / 0,20mm / 0,32mm / 0,35mm	154115
2	102640	piloto de encendido tipo E sin boquilla	—

fig.	código	descripción	tipo de gas	ø (mm)	presión de gas (mbar)
1	101849	boquilla de quemador piloto	GLP	0,16	50
1	101589	boquilla de quemador piloto	GLP	0,18	50
1	101534	boquilla de quemador piloto	GLP	0,19	50
1	100235	boquilla de quemador piloto	GLP	0,2	50
1	101864	boquilla de quemador piloto	GLP	0,24	30
1	100979	boquilla de quemador piloto	GLP	0,25	30
1	101543	boquilla de quemador piloto	GN	0,3	20
1	101588	boquilla de quemador piloto	GN	0,32	20
1	100236	boquilla de quemador piloto	GN	0,35	20
1	101865	boquilla de quemador piloto	GN	0,41	20

fig.	código	descripción	para tubo ø	UE (pzs)
1	101284	anillo cortante	4mm	1
1	102584	anillo cortante	4mm	10
2	101285	tornillo de racor	4mm	1
2	102585	tornillo de racor	4mm	10

fig.	código	descripción
1	101582	parte superior de quemador piloto
2	102833	parte superior de quemador piloto con racor para electrodo de encendido
3	101587	junta para piloto encendido sin electrodo de encendido
3	101781	junta para piloto encendido con electrodo de encendido

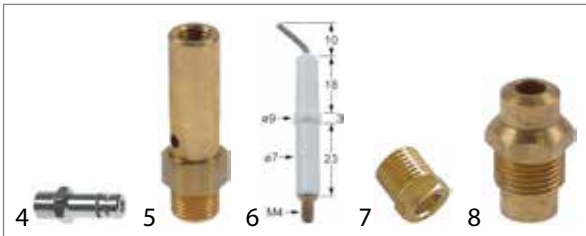

fig.	código	descripción
4	101583	cabezal de quemador piloto anchura de ranura 0,8mm taladro ø 3mm ø 6mm M7x0,75mm longitud total 22mm
5	101586	parte inferior de quemador piloto E
6	101779	electrodo de encendido D1 ø 7mm empalme M4 D2 ø 9mm L1 10mm L2 5mm LC1 18mm LC2 3mm LC3 23mm
7	100906	unión roscada rosca M10x1 UE 1 pzs para bujía
8	101585	unión roscada para termoelemento

fig.	código	descripción
9	101584	tapa M12x1
10	101848	cubierta para quemador piloto

LINCAR

fig.	código	descripción	referencia
1	107594	piloto de encendido 1 llama empalme de gas M10x1mm	38024001

Encuentre nuestra gama siempre actualizada en la tienda online de GEV

1

fig.	código	descripción	tipo de gas	código	UE (pzs)
1	107649	boquilla de quemador piloto	GLP	20	1
1	107172	boquilla de quemador piloto	GLP	25	1
1	107650	boquilla de quemador piloto	GLP	30	1
1	107173	boquilla de quemador piloto	GN	35	1
1	107174	boquilla de quemador piloto	GN	41	1
1	102502	boquilla de quemador piloto	GN	41	5
1	102686	boquilla de quemador piloto	GN	45	1
1	107175	boquilla de quemador piloto	GN	51	1

1 2 3 4

fig.	código	descripción	para tubo ø	UE (pzs)
1	100870	anillo cortante	4mm	1
1	106735	anillo cortante	4mm	5
2	100908	tornillo de racor	4mm	1
2	102508	tornillo de racor	4mm	5
3	101857	anillo cortante	6mm	1
3	106736	anillo cortante	6mm	5
4	100909	tornillo de racor	6mm	1
4	102509	tornillo de racor	6mm	5

1 2

fig.	código	descripción
1	107166	cabezal de quemador piloto
2	100854	portapilotos

LOHBERGER

antigua versión

1 2 3

fig.	código	descripción
1	102956	piloto de encendido tipo C sin boquilla
2	102957	piloto de encendido tipo D sin boquilla
3	102958	piloto de encendido tipo E sin boquilla

1

fig.	código	descripción	tipo de gas	ø (mm)	presión de gas (mbar)
1	101849	boquilla de quemador piloto	GLP	0,16	50
1	101589	boquilla de quemador piloto	GLP	0,18	50
1	101534	boquilla de quemador piloto	GLP	0,19	50
1	100235	boquilla de quemador piloto	GLP	0,2	50
1	101864	boquilla de quemador piloto	GLP	0,24	30
1	100979	boquilla de quemador piloto	GLP	0,25	30
1	101543	boquilla de quemador piloto	GN	0,3	20
1	101588	boquilla de quemador piloto	GN	0,32	20
1	100236	boquilla de quemador piloto	GN	0,35	20
1	101865	boquilla de quemador piloto	GN	0,41	20

1 2

fig.	código	descripción	para tubo ø	UE (pzs)
1	101284	anillo cortante	4mm	1
1	102584	anillo cortante	4mm	10
2	101285	tornillo de racor	4mm	1
2	102585	tornillo de racor	4mm	10

1 2 3

fig.	código	descripción
1	103219	piloto de encendido anchura de ranura 0,8mm taladro ø 3mm longitud total 50mm EC 20
2	101843	placa para quemador piloto H 18mm C
2	101844	placa para quemador piloto H 15mm D
2	101845	placa para quemador piloto H 11mm E
3	102962	placa para quemador piloto H 18mm C
3	102963	placa para quemador piloto H 15mm D
3	102964	placa para quemador piloto H 11mm E

4 5 6 7

fig.	código	descripción
4	101587	junta para piloto encendido sin electrodo de encendido
5	101835	parte inferior de quemador piloto C
5	101834	parte inferior de quemador piloto D
5	101586	parte inferior de quemador piloto E
6	102966	casquillo de mezcla de aire ø 10mm H 8mm
7	102965	electrodo de encendido empalme F 2,8x0,8mm

fig.	código	descripción
8	101841	tornillo de bujía M12x1
9	101839	unión roscada para termoelemento taladro ø 5mm M12x1 EC 12 latón
10	101842	tapa para quemador piloto

nueva versión

fig.	código	descripción	referencia
1	101529	piloto de encendido tipo E con boquillas 0,18mm / 0,20mm / 0,32mm / 0,35mm	—
2	102640	piloto de encendido tipo E sin boquilla	—

fig.	código	descripción	tipo de gas	ø (mm)	presión de gas (mbar)
1	101849	boquilla de quemador piloto	GLP	0,16	50
1	101589	boquilla de quemador piloto	GLP	0,18	50
1	101534	boquilla de quemador piloto	GLP	0,19	50
1	100235	boquilla de quemador piloto	GLP	0,2	50
1	101864	boquilla de quemador piloto	GLP	0,24	30
1	100979	boquilla de quemador piloto	GLP	0,25	30
1	101543	boquilla de quemador piloto	GN	0,3	20
1	101588	boquilla de quemador piloto	GN	0,32	20
1	100236	boquilla de quemador piloto	GN	0,35	20
1	101865	boquilla de quemador piloto	GN	0,41	20

fig.	código	descripción	para tubo ø	UE (pzs)
1	101284	anillo cortante	4mm	1
1	102584	anillo cortante	4mm	10
2	101285	tornillo de racor	4mm	1
2	102585	tornillo de racor	4mm	10

fig.	código	descripción
1	101582	parte superior de quemador piloto
2	102833	parte superior de quemador piloto con racor para electrodo de encendido
3	101587	junta para piloto encendido sin electrodo de encendido
3	101781	junta para piloto encendido con electrodo de encendido

fig.	código	descripción
4	101583	cabezal de quemador piloto anchura de ranura 0,8mm taladro ø 3mm ø 6mm M7x0,75mm longitud total 22mm
5	101586	parte inferior de quemador piloto E
6	101779	electrodo de encendido D1 ø 7mm empalme M4 D2 ø 9mm L1 10mm L2 5mm LC1 18mm LC2 3mm LC3 23mm
7	100906	unión roscada rosca M10x1 UE 1 pzs para bujía
8	101585	unión roscada para termoelemento

fig.	código	descripción
9	101584	tapa M12x1
10	101848	cubierta para quemador piloto

MACFRIN

fig.	código	descripción	referencia
1	107485	piloto de encendido gas licuado código 20	C5815249M
1	107486	piloto de encendido gas natural código 40	—

Encuentre nuestra gama siempre actualizada en la tienda online de GEV

fig.	código	descripción
1	106844	piloto de encendido 1 llama
2	106845	parte central de pilotos de encendido ø 8mm
3	106839	parte inferior de quemador piloto entrada M10x1 RI UE 1 pzs salida M6x0,75
4	697942	junta para quemador piloto ø 35,5mm espesor 1mm

MALAG

serie AG_ / AGE_

fig.	código	descripción	referencia
1	107473	piloto de encendido gas natural/licuado completo	—

fig.	código	descripción	tipo de gas	código	UE (pzs)
1	100214	boquilla de quemador piloto	GLP		1
1	102793	boquilla de quemador piloto	GLP		1
1	102514	boquilla de quemador piloto	GLP		5
1	100215	boquilla de quemador piloto	GN		1
1	102515	boquilla de quemador piloto	GN		5

fig.	código	descripción	para tubo ø	UE (pzs)
1	101284	anillo cortante	4mm	1
1	102584	anillo cortante	4mm	10
2	101285	tornillo de racor	4mm	1
2	102585	tornillo de racor	4mm	10

fig.	código	descripción
1	100075	piloto de encendido tipo sin punta de encendido
2	102738	punta de encendido
2	100600	punta de encendido con filtro
3	100599	tornillo de racor taladro ø 7,1mm M10x0,75
4	101755	piloto de encendido

fig.	código	descripción
5	100601	portapilotos

MARENO

serie 700

fig.	código	descripción
1	100089	piloto de encendido

fig.	código	descripción	tipo de gas	código	UE (pzs)
1	100230	boquilla de quemador piloto	GLP	2	1
1	102530	boquilla de quemador piloto	GLP	2	10
1	100217	boquilla de quemador piloto	GLP	3	1
1	102519	boquilla de quemador piloto	GLP	3	10
1	100233	boquilla de quemador piloto	GLP	8	1
1	102533	boquilla de quemador piloto	GLP	8	10
1	100231	boquilla de quemador piloto	GN	4	1
1	102531	boquilla de quemador piloto	GN	4	10
1	100232	boquilla de quemador piloto	GN	9	1
1	102532	boquilla de quemador piloto	GN	9	10
1	100234	boquilla de quemador piloto	GN	14	1
1	102534	boquilla de quemador piloto	GN	14	10

fig.	código	descripción	para tubo ø	UE (pzs)
1	101282	anillo cortante	4mm	1
1	102582	anillo cortante	4mm	10
2	101283	tornillo de racor	4mm	1
2	102583	tornillo de racor	4mm	10
3	101288	anillo cortante	6mm	1
3	102588	anillo cortante	6mm	10
4	100909	tornillo de racor	6mm	1
4	102509	tornillo de racor	6mm	5

serie Snack 600 / Protagonista 70 / Easy

fig.	código	descripción	referencia
1	100082	piloto de encendido	—
1	102979	piloto de encendido apto para MARENO	MA1032501300
2	100077	piloto de encendido cabeza de hongo	-

fig.	código	descripción	tipo de gas	código	UE (pzs)
1	107649	boquilla de quemador piloto	GLP	20	1
1	107172	boquilla de quemador piloto	GLP	25	1
1	107650	boquilla de quemador piloto	GLP	30	1
1	107173	boquilla de quemador piloto	GN	35	1
1	107174	boquilla de quemador piloto	GN	41	1
1	102686	boquilla de quemador piloto	GN	45	1
1	107175	boquilla de quemador piloto	GN	51	1

fig.	código	descripción	para tubo ø	UE (pzs)
1	100870	anillo cortante	4mm	1
1	106735	anillo cortante	4mm	5
2	101283	tornillo de racor	4mm	1
2	102583	tornillo de racor	4mm	10
3	101857	anillo cortante	6mm	1
3	106736	anillo cortante	6mm	5
4	100909	tornillo de racor	6mm	1
4	102509	tornillo de racor	6mm	5

fig.	código	descripción
1	100834	parte superior de quemador piloto
2	102980	piloto de encendido cabeza de hongo con rosca de sujeción
3	101860	tuerca rosca M10x1 H 4mm EC 14 latón cromado UE 1 pzs

serie NP70 / NP90

fig.	código	descripción
1	103074	venturi para ø de tapa de quemador 102mm
2	107422	venturi para ø de tapa de quemador 64mm

MAS-BAGA

fig.	código	descripción	referencia
1	107485	piloto de encendido gas licuado código 20	C5815249M
1	107486	piloto de encendido gas natural código 40	—

fig.	código	descripción
1	106844	piloto de encendido 1 llama
2	106845	parte central de pilotos de encendido ø 8mm
3	106839	parte inferior de quemador piloto entrada M10x1 RI UE 1 pzs salida M6x0,75
4	697942	junta para quemador piloto ø 35,5mm espesor 1mm

Encuentre nuestra gama siempre actualizada en la tienda online de GEV

MBM ITALIA

serie Omnia

1

fig.	código	descripción	referencia
1	107141	piloto de encendido SIT tipo serie 100 1 llama boquilla ø 0,35mm empalme de gas 6mm	RTCU700372

accesorios

1

fig.	código	tipo de gas	ø (mm)	UE (pzs)
1	107167	GLP	0,21	1
1	107212	GLP	0,21	5
1	107168	GN	0,35	1
1	107213	GN	0,35	5

1

fig.	código	descripción	para tubo ø	UE (pzs)
1	100904	tornillo de apriete	4mm	1
1	102504	tornillo de apriete	4mm	5
1	100905	tornillo de apriete	6mm	1
1	102505	tornillo de apriete	6mm	5

MKN

serie EA_ , HL_ , SL_ , Optima700

1

2

fig.	código	descripción	referencia
1	102840	piloto de encendido SIT tipo serie 160 2 llamas boquilla ø 0,41mm empalme de gas 6mm con bujía	201680
2	102841	piloto de encendido SIT tipo serie 160 2 llamas gas natural boquilla ø 0,41mm empalme de gas 4mm	201681

serie Universal

1

2

fig.	código	descripción	referencia
1	100088	piloto de encendido EGA tipo B	201820
2	103183	piloto de encendido EGA tipo B	—

1

fig.	código	descripción	tipo de gas	código	UE (pzs)
1	100270	boquilla de quemador piloto	GLP		
1	101896	boquilla de quemador piloto	GLP		
1	100271	boquilla de quemador piloto	GN		
1	100272	boquilla de quemador piloto	GN		

1

2

3

4

fig.	código	descripción
1	100960	cubierta para quemador piloto
2	100961	cabezal de quemador piloto
3	101228	tuerca moleteada M8x0,75 ø 14mm H 4mm pos. de montaje exterior latón
4	101259	tuerca de racor M8x1 para ø de tubo 4mm

5

fig.	código	descripción
5	101284	anillo cortante para tubo ø 4mm UE 1 pzs
5	102584	anillo cortante para tubo ø 4mm UE 10 pzs

MODULAR

serie 900

1

fig.	código	descripción	referencia
1	106771	piloto de encendido 1 llama boquilla ø 0,2mm apto para MODULAR	972.021.00

1

fig.	código	descripción	tipo de gas	ø (mm)	UE (pzs)
1	100245	boquilla de quemador piloto	GLP	0,2	1
1	102545	boquilla de quemador piloto	GLP	0,2	5
1	100246	boquilla de quemador piloto	GN	0,35	1
1	102546	boquilla de quemador piloto	GN	0,35	5
1	102972	boquilla de quemador piloto	GN	0,4	1

1

fig.	código	descripción	para tubo ø	UE (pzs)
1	100904	tornillo de apriete	4mm	1
1	102504	tornillo de apriete	4mm	5
1	100905	tornillo de apriete	6mm	1
1	102505	tornillo de apriete	6mm	5

serie K_ (cocina wok)

1

fig.	código	descripción	referencia
1	100092	piloto de encendido para cocina wok apto para MODULAR	37400600

1

fig.	código	descripción	tipo de gas	código	UE (pzs)
1	107649	boquilla de quemador piloto	GLP	20	1
1	107172	boquilla de quemador piloto	GLP	25	1
1	107650	boquilla de quemador piloto	GLP	30	1
1	107173	boquilla de quemador piloto	GN	35	1
1	107174	boquilla de quemador piloto	GN	41	1
1	102686	boquilla de quemador piloto	GN	45	1
1	107175	boquilla de quemador piloto	GN	51	1

1

2

fig.	código	descripción	para tubo ø	UE (pzs)
1	100870	anillo cortante	4mm	1
1	106735	anillo cortante	4mm	5
2	101283	tornillo de racor	4mm	1

3

4

fig.	código	descripción	para tubo ø	UE (pzs)
2	102583	tornillo de racor	4mm	10
3	101857	anillo cortante	6mm	1
3	106736	anillo cortante	6mm	5
4	100909	tornillo de racor	6mm	1
4	102509	tornillo de racor	6mm	5

NAYATI

serie Amicus, Grandis, Meritus (cocina)

1

2

fig.	código	descripción	referencia
1	100856	piloto de encendido EGA tipo A gas licuado	PD.2481
2	100857	piloto de encendido EGA tipo A gas natural	—

1

fig.	código	descripción	tipo de gas	ø (mm)	UE (pzs)
1	100245	boquilla de quemador piloto	GLP	0,2	1
1	102545	boquilla de quemador piloto	GLP	0,2	5
1	100246	boquilla de quemador piloto	GN	0,35	1
1	107170	boquilla de quemador piloto	GN	0,35	1
1	102546	boquilla de quemador piloto	GN	0,35	5
1	102972	boquilla de quemador piloto	GN	0,4	1
1	102973	boquilla de quemador piloto	GN	0,45	1
1	107171	boquilla de quemador piloto	GN/GLP	0,25	1

1 2 3 4 5

fig.	código	descripción
1	100846	parte superior de quemador piloto
2	100963	piloto de encendido montura
3	100962	cabezal de quemador piloto
4	100964	cubierta para quemador piloto
5	100847	parte central de pilotos de encendido

Encuentre nuestra gama siempre actualizada en la tienda online de GEV

fig.	código	descripción
6	100806	junta para quemador piloto
7	101598	parte inferior de quemador piloto gas licuado taladro ø 0,2mm
7	101599	parte inferior de quemador piloto gas natural taladro ø 0,35mm
8	100904	tornillo de apriete M10x1 para tubo ø 4mm UE 1 pzs
8	102504	tornillo de apriete M10x1 para tubo ø 4mm UE 5 pzs
9	100917	junta para quemador piloto UE 1 pzs aluminio
9	102717	junta para quemador piloto UE 5 pzs aluminio
10	100916	resorte de compresión para quemador piloto UE 1 pzs
10	102716	resorte de compresión para quemador piloto UE 5 pzs
11	100918	tornillo para quemador piloto

fig.	código	descripción
1	100701	electrodo de encendido empalme M4 UE 1 pzs
1	106834	electrodo de encendido empalme M4 UE 5 pzs
2	100906	unión roscada rosca M10x1 UE 1 pzs para bujía
2	102506	unión roscada rosca M10x1 UE 5 pzs para bujía
3	100907	unión roscada rosca M10x1 UE 1 pzs para termoelemento
3	102507	unión roscada para termopar M10x1 UE 5 pzs
4	100801	junta para quemador piloto UE 1 pzs

serie Amicus (grills), Meritus (cuecepasta), Grandis (cuecepasta, sartén basculantes)

fig.	código	descripción	referencia
1	107114[1]	piloto de encendido SIT tipo serie 140 2 llamas	GS3853

[1]con unión roscada para termopar

fig.	código	descripción	tipo de gas	código	UE (pzs)
1	100204	boquilla de quemador piloto	GLP	14	1
1	102604	boquilla de quemador piloto	GLP	14	5
1	100207	boquilla de quemador piloto	GN	27	1
1	102607	boquilla de quemador piloto	GN	27	5

fig.	código	descripción	para tubo ø	UE (pzs)
1	100897	anillo cortante	4mm	1
1	106737	anillo cortante	4mm	5
2	100908	tornillo de racor	4mm	1
2	102508	tornillo de racor	4mm	5
3	100898	anillo cortante	6mm	1
3	106738	anillo cortante	6mm	5
4	100909	tornillo de racor	6mm	1
4	102509	tornillo de racor	6mm	5

serie Amicus (Wok), Meritus (grills, hornos), Grandis (grills, hornos, marmitas), Teppanyaki

fig.	código	descripción	referencia
1	106906	piloto de encendido SIT tipo serie 100 3 llamas boquilla ø 0,2mm empalme de gas 6mm	GS3851

fig.	código	descripción	tipo de gas	ø (mm)	UE (pzs)
1	100245	boquilla de quemador piloto	GLP	0,2	1
1	102545	boquilla de quemador piloto	GLP	0,2	5
1	100246	boquilla de quemador piloto	GN	0,35	1
1	107170	boquilla de quemador piloto	GN	0,35	1
1	102546	boquilla de quemador piloto	GN	0,35	5
1	102972	boquilla de quemador piloto	GN	0,4	1
1	102973	boquilla de quemador piloto	GN	0,45	1
1	107171	boquilla de quemador piloto	GN/GLP	0,25	1

fig.	código	descripción
1	107162	parte superior de quemador piloto SIT 3 llamas UE 1 pzs
2	107701	parte inferior de quemador piloto SIT serie 100 boquilla ø 0,2mm
2	107700	parte inferior de quemador piloto SIT serie 100 boquilla ø 0,25mm
2	107702	parte inferior de quemador piloto SIT serie 100 boquilla ø 0,35mm
2	100880	parte inferior de quemador piloto SIT serie 100 boquilla ø 0,4mm

Continúa en la página siguiente

fig.	código	descripción
3	100904	tornillo de apriete M10x1 para tubo ø 4mm UE 1 pzs
3	102504	tornillo de apriete M10x1 para tubo ø 4mm UE 5 pzs
3	100905	tornillo de apriete M10x1 para tubo ø 6mm UE 1 pzs
3	102505	tornillo de apriete M10x1 para tubo ø 6mm UE 5 pzs
4	100706	electrodo de encendido empalme M4 UE 1 pzs

serie Chinese Pro

fig.	código	descripción	referencia
1	102803	piloto de encendido	GS373C

serie Meritus (freidoras), Grandis (freidoras)

fig.	código	descripción	referencia
1	103196	piloto de encendido	GS.2186

otros

fig.	código	descripción	referencia
1	100068	piloto de encendido 2 llamas empalme de gas 6mm	GS2837

OLIS

serie 650

fig.	código	descripción	referencia
1	101899	piloto de encendido tipo acodado apto para BARON	822410310
2	101929	cabeza de hongo para BARON	822160360

fig.	código	descripción	tipo de gas	código	UE (pzs)
1	107649	boquilla de quemador piloto	GLP	20	1
1	107172	boquilla de quemador piloto	GLP	25	1
1	107650	boquilla de quemador piloto	GLP	30	1
1	107173	boquilla de quemador piloto	GN	35	1
1	107174	boquilla de quemador piloto	GN	41	1
1	102686	boquilla de quemador piloto	GN	45	1
1	107175	boquilla de quemador piloto	GN	51	1

fig.	código	descripción	para tubo ø	UE (pzs)
1	100870	anillo cortante	4mm	1
1	106735	anillo cortante	4mm	5
2	101283	tornillo de racor	4mm	1
2	102583	tornillo de racor	4mm	10
3	101857	anillo cortante	6mm	1
3	106736	anillo cortante	6mm	5
4	100909	tornillo de racor	6mm	1
4	102509	tornillo de racor	6mm	5

serie Snack / 700 / 900

fig.	código	descripción	referencia
1	107479	piloto de encendido 1 llama gas licuado boquilla ø 0,2mm	—
1	107480	piloto de encendido 1 llama gas natural boquilla ø 0,35mm	—

Encuentre nuestra gama siempre actualizada en la tienda online de GEV

1

fig.	código	descripción	tipo de gas	ø (mm)	UE (pzs)
1	100245	boquilla de quemador piloto	GLP	0,2	1
1	102545	boquilla de quemador piloto	GLP	0,2	5
1	100246	boquilla de quemador piloto	GN	0,35	1
1	102546	boquilla de quemador piloto	GN	0,35	5
1	102972	boquilla de quemador piloto	GN	0,4	1

1

fig.	código	descripción	para tubo ø	UE (pzs)
1	100904	tornillo de apriete	4mm	1
1	102504	tornillo de apriete	4mm	5
1	100905	tornillo de apriete	6mm	1
1	102505	tornillo de apriete	6mm	5

1

2

fig.	código	descripción
1	101480	parte superior de quemador piloto para serie 100
2	100814	portapilotos para serie 100

serie 700 / CUCINE ECO GAS SER70

1

fig.	código	descripción	referencia
1	100074	piloto de encendido tipo serie 140 2 llamas con lengüeta suplementaria	BN2590057

1

fig.	código	descripción	tipo de gas	código	UE (pzs)
1	100204	boquilla de quemador piloto	GLP	14	1
1	102604	boquilla de quemador piloto	GLP	14	5
1	100207	boquilla de quemador piloto	GN	27	1
1	102607	boquilla de quemador piloto	GN	27	5

1 2 3 4

fig.	código	descripción	para tubo ø	UE (pzs)
1	100897	anillo cortante	4mm	1
1	106737	anillo cortante	4mm	5
2	100908	tornillo de racor	4mm	1
2	102508	tornillo de racor	4mm	5
3	100898	anillo cortante	6mm	1
3	106738	anillo cortante	6mm	5
4	100909	tornillo de racor	6mm	1
4	102509	tornillo de racor	6mm	5

1 2 3 4

fig.	código	descripción
1	100701	electrodo de encendido empalme M4 UE 1 pzs
1	106834	electrodo de encendido empalme M4 UE 5 pzs
2	100906	unión roscada rosca M10x1 UE 1 pzs para bujía
2	102506	unión roscada rosca M10x1 UE 5 pzs para bujía
3	100907	unión roscada rosca M10x1 UE 1 pzs para termoelemento
3	102507	unión roscada para termopar M10x1 UE 5 pzs
4	105296	cubierta para quemador piloto para serie 700 UE 1 pzs

PALUX

serie Compact

1 2 3

fig.	código	descripción
1	102956	piloto de encendido tipo C sin boquilla
2	102957	piloto de encendido tipo D sin boquilla
3	102958	piloto de encendido tipo E sin boquilla

1

fig.	código	descripción	tipo de gas	ø (mm)	presión de gas (mbar)
1	101849	boquilla de quemador piloto	GLP	0,16	50
1	101589	boquilla de quemador piloto	GLP	0,18	50
1	101534	boquilla de quemador piloto	GLP	0,19	50
1	100235	boquilla de quemador piloto	GLP	0,2	50
1	101864	boquilla de quemador piloto	GLP	0,24	30

Continúa en la página siguiente

1

fig.	código	descripción	tipo de gas	ø (mm)	presión de gas (mbar)
1	100979	boquilla de quemador piloto	GLP	0,25	30
1	101543	boquilla de quemador piloto	GN	0,3	20
1	101588	boquilla de quemador piloto	GN	0,32	20
1	100236	boquilla de quemador piloto	GN	0,35	20
1	101865	boquilla de quemador piloto	GN	0,41	20

1 2

fig.	código	descripción	para tubo ø	UE (pzs)
1	101284	anillo cortante	4mm	1
1	102584	anillo cortante	4mm	10
2	101285	tornillo de racor	4mm	1
2	102585	tornillo de racor	4mm	10

1 2 3

fig.	código	descripción
1	103219	piloto de encendido anchura de ranura 0,8mm taladro ø 3mm longitud total 50mm EC 20
2	101843	placa para quemador piloto H 18mm C
2	101844	placa para quemador piloto H 15mm D
2	101845	placa para quemador piloto H 11mm E
3	102962	placa para quemador piloto H 18mm C
3	102963	placa para quemador piloto H 15mm D
3	102964	placa para quemador piloto H 11mm E

4 5 6 7

fig.	código	descripción
4	101587	junta para piloto encendido sin electrodo de encendido
5	101835	parte inferior de quemador piloto C
5	101834	parte inferior de quemador piloto D
5	101586	parte inferior de quemador piloto E
6	102966	casquillo de mezcla de aire ø 10mm H 8mm
7	102965	electrodo de encendido empalme F 2,8x0,8mm

8 9 10

fig.	código	descripción
8	101841	tornillo de bujía M12x1
9	101839	unión roscada para termoelemento taladro ø 5mm M12x1 EC 12 latón
10	101842	tapa para quemador piloto

serie Practica

1

fig.	código	llamas	boquilla ø (mm)	empalme de gas (mm)	referencia
1	107137	1	0,18	-	321354

1

fig.	código	descripción	tipo de gas	ø (mm)	UE (pzs)
1	100247	boquilla de quemador piloto	GLP	0,2	1
1	102547	boquilla de quemador piloto	GLP	0,2	5
1	100248	boquilla de quemador piloto	GN	0,3	1
1	102548	boquilla de quemador piloto	GN	0,3	5

1

fig.	código	descripción	para tubo ø	UE (pzs)
1	100904	tornillo de apriete	4mm	1
1	102504	tornillo de apriete	4mm	5
1	100905	tornillo de apriete	6mm	1
1	102505	tornillo de apriete	6mm	5

serie Topline (versión 1)

1 2

fig.	código	descripción	referencia
1	100088	piloto de encendido EGA tipo B	541346
2	103183	piloto de encendido EGA tipo B	—

Encuentre nuestra gama siempre actualizada en la tienda online de GEV

1

fig.	código	descripción	tipo de gas	código	UE (pzs)
1	100270	boquilla de quemador piloto	GLP		
1	101896	boquilla de quemador piloto	GLP		
1	100271	boquilla de quemador piloto	GN		
1	100272	boquilla de quemador piloto	GN		

1 2 3 4

fig.	código	descripción
1	101284	anillo cortante para tubo ø 4mm UE 1 pzs
1	102584	anillo cortante para tubo ø 4mm UE 10 pzs
2	101259	tuerca de racor M8x1 para ø de tubo 4mm
3	100961	cabezal de quemador piloto
4	100960	cubierta para quemador piloto

5

fig.	código	descripción
5	101228	tuerca moleteada M8x0,75 ø 14mm H 4mm pos. de montaje exterior latón

serie Topline (versión 2)

1 2

fig.	código	descripción
1	101529	piloto de encendido tipo E con boquillas 0,18mm / 0,20mm / 0,32mm / 0,35mm
2	102640	piloto de encendido tipo E sin boquilla

1

fig.	código	descripción	tipo de gas	ø (mm)	presión de gas (mbar)
1	101849	boquilla de quemador piloto	GLP	0,16	50
1	101589	boquilla de quemador piloto	GLP	0,18	50
1	101534	boquilla de quemador piloto	GLP	0,19	50
1	100235	boquilla de quemador piloto	GLP	0,2	50
1	101864	boquilla de quemador piloto	GLP	0,24	30
1	100979	boquilla de quemador piloto	GLP	0,25	30
1	101543	boquilla de quemador piloto	GN	0,3	20
1	101588	boquilla de quemador piloto	GN	0,32	20
1	100236	boquilla de quemador piloto	GN	0,35	20
1	101865	boquilla de quemador piloto	GN	0,41	20

1 2

fig.	código	descripción	para tubo ø	UE (pzs)
1	101284	anillo cortante	4mm	1
1	102584	anillo cortante	4mm	10
2	101285	tornillo de racor	4mm	1
2	102585	tornillo de racor	4mm	10

1 2 3

fig.	código	descripción
1	101582	parte superior de quemador piloto
2	102833	parte superior de quemador piloto con racor para electrodo de encendido
3	101587	junta para piloto encendido sin electrodo de encendido
3	101781	junta para piloto encendido con electrodo de encendido

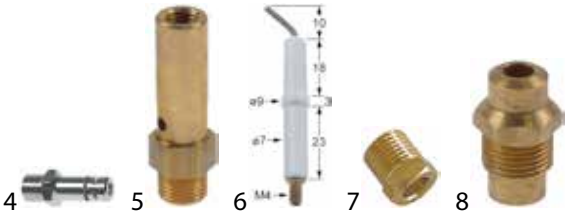

4 5 6 7 8

fig.	código	descripción
4	101583	cabezal de quemador piloto anchura de ranura 0,8mm taladro ø 3mm ø 6mm M7x0,75mm longitud total 22mm
5	101586	parte inferior de quemador piloto E
6	101779	electrodo de encendido D1 ø 7mm empalme M4 D2 ø 9mm L1 10mm L2 5mm LC1 18mm LC2 3mm LC3 23mm
7	100906	unión roscada rosca M10x1 UE 1 pzs para bujía
8	101585	unión roscada para termoelemento

9 10

fig.	código	descripción
9	101584	tapa M12x1
10	101848	cubierta para quemador piloto

serie Profiline

fig.	código	descripción	referencia
1	100856	piloto de encendido EGA tipo A gas licuado	—
2	100857	piloto de encendido EGA tipo A gas natural	—

fig.	código	descripción	tipo de gas	ø (mm)	UE (pzs)
1	100245	boquilla de quemador piloto	GLP	0,2	1
1	102545	boquilla de quemador piloto	GLP	0,2	5
1	100246	boquilla de quemador piloto	GN	0,35	1
1	107170	boquilla de quemador piloto	GN	0,35	1
1	102546	boquilla de quemador piloto	GN	0,35	5
1	102972	boquilla de quemador piloto	GN	0,4	1
1	102973	boquilla de quemador piloto	GN	0,45	1
1	107171	boquilla de quemador piloto	GN/GLP	0,25	1

fig.	código	descripción
1	100853	parte superior de quemador piloto
2	100963	piloto de encendido montura
3	100962	cabezal de quemador piloto
4	100964	cubierta para quemador piloto

fig.	código	descripción
5	100847	parte central de pilotos de encendido
6	100806	junta para quemador piloto
7	101598	parte inferior de quemador piloto gas licuado taladro ø 0,2mm
7	101599	parte inferior de quemador piloto gas natural taladro ø 0,35mm
8	100904	tornillo de apriete M10x1 para tubo ø 4mm UE 1 pzs
8	102504	tornillo de apriete M10x1 para tubo ø 4mm UE 5 pzs

fig.	código	descripción
9	100917	junta para quemador piloto UE 1 pzs aluminio
9	102717	junta para quemador piloto UE 5 pzs aluminio
10	100916	resorte de compresión para quemador piloto UE 1 pzs
10	102716	resorte de compresión para quemador piloto UE 5 pzs
11	100918	tornillo para quemador piloto

PITCO

pilotos de encendido

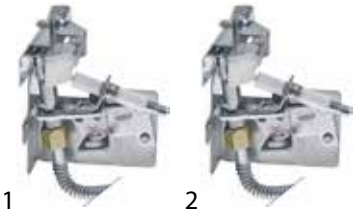

fig.	código	descripción	referencia
1	107666	piloto de encendido ROBERTSHAW tipo 6SW30-21E 3 llamas gas licuado tipo de boquilla 16	B8039518-C
2	107664	piloto de encendido ROBERTSHAW tipo 6SW30-21E 3 llamas gas natural tipo de boquilla 22	B8039517-C

REPAGAS

fig.	código	descripción	referencia
1	104524	piloto de encendido KROMSCHRÖDER 1 gas natural/licuado boquilla ø 0,18/0,22mm	24204028
2	107189	piloto de encendido SIT 1 llama boquilla ø 0,2mm	50116000

ROSINOX

fig.	código	descripción
1	107529	piloto de encendido 1 llama gas licuado boquilla ø 0,22mm empalme de gas 6mm
1	107528	piloto de encendido 1 llama gas natural boquilla ø 0,4mm empalme de gas 6mm

Encuentre nuestra gama siempre actualizada en la tienda online de GEV

SALVIS

serie Combiline

fig.	código	descripción	referencia
1	102902	piloto de encendido 2 llamas	1G820051
2	107292	parte inferior de quemador piloto M10x0,9	1G820043
3	107293	tuerca moleteada para boquilla de quemador piloto M10x0,9	1G820042

serie Smartline

fig.	código	descripción	referencia
1	102906	piloto de encendido 1 llama empalme de gas 6mm rosca de sujeción M5	1G564253

SILKO

serie 650, 700, 909 (2)

fig.	código	descripción	referencia
1	100128	piloto de encendido 2 llamas derecho	SIR0100799
2	100127	piloto de encendido tipo P0195 2 llamas izquierdo	SIR0100800

fig.	código	descripción	tipo de gas	código	UE (pzs)
1	107649	boquilla de quemador piloto	GLP	20	1
1	107172	boquilla de quemador piloto	GLP	25	1
1	107650	boquilla de quemador piloto	GLP	30	1
1	107173	boquilla de quemador piloto	GN	35	1
1	107174	boquilla de quemador piloto	GN	41	1
1	102686	boquilla de quemador piloto	GN	45	1
1	107175	boquilla de quemador piloto	GN	51	1

fig.	código	descripción	para tubo ø	UE (pzs)
1	100870	anillo cortante	4mm	1
1	106735	anillo cortante	4mm	5
2	101283	tornillo de racor	4mm	1
2	102583	tornillo de racor	4mm	10
3	101857	anillo cortante	6mm	1
3	106736	anillo cortante	6mm	5
4	100909	tornillo de racor	6mm	1
4	102509	tornillo de racor	6mm	5

fig.	código	descripción
1	102507	unión roscada para termopar M10x1 UE 5 pzs tipo SEF 1
1	100907	unión roscada rosca M10x1 UE 1 pzs para termoelemento

serie 650 / 700 / 809 / 909 /1100

fig.	código	descripción	referencia
1	100145	piloto de encendido SIT tipo serie 100 2 llamas boquilla ø 0,2mm	0000X19000
2	100099	parte superior de quemador piloto 1 llama para serie 100	Y20300

fig.	código	descripción	referencia
3	107701	parte inferior de quemador piloto SIT serie 100 boquilla ø 0,2mm	X19900
3	107700	parte inferior de quemador piloto SIT serie 100 boquilla ø 0,25mm	—
3	107702	parte inferior de quemador piloto SIT serie 100 boquilla ø 0,35mm	—
3	100880	parte inferior de quemador piloto SIT serie 100 boquilla ø 0,4mm	—

1

fig.	código	descripción	tipo de gas	ø (mm)	UE (pzs)
1	100245	boquilla de quemador piloto	GLP	0,2	1
1	102545	boquilla de quemador piloto	GLP	0,2	5
1	100246	boquilla de quemador piloto	GN	0,35	1
1	102546	boquilla de quemador piloto	GN	0,35	5
1	102972	boquilla de quemador piloto	GN	0,4	1

1

fig.	código	descripción	para tubo ø	UE (pzs)
1	100904	tornillo de apriete	4mm	1
1	102504	tornillo de apriete	4mm	5
1	100905	tornillo de apriete	6mm	1
1	102505	tornillo de apriete	6mm	5

1 2 3 4

fig.	código	descripción
1	101452	portabujía para tipo de quemador C/D para serie 900
2	101454	tornillo de racor para bujía M10x1 int.ø 7mm L 15mm
3	101453	soporte para termopar cocina de gas para tipo de quemador C/D apto para serie 900
4	100907	unión roscada rosca M10x1 UE 1 pzs para termoelemento

serie 700 / 900 / NP70 / NP90

1 2

fig.	código	descripción
1	103074	venturi para ø de tapa de quemador 102mm con piloto de encendido apto para serie 900
2	107422	venturi para ø de tapa de quemador 64mm con piloto de encendido apto para serie 900

SOLYMAC

1 2

fig.	código	descripción
1	106385	boquilla de quemador piloto gas licuado código 22 taladro ø 0,22mm M5x0,75 UE 1 pzs latón
1	106386	boquilla de quemador piloto gas natural código 40 taladro ø 0,4mm M5x0,75 UE 1 pzs latón
1	106429	boquilla de quemador piloto gas natural taladro ø 0,35mm M5x0,75 EC 6
2	106387	piloto de encendido 1 llama empalme de gas 6mm sin boquilla

SOUTHBEND

1

fig.	código	descripción	referencia
1	107420	piloto de encendido 2 llamas empalme de gas 3,3mm	1038099

STAR 10

1

fig.	código	descripción	referencia
1	100145	piloto de encendido SIT tipo serie 100 2 llamas boquilla ø 0,2mm	0000X19000

TECNOINOX

1

fig.	código	descripción
1	100858	piloto de encendido SIT tipo serie 100 2 llamas boquilla ø 0,2mm

Encuentre nuestra gama siempre actualizada en la tienda online de GEV

THERMA

serie Thermaline S90 (versión 1)

fig.	código	descripción
1	102956	piloto de encendido tipo C sin boquilla
2	102957	piloto de encendido tipo D sin boquilla
3	102958	piloto de encendido tipo E sin boquilla

fig.	código	descripción	tipo de gas	ø (mm)	presión de gas (mbar)
1	101849	boquilla de quemador piloto	GLP	0,16	50
1	101589	boquilla de quemador piloto	GLP	0,18	50
1	101534	boquilla de quemador piloto	GLP	0,19	50
1	100235	boquilla de quemador piloto	GLP	0,2	50
1	101864	boquilla de quemador piloto	GLP	0,24	30
1	100979	boquilla de quemador piloto	GLP	0,25	30
1	101543	boquilla de quemador piloto	GN	0,3	20
1	101588	boquilla de quemador piloto	GN	0,32	20
1	100236	boquilla de quemador piloto	GN	0,35	20
1	101865	boquilla de quemador piloto	GN	0,41	20

fig.	código	descripción	para tubo ø	UE (pzs)
1	101284	anillo cortante	4mm	1
1	102584	anillo cortante	4mm	10
2	101285	tornillo de racor	4mm	1
2	102585	tornillo de racor	4mm	10

fig.	código	descripción
1	103219	piloto de encendido anchura de ranura 0,8mm taladro ø 3mm longitud total 50mm EC 20
2	101843	placa para quemador piloto H 18mm C
2	101844	placa para quemador piloto H 15mm D
2	101845	placa para quemador piloto H 11mm E
3	102962	placa para quemador piloto H 18mm C
3	102963	placa para quemador piloto H 15mm D
3	102964	placa para quemador piloto H 11mm E

fig.	código	descripción
4	101587	junta para piloto encendido sin electrodo de encendido
5	101835	parte inferior de quemador piloto C
5	101834	parte inferior de quemador piloto D
5	101586	parte inferior de quemador piloto E
6	102966	casquillo de mezcla de aire ø 10mm H 8mm
7	102965	electrodo de encendido empalme F 2,8x0,8mm

fig.	código	descripción
8	101841	tornillo de bujía M12x1
9	101839	unión roscada para termoelemento taladro ø 5mm M12x1 EC 12 latón
10	101842	tapa para quemador piloto

serie Thermaline S90 (versión 2)

fig.	código	descripción
1	101856	piloto de encendido con boquillas

fig.	código	descripción	tipo de gas	ø (mm)	presión de gas (mbar)
1	101849	boquilla de quemador piloto	GLP	0,16	50
1	101589	boquilla de quemador piloto	GLP	0,18	50
1	101534	boquilla de quemador piloto	GLP	0,19	50
1	100235	boquilla de quemador piloto	GLP	0,2	50
1	101864	boquilla de quemador piloto	GLP	0,24	30
1	100979	boquilla de quemador piloto	GLP	0,25	30
1	101543	boquilla de quemador piloto	GN	0,3	20
1	101588	boquilla de quemador piloto	GN	0,32	20
1	100236	boquilla de quemador piloto	GN	0,35	20
1	101865	boquilla de quemador piloto	GN	0,41	20

fig.	código	descripción	para tubo ø	UE (pzs)
1	101284	anillo cortante	4mm	1
1	102584	anillo cortante	4mm	10
2	101285	tornillo de racor	4mm	1
2	102585	tornillo de racor	4mm	10

fig.	código	descripción
1	101903	parte superior de quemador piloto para version tubo de mezcla
2	101780	parte superior de quemador piloto con racor para electrodo de encendido
3	101587	junta para piloto encendido sin electrodo de encendido
3	101781	junta para piloto encendido con electrodo de encendido

fig.	código	descripción
4	101583	cabezal de quemador piloto anchura de ranura 0,8mm taladro ø 3mm ø 6mm M7x0,75mm longitud total 22mm
5	101854	parte inferior de quemador piloto
6	101474	tubo de mezcla de aire para quemador piloto
7	101779	electrodo de encendido D1 ø 7mm empalme M4 D2 ø 9mm L1 10mm L2 5mm LC1 18mm LC2 3mm LC3 23mm
8	100906	unión roscada rosca M10x1 UE 1 pzs para bujía
9	101585	unión roscada para termoelemento

fig.	código	descripción
10	101584	tapa M12x1
11	101848	cubierta para quemador piloto

serie Thermaline 800 / 900

fig.	código	descripción	referencia
1	102916	tapa para quemador piloto	0K5767
2	102917	tapa para quemador piloto	0K5768
3	106247	boquilla doble G1 M10x1 G2 M10x1	0K5715

THIELMANN

fig.	código	descripción	referencia
1	102829	piloto de encendido tipo C	193301
2	102830	piloto de encendido tipo D/E	193303

fig.	código	descripción	tipo de gas	código	UE (pzs)
1	107649	boquilla de quemador piloto	GLP	20	1
1	107172	boquilla de quemador piloto	GLP	25	1
1	107650	boquilla de quemador piloto	GLP	30	1
1	107173	boquilla de quemador piloto	GN	35	1
1	107174	boquilla de quemador piloto	GN	41	1
1	102686	boquilla de quemador piloto	GN	45	1
1	107175	boquilla de quemador piloto	GN	51	1

fig.	código	descripción	para tubo ø	UE (pzs)
1	100870	anillo cortante	4mm	1
1	106735	anillo cortante	4mm	5
2	101283	tornillo de racor	4mm	1
2	102583	tornillo de racor	4mm	10
3	101857	anillo cortante	6mm	1
3	106736	anillo cortante	6mm	5
4	100909	tornillo de racor	6mm	1
4	102509	tornillo de racor	6mm	5

Encuentre nuestra gama siempre actualizada en la tienda online de GEV

VULCAN HART

fig.	código	descripción	referencia
1	107391	piloto de encendido 4 llamas 3/16"	110662G1
2	107413	piloto de encendido tipo 43U4	114645-1

WAMSLER

fig.	código	descripción	referencia
1	103181	piloto de encendido	—
2	103182	piloto de encendido	—

boquillas piloto

fig.	código	tipo de gas	ø (mm)	UE (pzs)
1	100214	GLP	0,16	1
1	102514	GLP	0,16	5
1	102793	GLP	0,23	1
1	100215	GN	0,28	1
1	102515	GN	0,28	5

racores de tubo

fig.	código	para tubo ø	UE (pzs)	fig.	código	para tubo ø	UE (pzs)
1	101284	4mm	1	2	101285	4mm	1
1	102584	4mm	10	2	102585	4mm	10

otros

fig.	código	descripción
1	102919	parte superior de quemador piloto
2	102921	pieza roscada para quemador piloto
3	102920	portapilotos para WAMSLER
4	106932	portapilotos L 80mm An 22mm para WAMSLER

fig.	código	descripción
5	102918	cubierta para quemador piloto

WOLF

fig.	código	descripción	referencia
1	107391	piloto de encendido 4 llamas 3/16"	6770A

ZANUSSI

serie 900 / H900 / 1000

fig.	código	descripción	referencia
1	107138	piloto de encendido SIT tipo serie 100 1 llama gas natural boquilla ø 0,35mm	056751

fig.	código	descripción	tipo de gas	ø (mm)	UE (pzs)
1	100245	boquilla de quemador piloto	GLP	0,2	1
1	102545	boquilla de quemador piloto	GLP	0,2	5
1	100246	boquilla de quemador piloto	GN	0,35	1
1	102546	boquilla de quemador piloto	GN	0,35	5
1	102972	boquilla de quemador piloto	GN	0,4	1

1

fig.	código	descripción	para tubo ø	UE (pzs)
1	100904	tornillo de apriete	4mm	1
1	102504	tornillo de apriete	4mm	5
1	100905	tornillo de apriete	6mm	1
1	102505	tornillo de apriete	6mm	5

1 2 3 4

fig.	código	descripción
1	100917	junta para quemador piloto UE 1 pzs aluminio
1	102717	junta para quemador piloto UE 5 pzs aluminio
2	100916	resorte de compresión para quemador piloto UE 1 pzs
2	102716	resorte de compresión para quemador piloto UE 5 pzs
3	100918	tornillo para quemador piloto
4	101342	cubierta para quemador piloto

serie HD900

1

fig.	código	descripción	referencia
1	100094	piloto de encendido SIT tipo serie 140 1 llama para termo-par ø 5mm	059214

1

fig.	código	descripción	tipo de gas	código	UE (pzs)
1	100204	boquilla de quemador piloto	GLP	14	1
1	102604	boquilla de quemador piloto	GLP	14	5
1	100207	boquilla de quemador piloto	GN	27	1
1	102607	boquilla de quemador piloto	GN	27	5

1 2

fig.	código	descripción	para tubo ø	UE (pzs)
1	100897	anillo cortante	4mm	1
1	106737	anillo cortante	4mm	5
2	100908	tornillo de racor	4mm	1

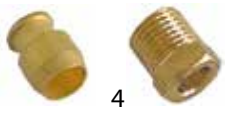

3 4

fig.	código	descripción	para tubo ø	UE (pzs)
2	102508	tornillo de racor	4mm	5
3	100898	anillo cortante	6mm	1
3	106738	anillo cortante	6mm	5
4	100909	tornillo de racor	6mm	1
4	102509	tornillo de racor	6mm	5

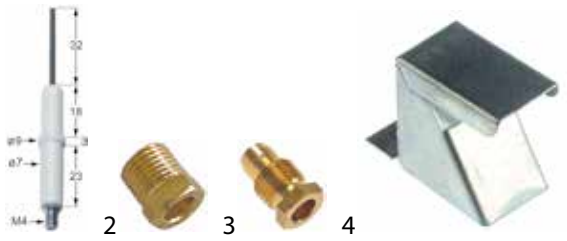

1 2 3 4

fig.	código	descripción
1	100701	electrodo de encendido empalme M4 UE 1 pzs
1	106834	electrodo de encendido empalme M4 UE 5 pzs
2	100906	unión roscada rosca M10x1 UE 1 pzs para bujía
2	102506	unión roscada rosca M10x1 UE 5 pzs para bujía
3	100907	unión roscada rosca M10x1 UE 1 pzs para termoelemento
3	102507	unión roscada para termopar M10x1 UE 5 pzs tipo SEF 1
4	100182	cubierta para quemador piloto UE 1 pzs

serie N700

1 2

fig.	código	descripción	referencia
1	102484	piloto de encendido 2 llamas para N700/N900 desde número de serie 646	0C3644
2	106789	piloto de encendido 2 llamas para N700/N900 desde número de serie 646	—

1

fig.	código	descripción	tipo de gas	código	UE (pzs)
1	107649	boquilla de quemador piloto	GLP	20	1
1	107172	boquilla de quemador piloto	GLP	25	1
1	107650	boquilla de quemador piloto	GLP	30	1
1	107173	boquilla de quemador piloto	GN	35	1
1	107174	boquilla de quemador piloto	GN	41	1
1	102686	boquilla de quemador piloto	GN	45	1
1	107175	boquilla de quemador piloto	GN	51	1

Encuentre nuestra gama siempre actualizada en la tienda online de GEV

fig.	código	descripción	para tubo ø	UE (pzs)
1	100870	anillo cortante	4mm	1
1	106735	anillo cortante	4mm	5
2	101283	tornillo de racor	4mm	1
2	102583	tornillo de racor	4mm	10
3	101857	anillo cortante	6mm	1
3	106736	anillo cortante	6mm	5
4	100909	tornillo de racor	6mm	1
4	102509	tornillo de racor	6mm	5

fig.	código	descripción
1	102507	unión roscada para termopar M10x1 UE 5 pzs tipo SEF 1
1	100907	unión roscada rosca M10x1 UE 1 pzs para termoelemento

serie Janus 1100

fig.	código	descripción	referencia
1	100856	piloto de encendido EGA tipo A gas licuado	—
2	100857	piloto de encendido EGA tipo A gas natural	—

fig.	código	descripción	tipo de gas	ø (mm)	UE (pzs)
1	100245	boquilla de quemador piloto	GLP	0,2	1
1	102545	boquilla de quemador piloto	GLP	0,2	5
1	100246	boquilla de quemador piloto	GN	0,35	1
1	107170	boquilla de quemador piloto	GN	0,35	1
1	102546	boquilla de quemador piloto	GN	0,35	5
1	102972	boquilla de quemador piloto	GN	0,4	1
1	102973	boquilla de quemador piloto	GN	0,45	1
1	107171	boquilla de quemador piloto	GN/GLP	0,25	1

fig.	código	descripción
1	100853	parte superior de quemador piloto
2	100963	piloto de encendido montura
3	100962	cabezal de quemador piloto
4	100964	cubierta para quemador piloto

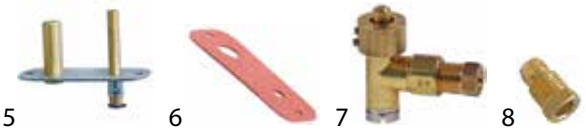

fig.	código	descripción
5	100847	parte central de pilotos de encendido
6	100806	junta para quemador piloto
7	101598	parte inferior de quemador piloto gas licuado taladro ø 0,2mm
7	101599	parte inferior de quemador piloto gas natural taladro ø 0,35mm
8	100904	tornillo de apriete M10x1 para tubo ø 4mm UE 1 pzs
8	102504	tornillo de apriete M10x1 para tubo ø 4mm UE 5 pzs

fig.	código	descripción
9	100917	junta para quemador piloto UE 1 pzs aluminio
9	102717	junta para quemador piloto UE 5 pzs aluminio
10	100916	resorte de compresión para quemador piloto UE 1 pzs
10	102716	resorte de compresión para quemador piloto UE 5 pzs
11	100918	tornillo para quemador piloto

electródos

universales

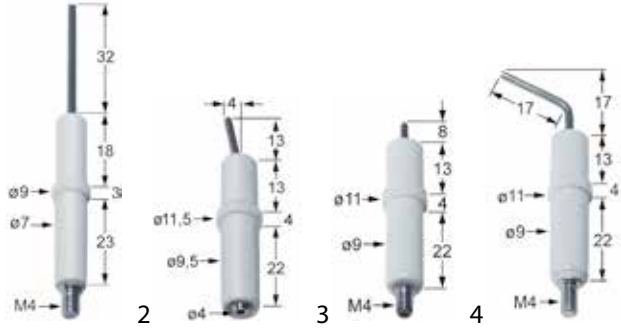

fig.	código	descripción
1	100701	electrodo de encendido
2	100702[1]	electrodo de encendido
3	100703[1]	electrodo de encendido
4	100704[1]	electrodo de encendido

[1]tipo Junkers

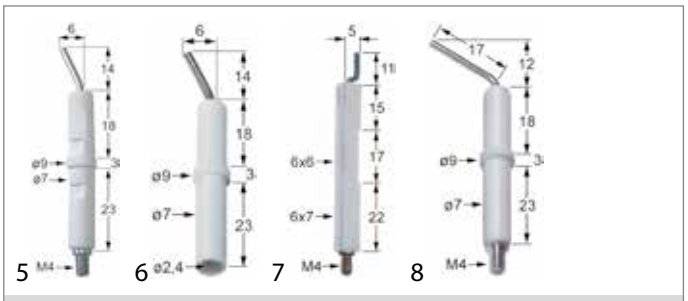

fig.	código	descripción
5	100706	electrodo de encendido
6	100707	electrodo de encendido
7	100708	electrodo de encendido
8	100719[1]	electrodo de encendido

[1]tipo Junkers

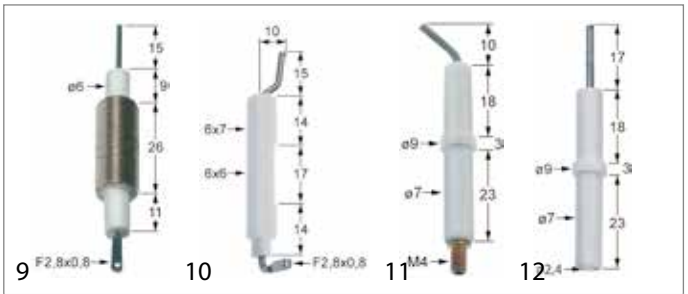

fig.	código	descripción
9	100721	electrodo de encendido
10	100798	electrodo de encendido
11	101779	electrodo de encendido
12	106619	electrodo de encendido

Aliberinox

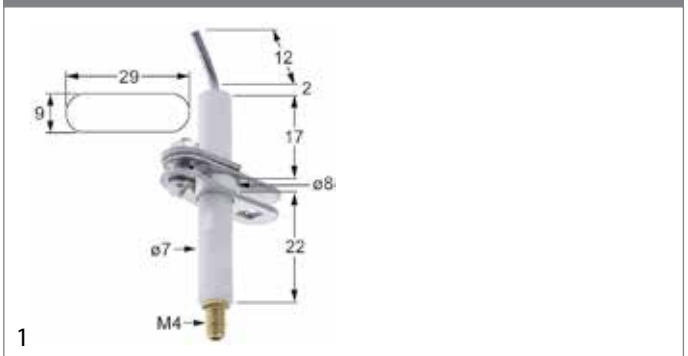

fig.	código	descripción	referencia
1	107468	electrodo de encendido	SEW932

Alpeninox

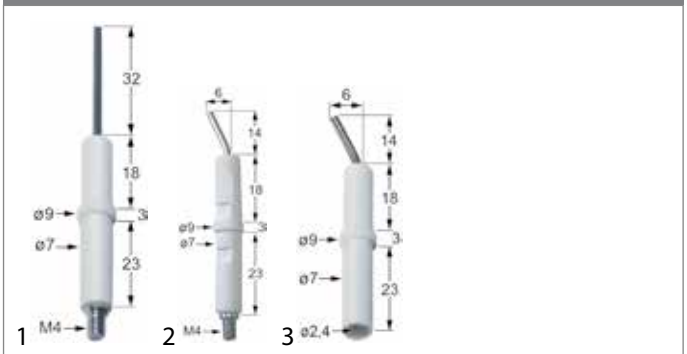

fig.	código	descripción	referencia
1	100701	electrodo de encendido	0A2473
2	100706	electrodo de encendido	300035
3	100707	electrodo de encendido	—

Ambach

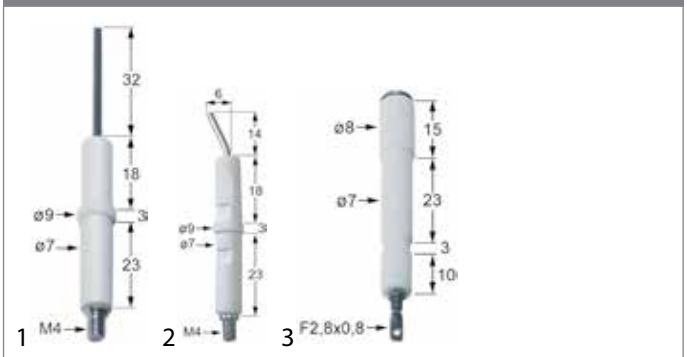

fig.	código	descripción	referencia
1	100701	electrodo de encendido	5062606677
2	100706	electrodo de encendido	5062607632
3	100715	electrodo de encendido	5062602389

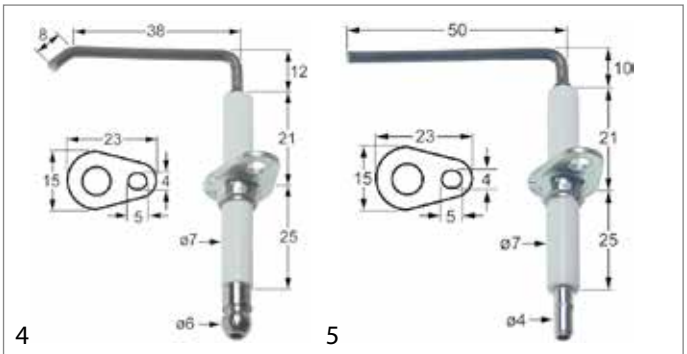

fig.	código	descripción	referencia
4	101788	electrodo de encendido	3562614387
5	101789	electrodo de encendido	3562614388

Encuentre nuestra gama siempre actualizada en la tienda online de GEV

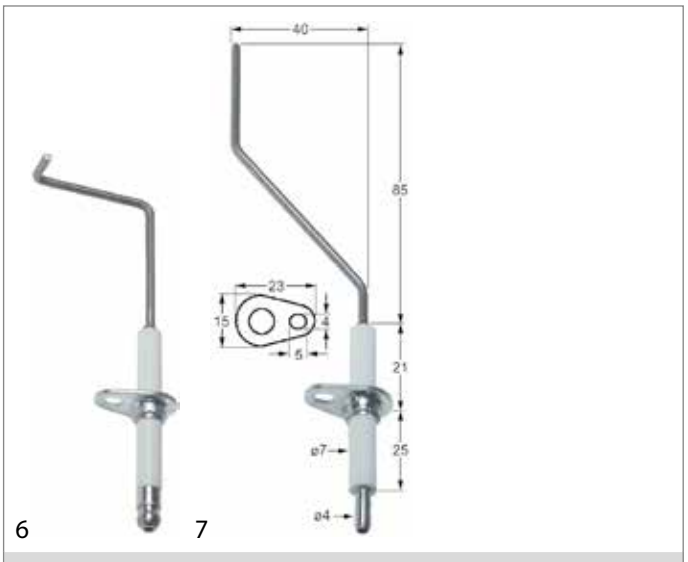

fig.	código	descripción	referencia
6	102165	electrodo de encendido	3562615503
7	102166	electrodo de encendido	3562615504

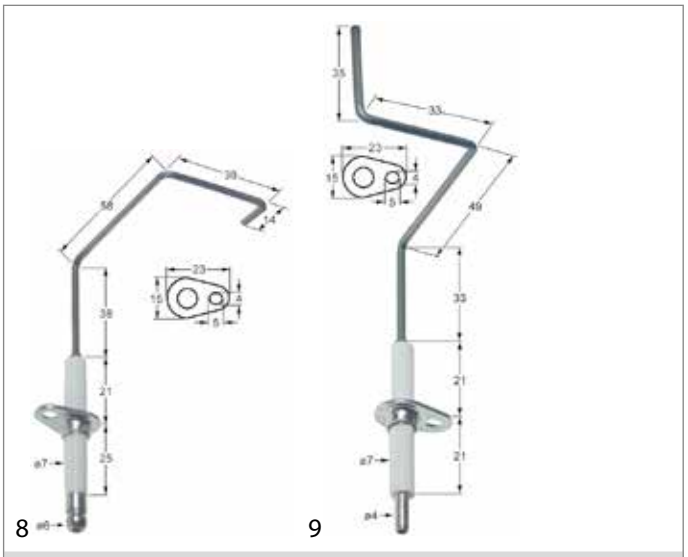

fig.	código	descripción	referencia
8	102167	electrodo de encendido	3562614697
9	102168	electrodo de encendido	3562614698

Angelo-Po

fig.	código	descripción	referencia
1	100701	electrodo de encendido	32T0190
2	100708	electrodo de encendido	32T0140
3	100712	electrodo de encendido	32T0080
4	100736	electrodo de encendido	32T0142

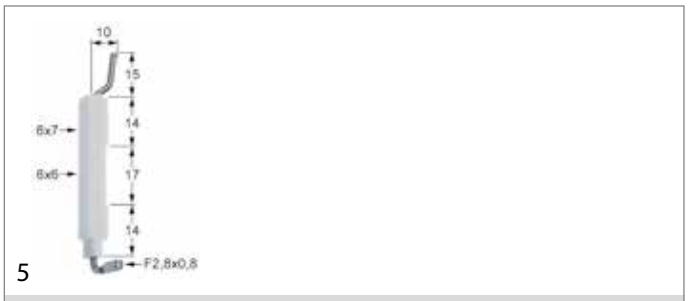

fig.	código	descripción	referencia
5	100798	electrodo de encendido	32T0010

Anitec

fig.	código	descripción	referencia
1	100701	electrodo de encendido	X13001
2	100706	electrodo de encendido	X14600
3	100729	electrodo de encendido	068032

Arris/Grillvapor

fig.	código	descripción	referencia
1	102314	electrodo de encendido	90.028

ATAG

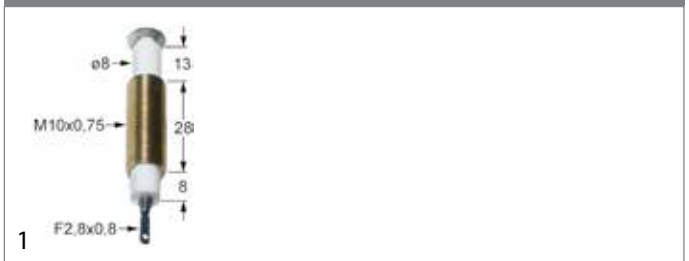

fig.	código	descripción	referencia
1	100724	electrodo de encendido	—

Baron

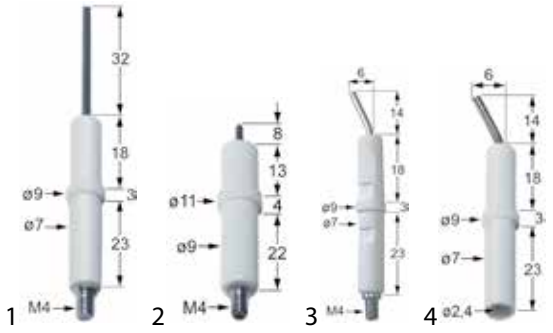

fig.	código	descripción	referencia
1	100701	electrodo de encendido	BN41826650010
2	100703	electrodo de encendido	MA636700
3	100706	electrodo de encendido	BN41853310150
4	100707	electrodo de encendido	BN6A013302

fig.	código	descripción	referencia
5	102314	electrodo de encendido	BN4185326010061
6	102335	electrodo de encendido	BN3104900
7	106619	electrodo de encendido	BN6A013301

Bartscher

fig.	código	descripción	referencia
1	100724	electrodo de encendido	010288

Bertos

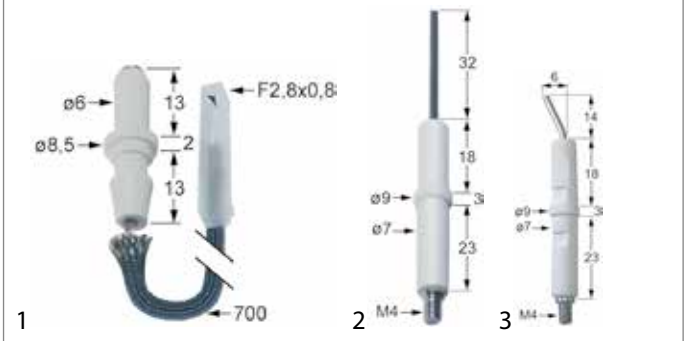

fig.	código	descripción	referencia
1	100167	electrodo de encendido	31187800
2	100701	electrodo de encendido	22296900
3	100706	electrodo de encendido	22298332

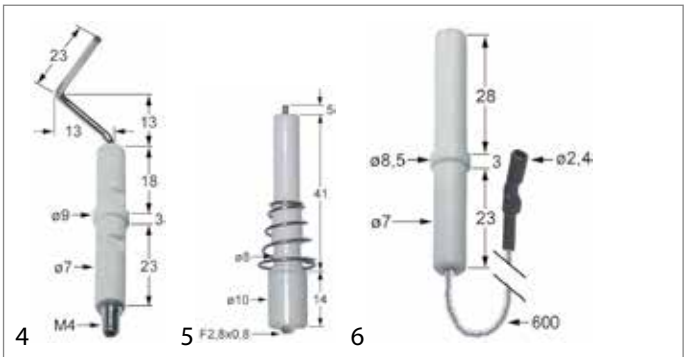

fig.	código	descripción	referencia
4	100709	electrodo de encendido	35187600
5	100729	electrodo de encendido	22296100
6	100733	electrodo de encendido	22296200

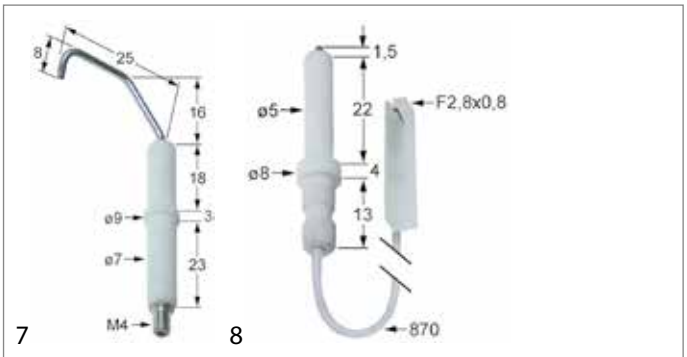

fig.	código	descripción	referencia
7	100822	electrodo de encendido	31187000
8	102161	electrodo de encendido	35187800

Encuentre nuestra gama siempre actualizada en la tienda online de GEV

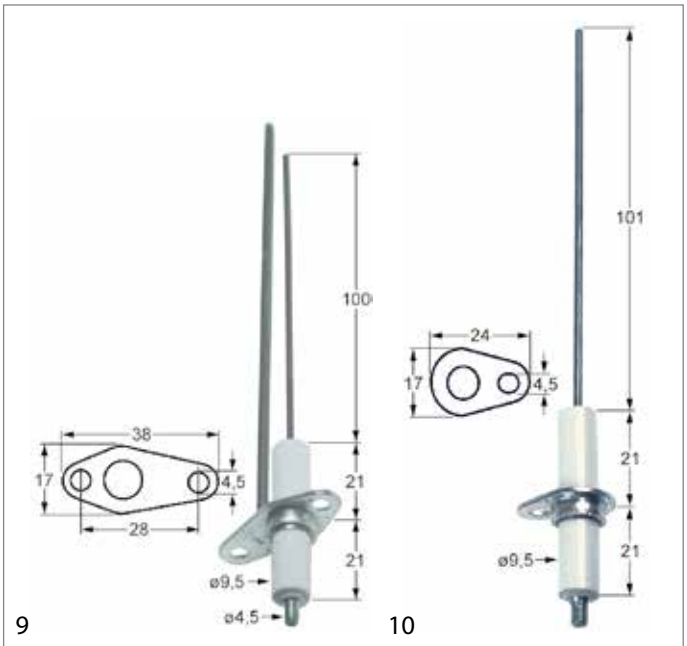

fig.	código	descripción	referencia
9	102322	electrodo de encendido	31187400
10	102323	electrodo de encendido	31187600

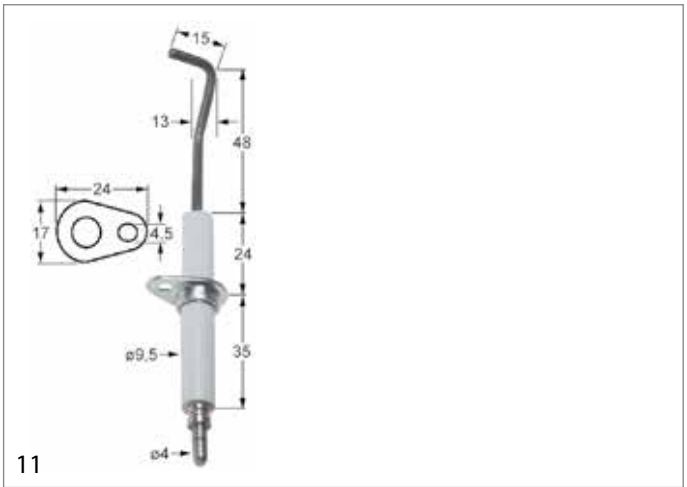

fig.	código	descripción	referencia
11	102342	electrodo de encendido	25297600

Bonnet

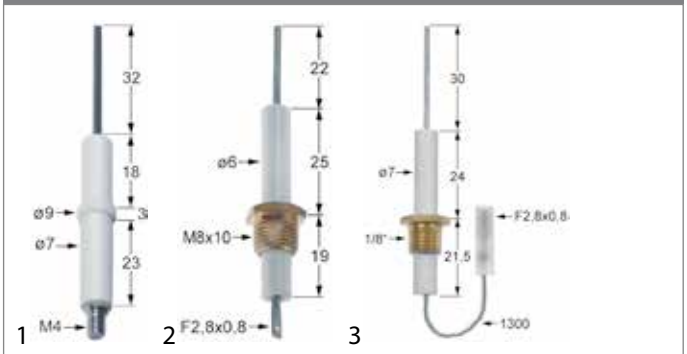

fig.	código	descripción	referencia
1	100701	electrodo de encendido	308480
2	102892	electrodo de encendido	308468
3	102981	electrodo de encendido	308469

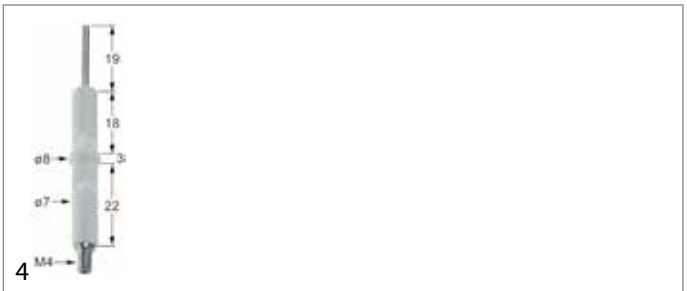

fig.	código	descripción	referencia
4	106516	electrodos de supervisión	308480

Bourgeois

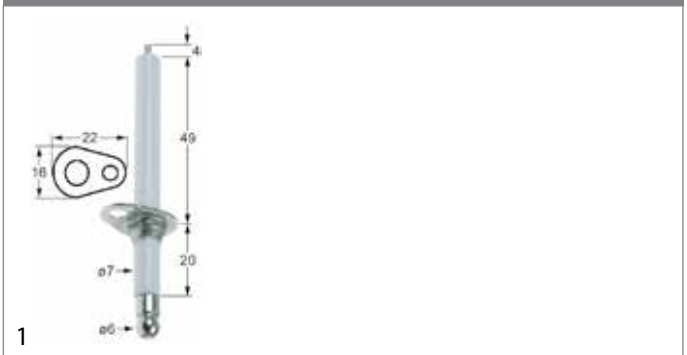

fig.	código	descripción	referencia
1	106928	electrodo de encendido	ALLU009

Capic

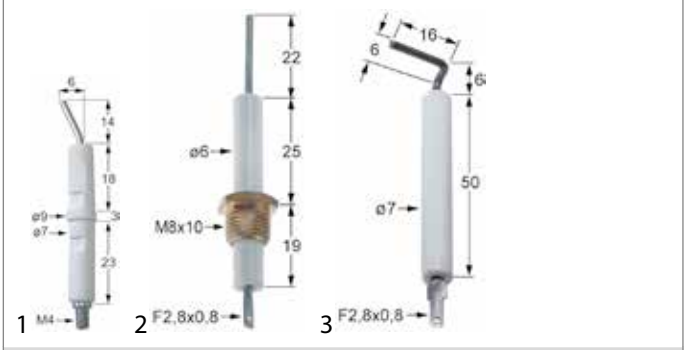

fig.	código	descripción	referencia
1	100706	electrodo de encendido	G207511
2	102892	electrodo de encendido	G207534
3	102907	electrodo de encendido	G101030

Encuentre nuestra gama siempre actualizada en la tienda online de GEV

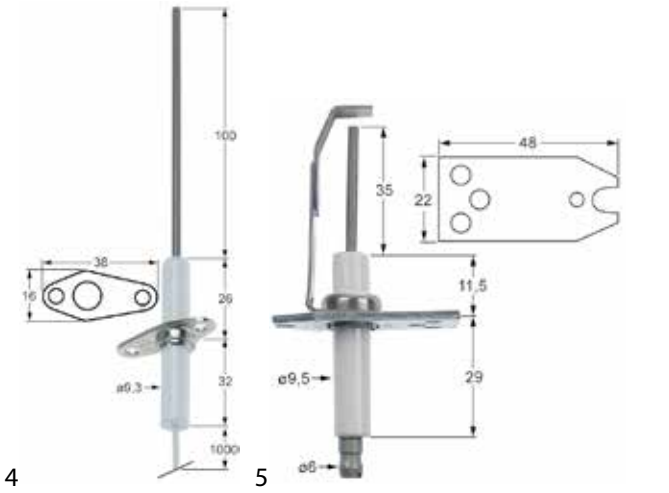

fig.	código	descripción	referencia
4	104448	electrodo de encendido	G207536
5	104637	electrodo de encendido	G101034

Casta

fig.	código	descripción	referencia
1	100706	electrodo de encendido	770026

CB

fig.	código	descripción	referencia
1	100705	electrodo de encendido	08080003
2	102903	electrodo de encendido	08082327

Charvet

fig.	código	descripción	referencia
1	100707	electrodo de encendido	05315A

Convotherm

fig.	código	descripción	referencia
1	106516	electrodos de supervisión	4008104
2	109183[1]	electrodos de supervisión	2617320

[1]con junta y tubo contráctil

Cooking-Systems

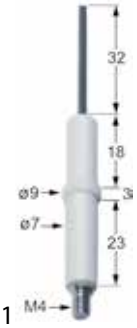

fig.	código	descripción	referencia
1	100701	electrodo de encendido	C5810139

Encuentre nuestra gama siempre actualizada en la tienda online de GEV

Cookmax

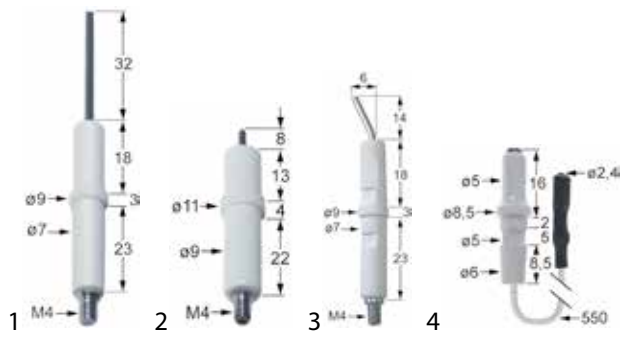

fig.	código	descripción	referencia
1	100701	electrodo de encendido	1949900
2	100703	electrodo de encendido	636700
3	100706	electrodo de encendido	GS3856
4	104772	electrodo de encendido	—

fig.	código	descripción	referencia
5	104785	electrodo de encendido	404530200
6	106619	electrodo de encendido	6A013301

Cuppone

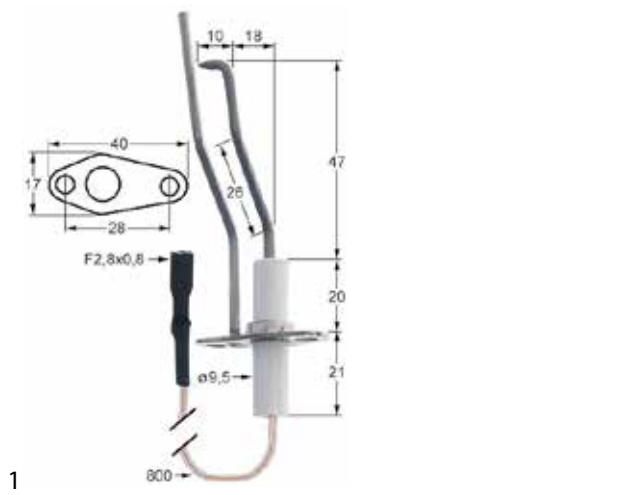

fig.	código	descripción	referencia
1	100769	electrodo de encendido	91310480

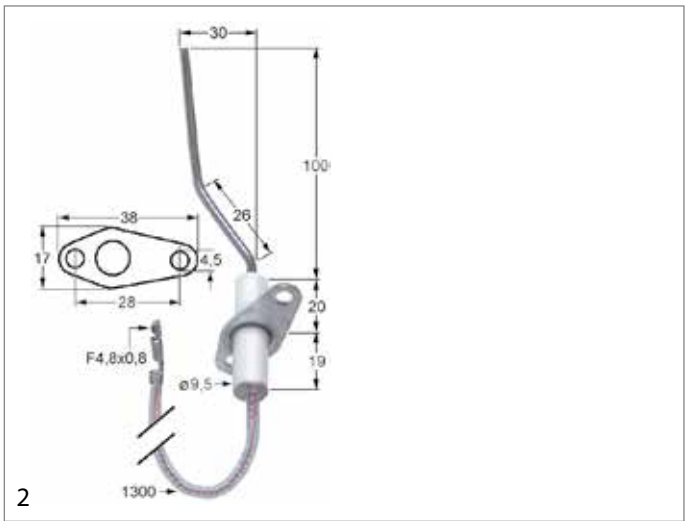

fig.	código	descripción	referencia
2	100780	electrodo de encendido	91310490

EKU

fig.	código	descripción	referencia
1	100701	electrodo de encendido	1-W-626
2	100729	electrodo de encendido	1-W-396

Electrolux

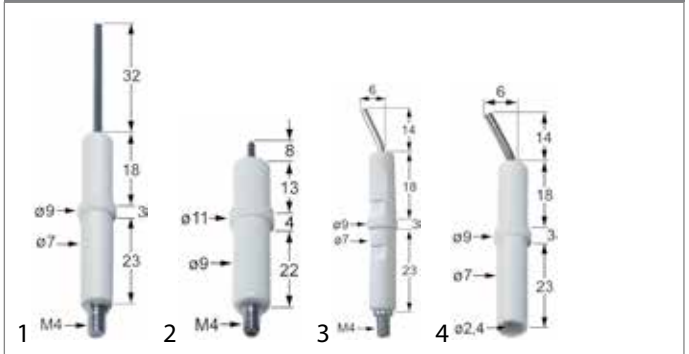

fig.	código	descripción	referencia
1	100701	electrodo de encendido	059380
2	100703	electrodo de encendido	203190
3	100706	electrodo de encendido	056754
4	100707	electrodo de encendido	054336

Encuentre nuestra gama siempre actualizada en la tienda online de GEV

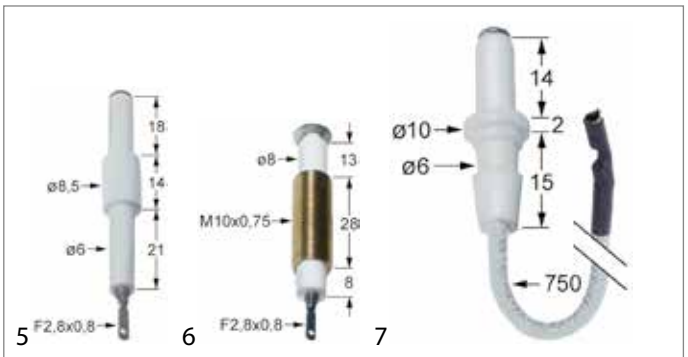

fig.	código	descripción	referencia
5	100717	electrodo de encendido	054099
6	100724	electrodo de encendido	0H6257
7	100738	electrodo de encendido	004970

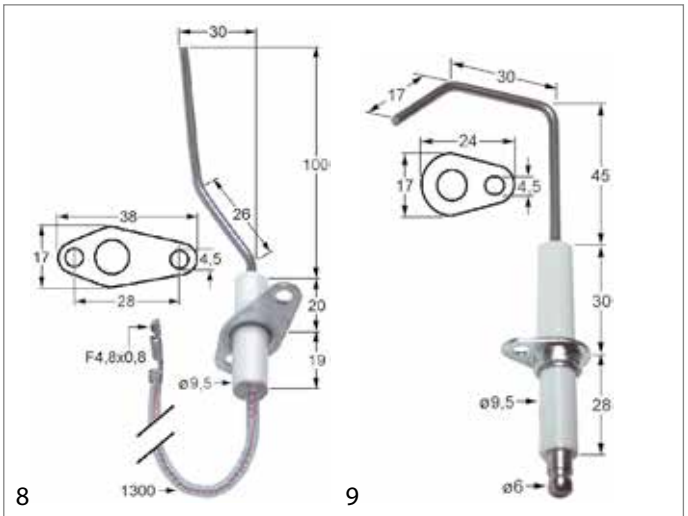

fig.	código	descripción	referencia
8	100780	electrodo de encendido	0C5599
9	102169	electrodo de encendido	003556

fig.	código	descripción	referencia
10	102175	electrodo de encendido	002638
11	102330	electrodo de encendido	058337

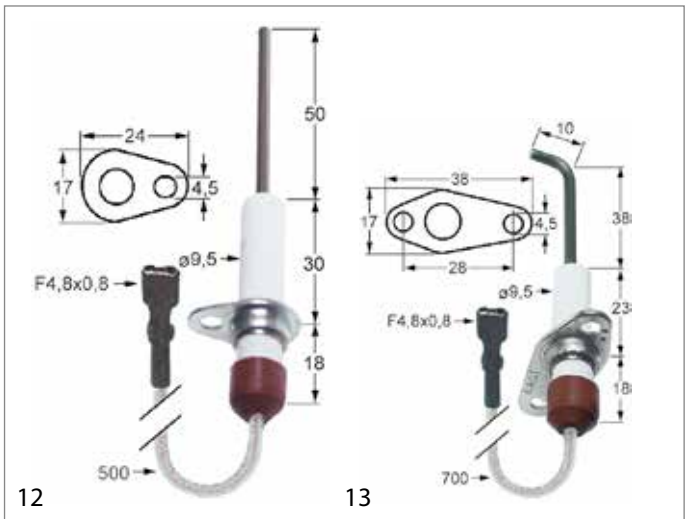

fig.	código	descripción	referencia
12	102345	electrodo de encendido	0C1049
13	102349	electrodo de encendido	005920

fig.	código	descripción	referencia
14	102351	electrodo de encendido	0C1137

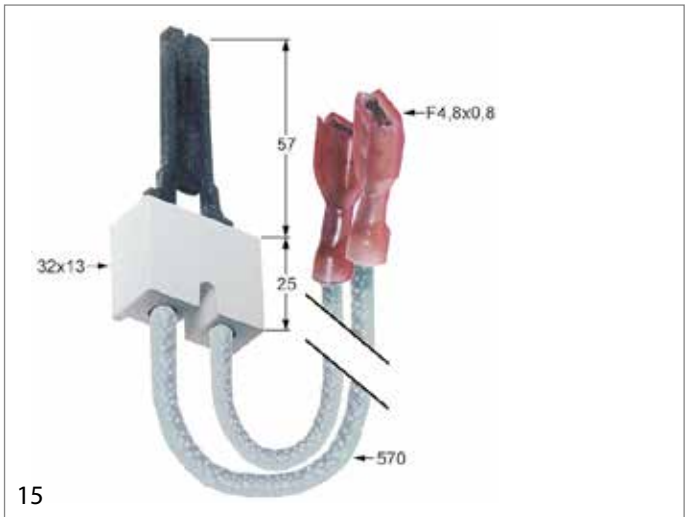

fig.	código	descripción	referencia
15	102354	electrodo de encendido	003471

Encuentre nuestra gama siempre actualizada en la tienda online de GEV

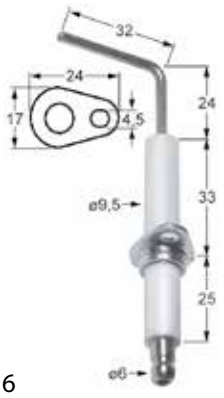

16

17

fig.	código	descripción	referencia
16	102360	electrodo de encendido	002344
17	102361	electrodo de encendido	002637

18

19

fig.	código	descripción	referencia
18	102362	electrodo de encendido	0H6803
19	102965	electrodo de encendido	0KI351

20

21

fig.	código	descripción	referencia
20	104535	electrodo de encendido	0C4461
21	106880	electrodo de encendido	0C5273

22

fig.	código	descripción	referencia
22	103225	electrodos de supervisión y de encendido	0C4462

Elettrobar

1

fig.	código	descripción	referencia
1	100701	electrodo de encendido	611006

Elframo

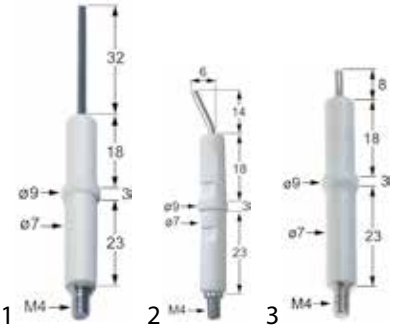

1 2 3

fig.	código	descripción	referencia
1	100701	electrodo de encendido	33110001
2	100706	electrodo de encendido	33110002
3	102871	electrodo de encendido	33110003

Eloma

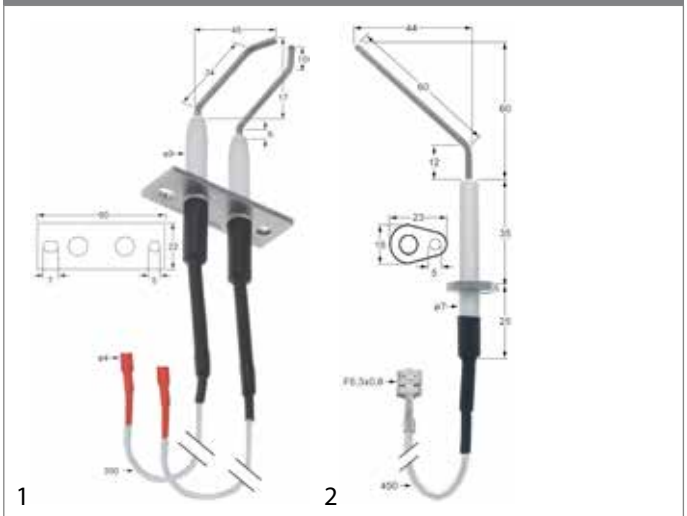

fig.	código	descripción	referencia
1	106996	electrodo de encendido	EL0874787
2	106997	electrodos de supervisión	EL0874906

Elro

fig.	código	descripción	referencia
1	104650	electrodo de encendido	4.033374-0

Emmepi

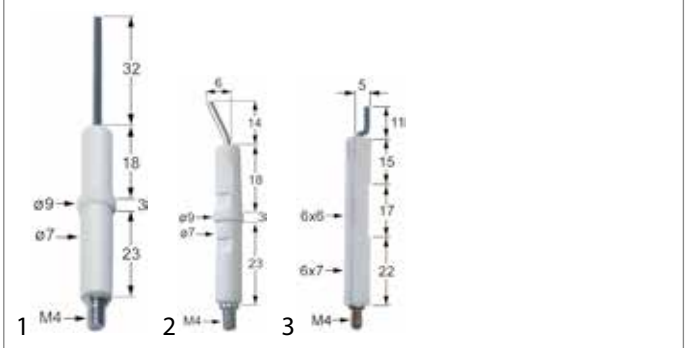

fig.	código	descripción	referencia
1	100701	electrodo de encendido	807905
2	100706	electrodo de encendido	808177
3	100708	electrodo de encendido	C00172

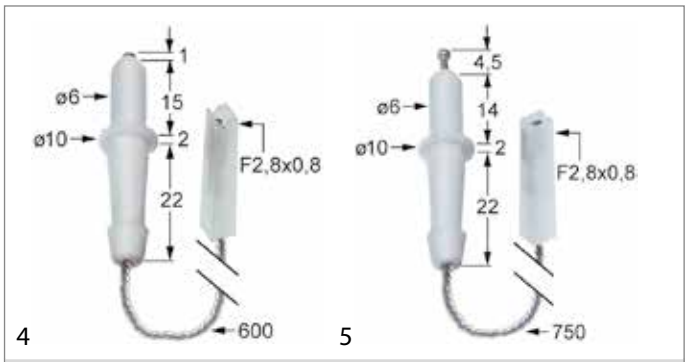

fig.	código	descripción	referencia
4	100753	electrodo de encendido	C10085
5	100754	electrodo de encendido	C10161

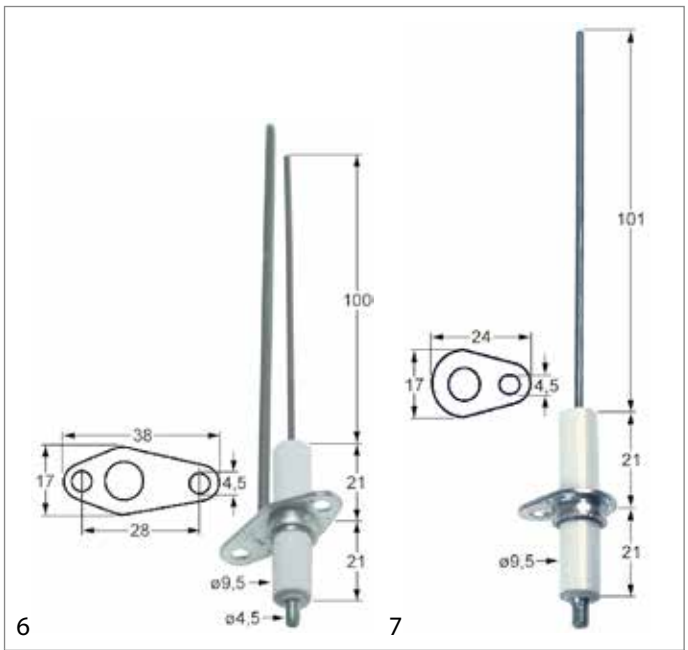

fig.	código	descripción	referencia
6	102322	electrodo de encendido	808592
7	102323	electrodo de encendido	808593

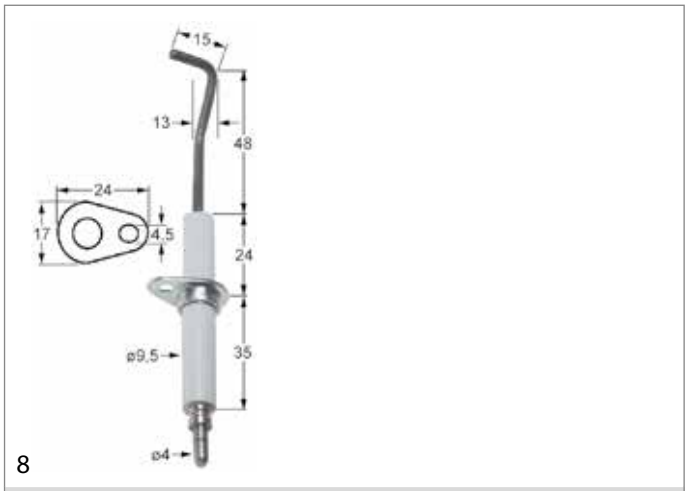

fig.	código	descripción	referencia
8	102342	electrodo de encendido	809281

Encuentre nuestra gama siempre actualizada en la tienda online de GEV

Faba

fig.	código	descripción	referencia
1	100167	electrodo de encendido	PR3G033

Fage

fig.	código	descripción	referencia
1	100707	electrodo de encendido	CANDELA

Fagor

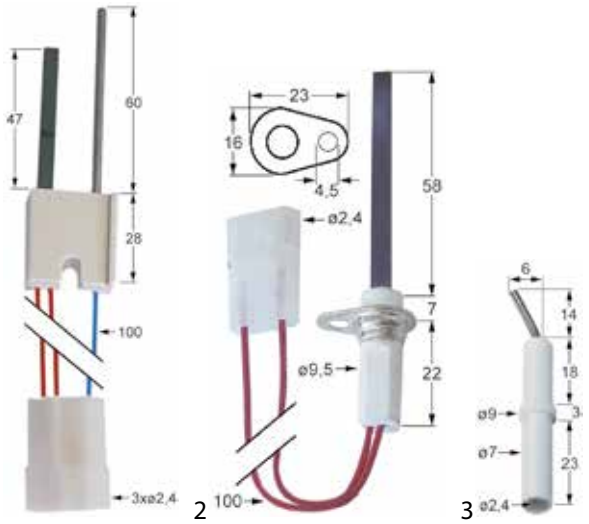

fig.	código	descripción	referencia
1	100730	bujía incandescente	12027683
2	100757	bujía incandescente	12017356
3	100707	electrodo de encendido	12008994

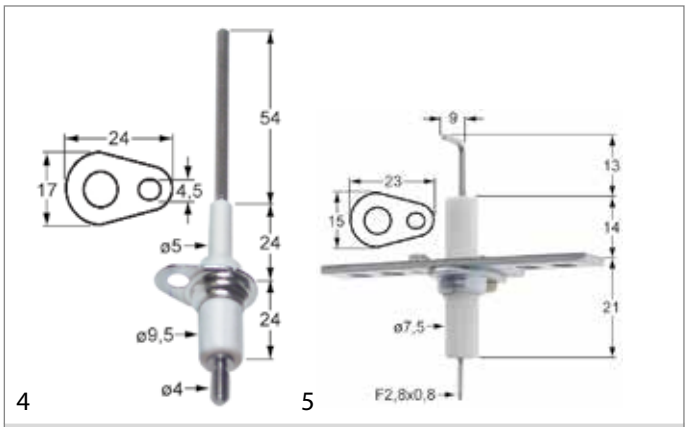

fig.	código	descripción	referencia
4	100759	electrodo de encendido	12023896
5	102446	electrodo de encendido	12025163

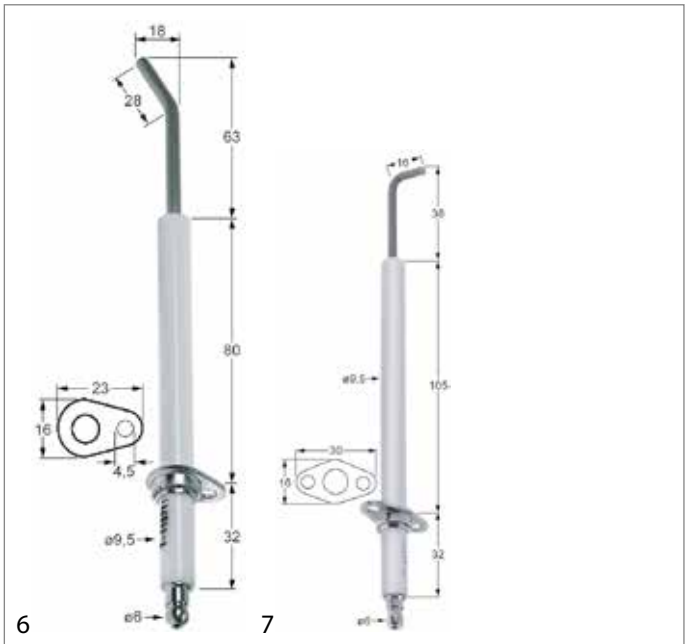

fig.	código	descripción	referencia
6	102448	electrodo de encendido	12018798
7	102765	electrodo de encendido	12024719

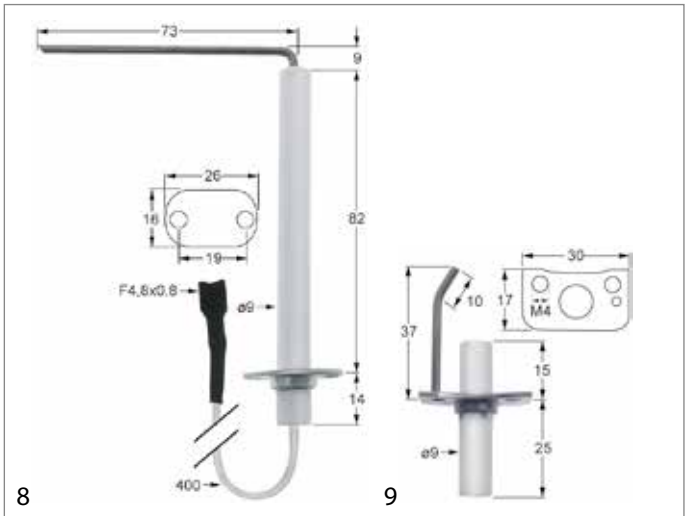

fig.	código	descripción	referencia
8	102879	electrodo de encendido	12038022
9	102882	electrodo de encendido	12037972

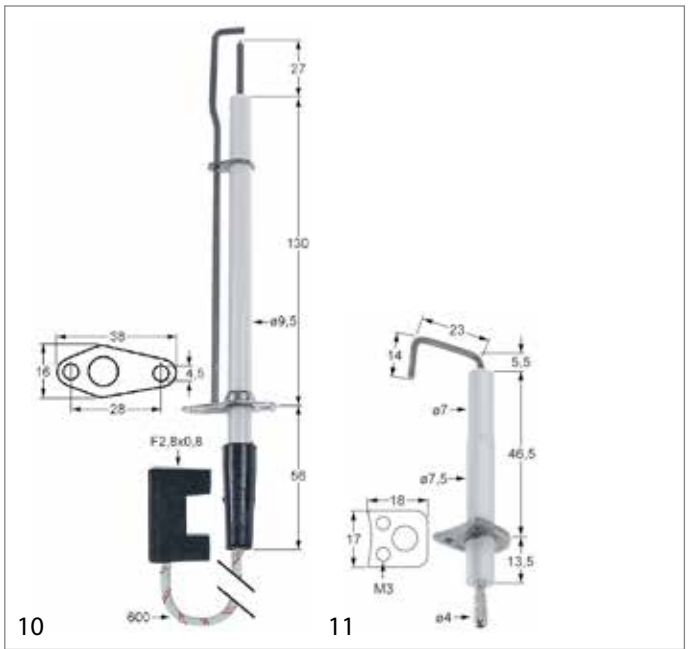

fig.	código	descripción	referencia
10	102884	electrodo de encendido	12028814
11	106728	electrodo de encendido	12033209

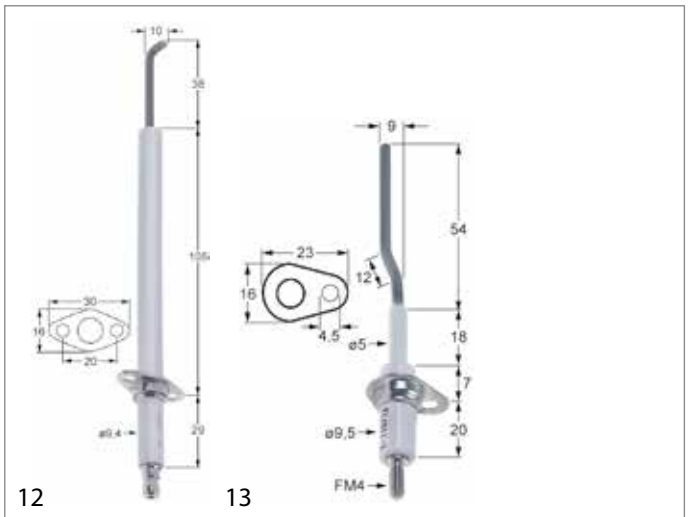

fig.	código	descripción	referencia
12	109111	electrodo de encendido	12024726
13	102447	electrodos de supervisión	12023920

Falcon

fig.	código	descripción	referencia
1	104638	electrodo de encendido	536003328
2	107280	electrodo de encendido	530780060
3	107281	electrodo de encendido	530760010

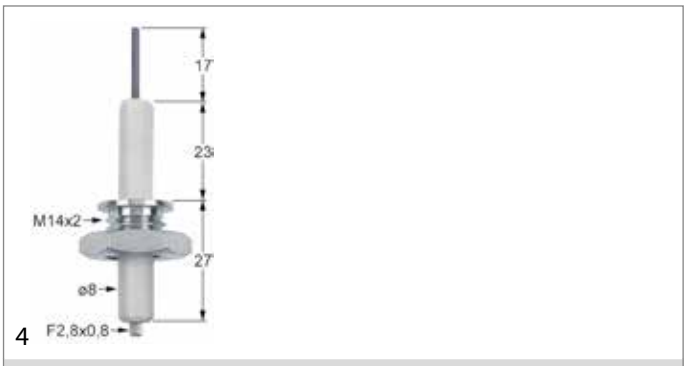

fig.	código	descripción	referencia
4	107282	electrodo de encendido	535480033

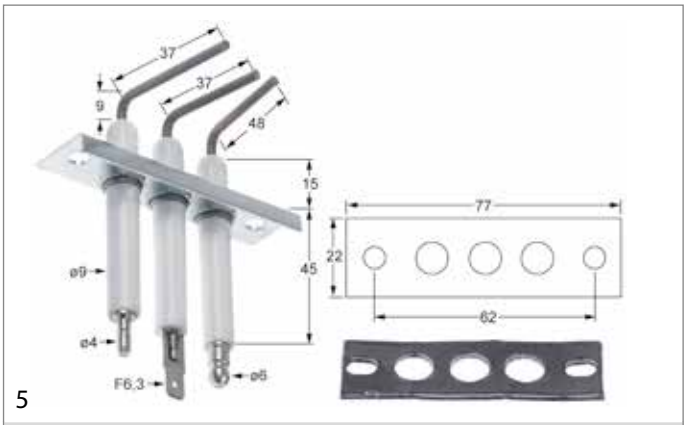

fig.	código	descripción	referencia
5	107306	electrodo de encendido	536060018

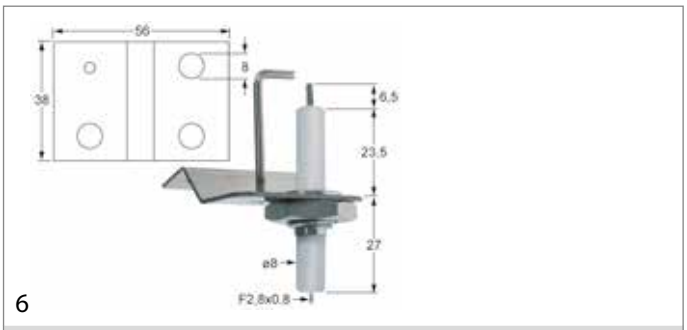

fig.	código	descripción	referencia
6	107355	electrodo de encendido	535700560

Fiamma

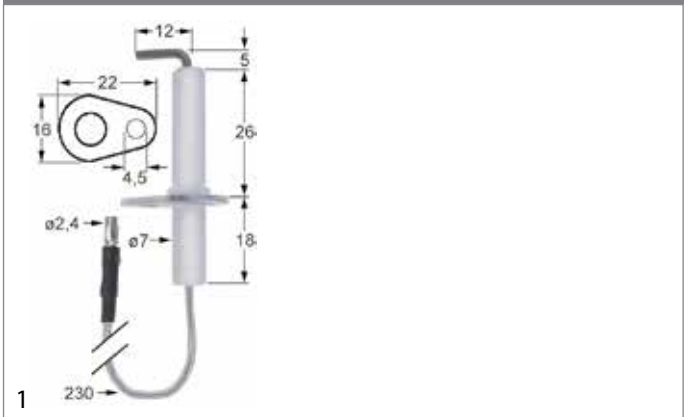

fig.	código	descripción	referencia
1	106583	electrodo de encendido	4.0.100.0075

Encuentre nuestra gama siempre actualizada en la tienda online de GEV

Fimar

fig.	código	descripción	referencia
1	100768	electrodo de encendido	CO3106

Firex

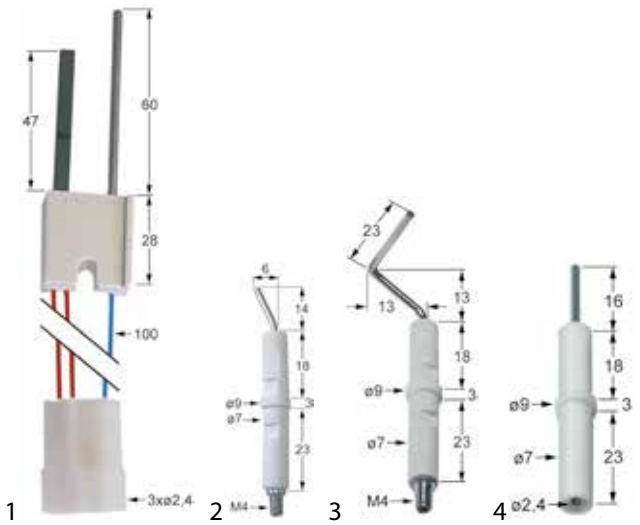

fig.	código	descripción	referencia
1	100730	bujía incandescente	—
2	100706	electrodo de encendido	30100054
3	100709	electrodo de encendido	30100050
4	102330	electrodo de encendido	30100052

Foem

fig.	código	descripción	referencia
1	100706	electrodo de encendido	05000078750

Foinox

fig.	código	descripción	referencia
1	100706	electrodo de encendido	0832
2	102342	electrodo de encendido	11007

Forved

fig.	código	descripción	referencia
1	100706	electrodo de encendido	3152

Franke

fig.	código	descripción	referencia
1	102907	electrodo de encendido	1G564251

Encuentre nuestra gama siempre actualizada en la tienda online de GEV

Gasco

fig.	código	descripción	referencia
1	100708	electrodo de encendido	G6058011

GGF

fig.	código	descripción	referencia
1	100868	electrodo de encendido	Candele A.O.10

Gico

fig.	código	descripción	referencia
1	100701	electrodo de encendido	270200700
2	100706	electrodo de encendido	4398070
3	100796	electrodo de encendido	792311420
4	102871	electrodo de encendido	4398060

GIGA

fig.	código	descripción	referencia
1	100701	electrodo de encendido	X13001
2	100706	electrodo de encendido	X14600
3	100729	electrodo de encendido	X15000

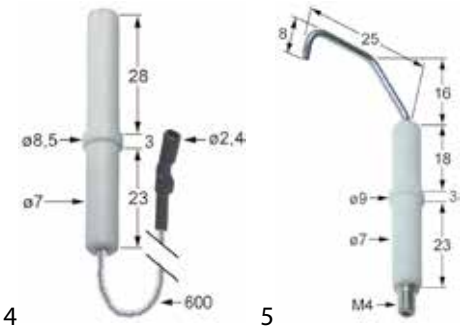

fig.	código	descripción	referencia
4	100733	electrodo de encendido	X14500
5	100822	electrodo de encendido	X16800

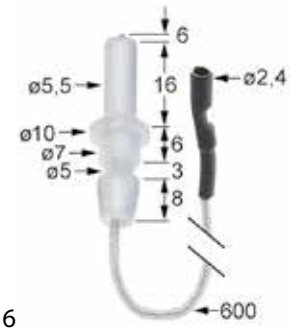

fig.	código	descripción	referencia
6	102467	electrodo de encendido	AGB019ZR10

Encuentre nuestra gama siempre actualizada en la tienda online de GEV

Giorik

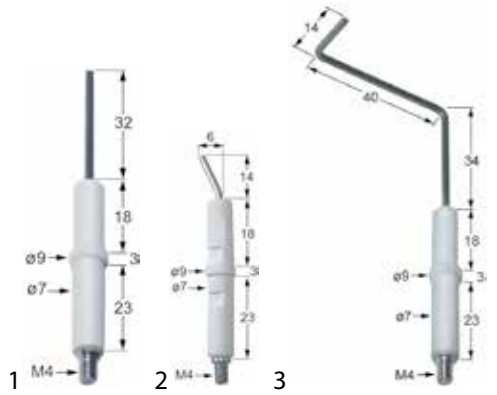

fig.	código	descripción	referencia
1	100701	electrodo de encendido	6010062
2	100706	electrodo de encendido	6010046
3	102331	electrodo de encendido	2012109

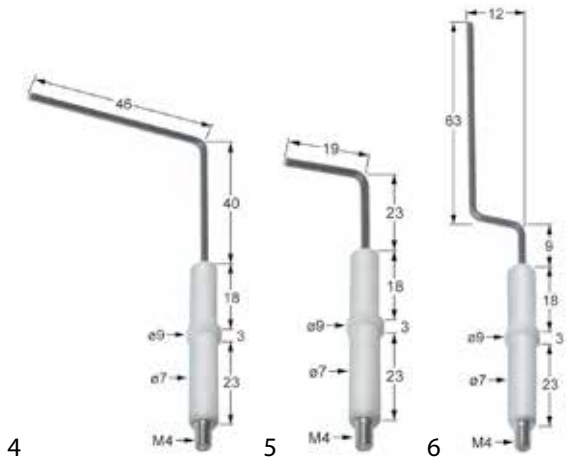

fig.	código	descripción	referencia
4	102332	electrodo de encendido	2012108
5	102333	electrodo de encendido	2012111
6	102334	electrodo de encendido	2012110

Haka

fig.	código	descripción	referencia
1	100729	electrodo de encendido	2-990021

Heidebrenner

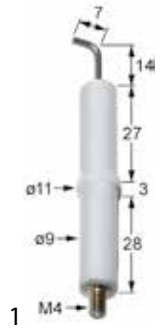

fig.	código	descripción	referencia
1	102863	electrodo de encendido	93292

Honeywell

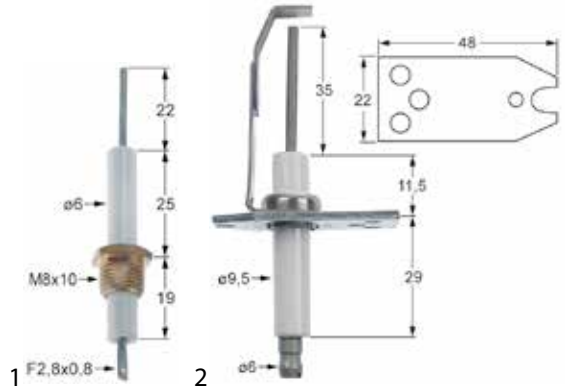

fig.	código	descripción	referencia
1	102892	electrodo de encendido	45900413002B
2	104637	electrodo de encendido	Q347A-1004

Iberital-Macchine

fig.	código	descripción	referencia
1	100701	electrodo de encendido	9611

Encuentre nuestra gama siempre actualizada en la tienda online de GEV

Ilsa

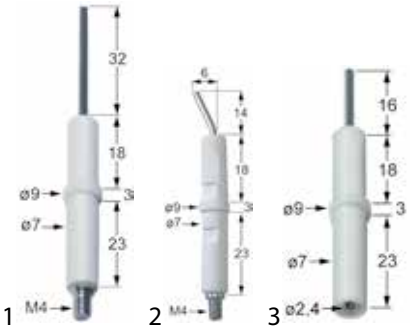

fig.	código	descripción	referencia
1	100701	electrodo de encendido	61067
2	100706	electrodo de encendido	61602
3	102330	electrodo de encendido	110262

Imperial-USA

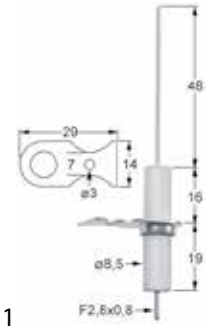

fig.	código	descripción	referencia
1	106350	electrodo de encendido	1256

Indesit

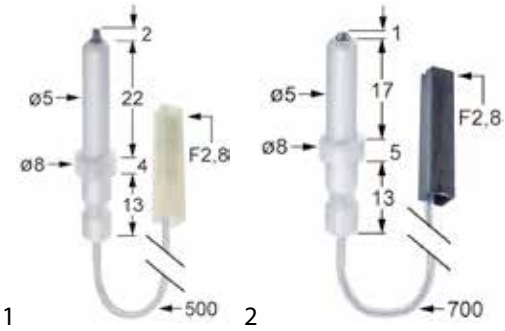

fig.	código	descripción	referencia
1	107383	electrodo de encendido	C00075911
2	107384	electrodo de encendido	C00052951

Inoxtrend

fig.	código	descripción	referencia
1	102316	electrodo de encendido	C2494-00

fig.	código	descripción	referencia
2	107657	electrodo de encendido	C9309-32

Jemi

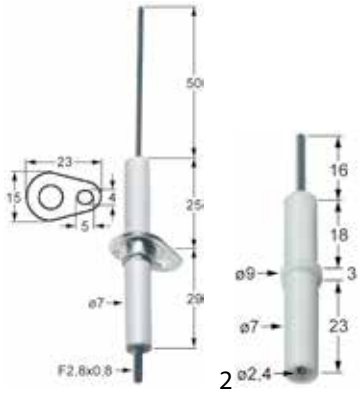

fig.	código	descripción	referencia
1	100711	electrodo de encendido	210003
2	102330	electrodo de encendido	210202

Encuentre nuestra gama siempre actualizada en la tienda online de GEV

Jünger

fig.	código	descripción	referencia
1	100743	electrodo de encendido	401120

Junkers

fig.	código	descripción	referencia
1	100702	electrodo de encendido	8 748 107 078
2	100703	electrodo de encendido	8 748 107 070
3	100704	electrodo de encendido	8 748 107 073
4	100719	electrodo de encendido	8 747 107 066

Juno

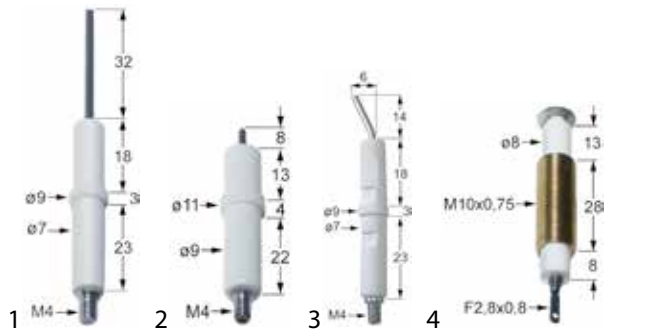

fig.	código	descripción	referencia
1	100701	electrodo de encendido	059380
2	100703	electrodo de encendido	203190
3	100706	electrodo de encendido	056754
4	100724	electrodo de encendido	0H6257

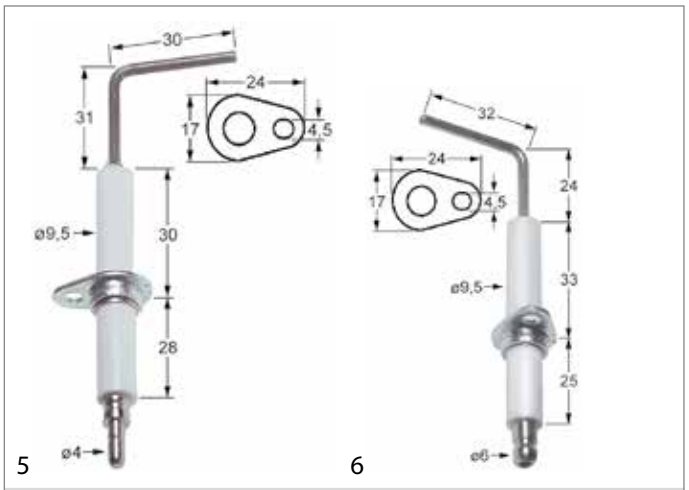

fig.	código	descripción	referencia
5	102175	electrodo de encendido	002638
6	102360	electrodo de encendido	002344

fig.	código	descripción	referencia
7	102362	electrodo de encendido	0H6803

Komel

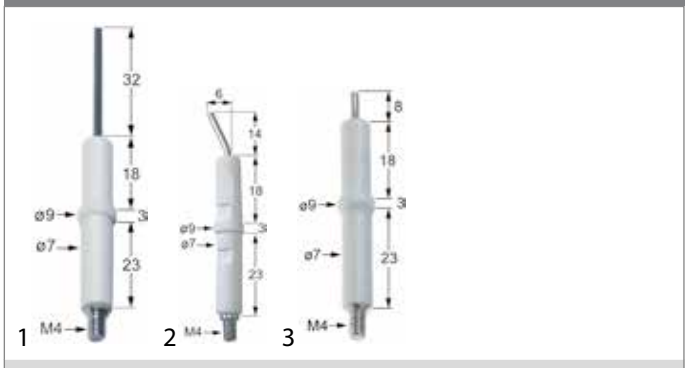

fig.	código	descripción	referencia
1	100701	electrodo de encendido	33110001
2	100706	electrodo de encendido	33110002
3	102871	electrodo de encendido	33110003

Krefft

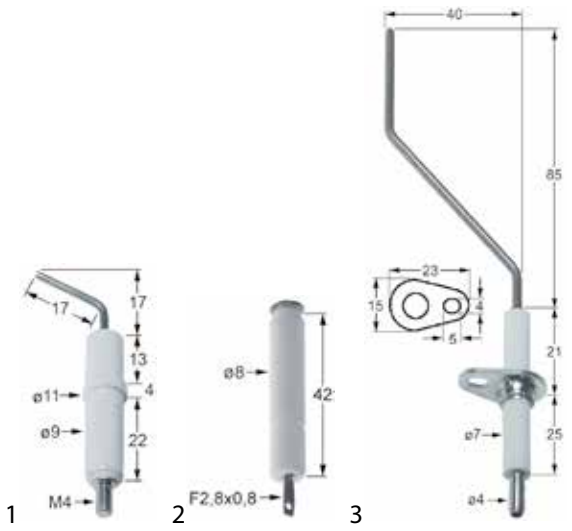

fig.	código	descripción	referencia
1	100704	electrodo de encendido	49-407123
2	100720	electrodo de encendido	49-185217
3	102166	electrodo de encendido	42-3562615504

fig.	código	descripción	referencia
4	102880	electrodo de encendido	76-20680152

Küppersbusch

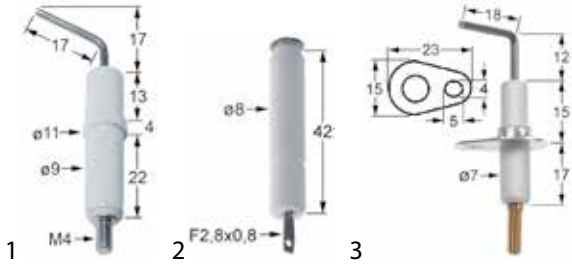

fig.	código	descripción	referencia
1	100704	electrodo de encendido	407123
2	100720	electrodo de encendido	185217
3	101782	electrodo de encendido	162800

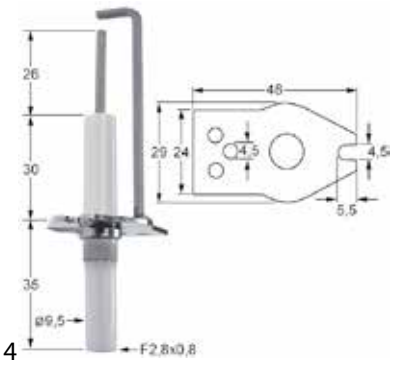

fig.	código	descripción	referencia
4	101783	electrodo de encendido	162805

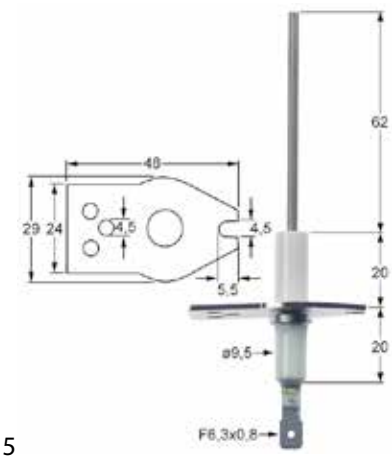

fig.	código	descripción	referencia
5	101784	electrodo de encendido	162806

Lainox

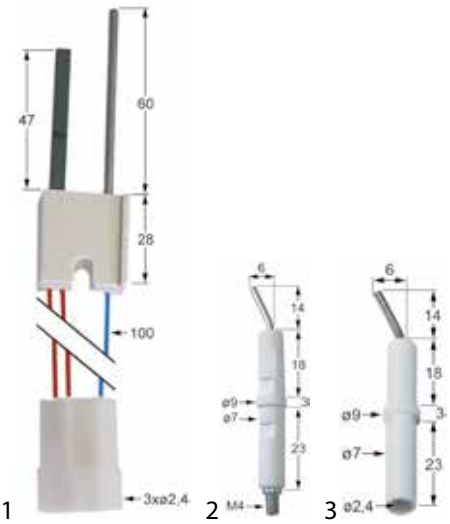

fig.	código	descripción	referencia
1	100730	bujía incandescente	LAR63050040
2	100706	electrodo de encendido	LAR63050010
3	100707	electrodo de encendido	LAR63050010

Encuentre nuestra gama siempre actualizada en la tienda online de GEV

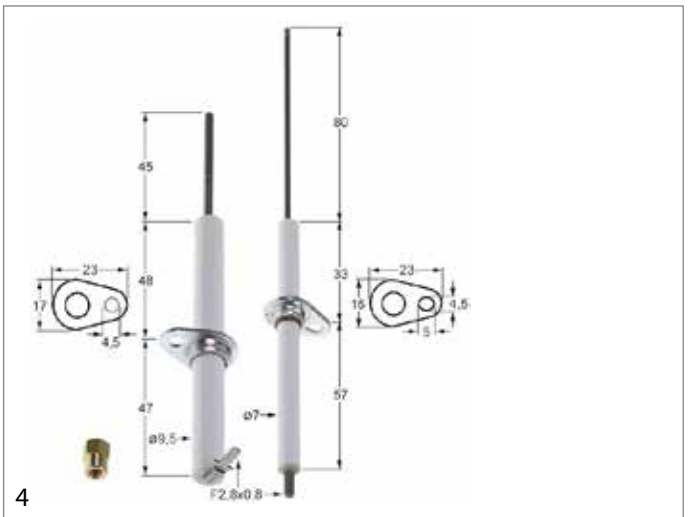

fig.	código	descripción	referencia
4	106525	electrodo de encendido	LAR63050070

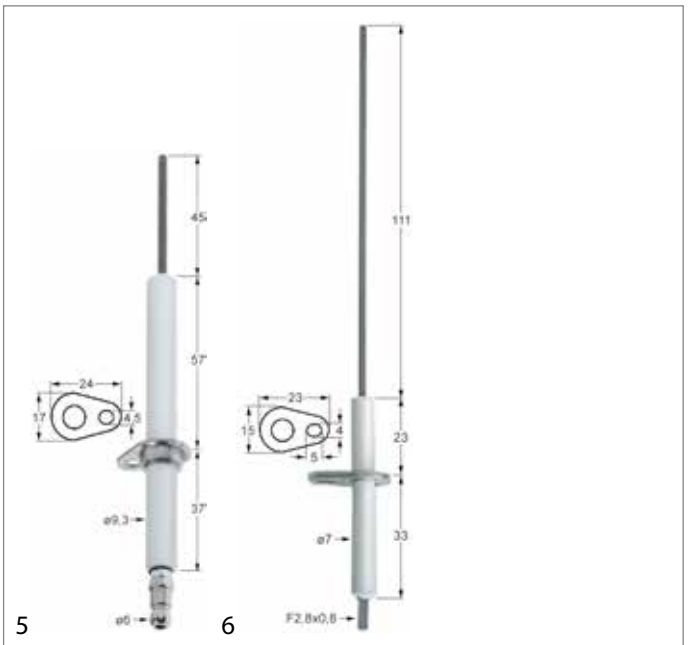

fig.	código	descripción	referencia
5	106756	electrodo de encendido	LAR63050130
6	400172	electrodo de encendido	LAR63050060

fig.	código	descripción	referencia
7	106647	juego de electrodos de encendido	LAR63050100

Lincar

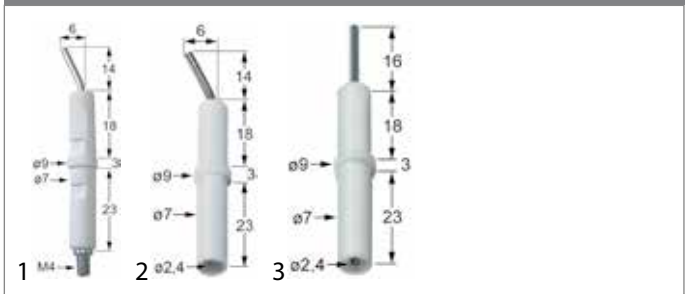

fig.	código	descripción	referencia
1	100706	electrodo de encendido	40020902
2	100707	electrodo de encendido	009,008
3	102330	electrodo de encendido	40020900

Lohberger

fig.	código	descripción	referencia
1	102965	electrodo de encendido	52165040
2	103247	electrodo de encendido	52152050

Lotus

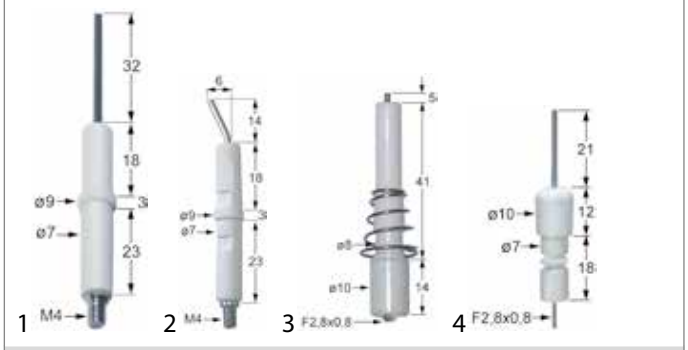

fig.	código	descripción	referencia
1	100701	electrodo de encendido	537003000
2	100706	electrodo de encendido	30100054
3	100729	electrodo de encendido	537002700
4	100799	electrodo de encendido	537002000

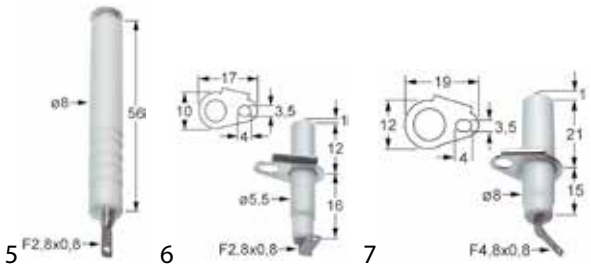

fig.	código	descripción	referencia
5	100800	electrodo de encendido	537010300
6	102326	electrodo de encendido	537021700
7	102327	electrodo de encendido	537021800

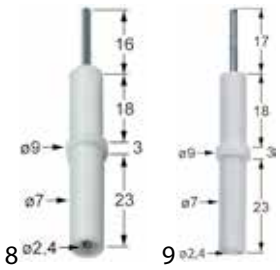

fig.	código	descripción	referencia
8	102330	electrodo de encendido	537008300
9	106619	electrodo de encendido	537010200

Malag

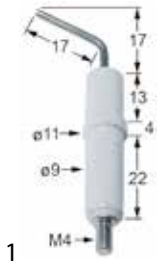

fig.	código	descripción	referencia
1	100704	electrodo de encendido	112414

Mareno

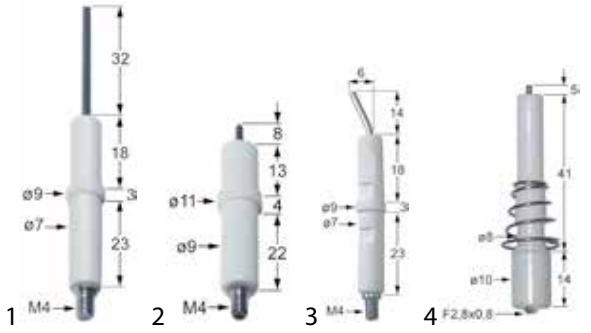

fig.	código	descripción	referencia
1	100701	electrodo de encendido	MA1888300
2	100703	electrodo de encendido	MA636700
3	100706	electrodo de encendido	MA224211
4	100729	electrodo de encendido	MA1031025600

fig.	código	descripción	referencia
5	106756	electrodo de encendido	LAR63050130

MBM-Italia

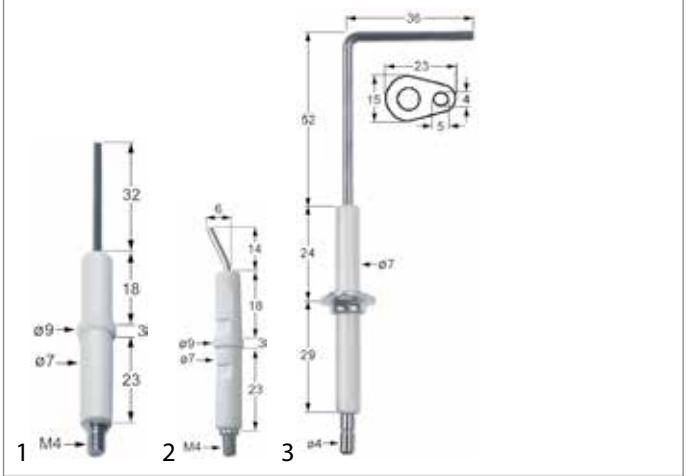

fig.	código	descripción	referencia
1	100701	electrodo de encendido	RTCP800033
2	100706	electrodo de encendido	RTCU900073
3	100735	electrodo de encendido	PAFOC00249

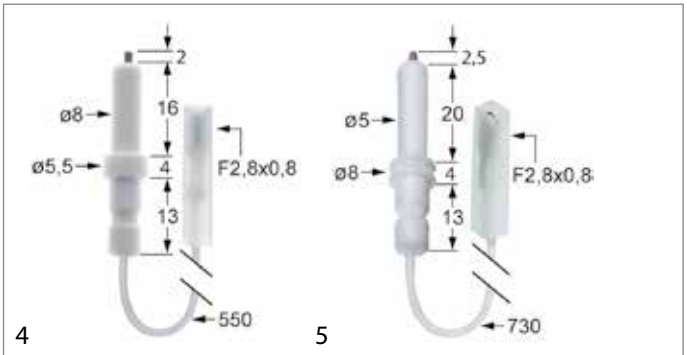

fig.	código	descripción	referencia
4	100808	electrodo de encendido	RTCU600045
5	100826	electrodo de encendido	RTCU600046

Encuentre nuestra gama siempre actualizada en la tienda online de GEV

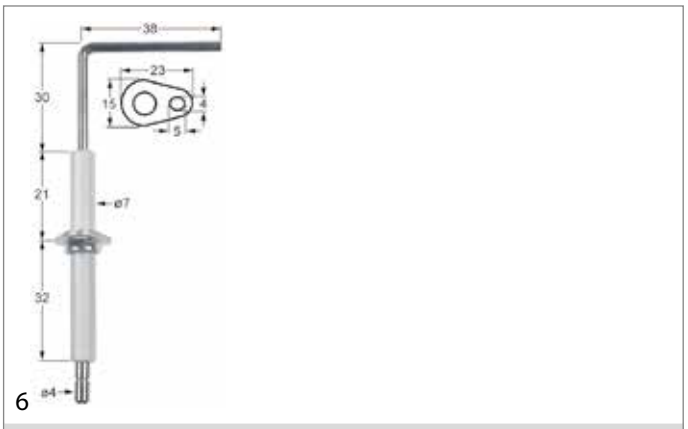

fig.	código	descripción	referencia
6	102809	electrodos de supervisión	PAFOC00250

Middleby Marshall

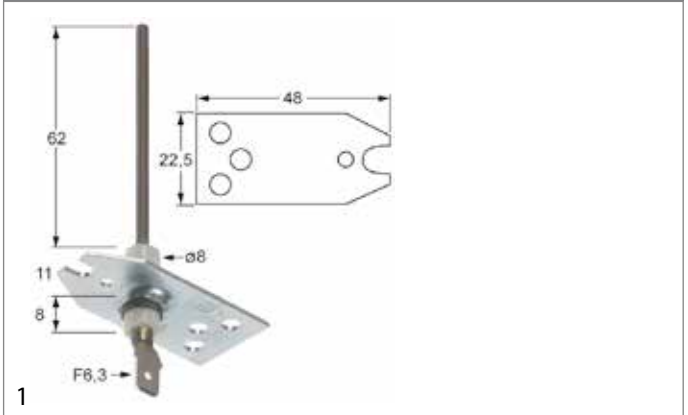

fig.	código	descripción	referencia
1	109120	electrodos de supervisión	45771

MKN

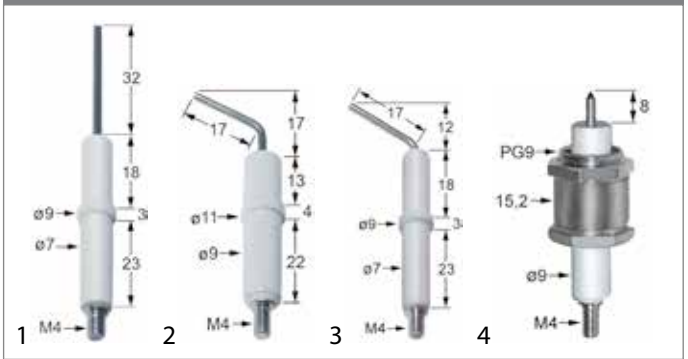

fig.	código	descripción	referencia
1	100701	electrodo de encendido	201691
2	100704	electrodo de encendido	201578
3	100719	electrodo de encendido	201577
4	100741	electrodo de encendido	201597

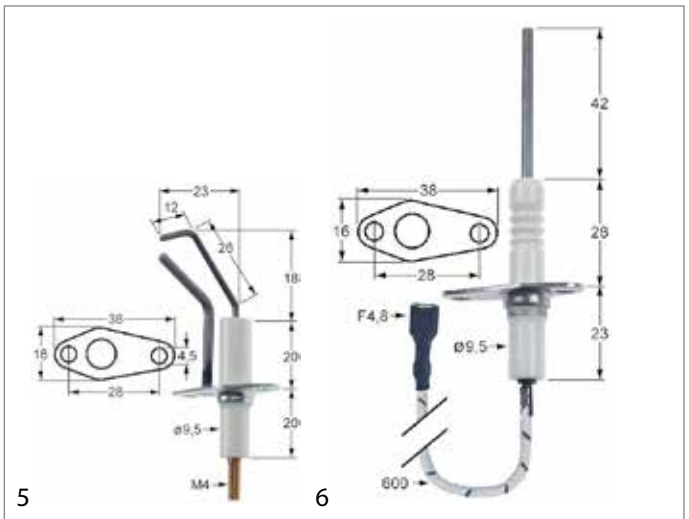

fig.	código	descripción	referencia
5	102834	electrodo de encendido	201639
6	102290	electrodos de supervisión	201177

Modular

fig.	código	descripción	referencia
1	100701	electrodo de encendido	67201500
2	100706	electrodo de encendido	67206000
3	100729	electrodo de encendido	67200500

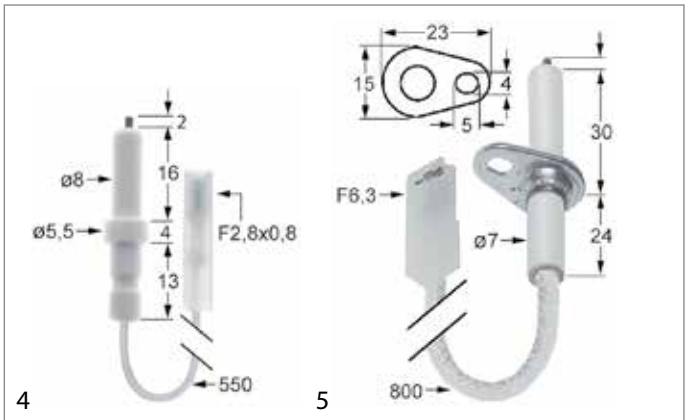

fig.	código	descripción	referencia
4	100808	electrodo de encendido	67211500
5	102316	electrodo de encendido	999.22.036

Encuentre nuestra gama siempre actualizada en la tienda online de GEV

Moretti

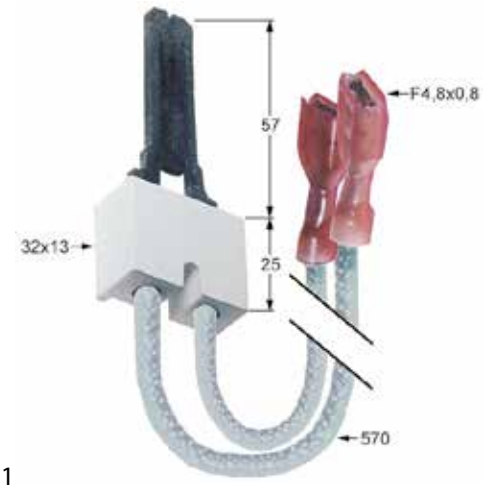

fig.	código	descripción	referencia
1	102354	electrodo de encendido	74110050

fig.	código	descripción	referencia
2	102356	electrodo de encendido	74100260

Morice

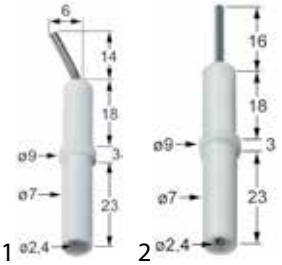

fig.	código	descripción	referencia
1	100707	electrodo de encendido	DM0092
2	102330	electrodo de encendido	DM5092

Multi

fig.	código	descripción	referencia
1	100729	electrodo de encendido	672005

Nayati

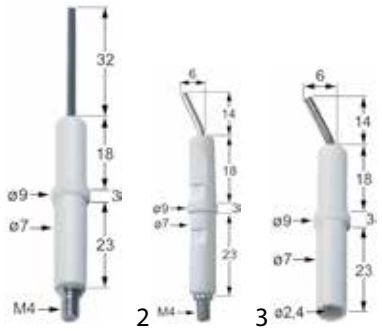

fig.	código	descripción	referencia
1	100701	electrodo de encendido	GS3857
2	100706	electrodo de encendido	GS.3856
3	100707	electrodo de encendido	PD2268

Offcar

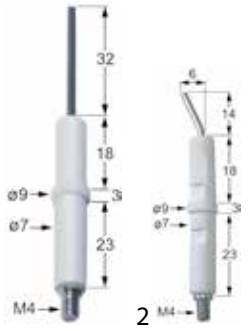

fig.	código	descripción	referencia
1	100701	electrodo de encendido	835915
2	100706	electrodo de encendido	835911

Encuentre nuestra gama siempre actualizada en la tienda online de GEV

Olis

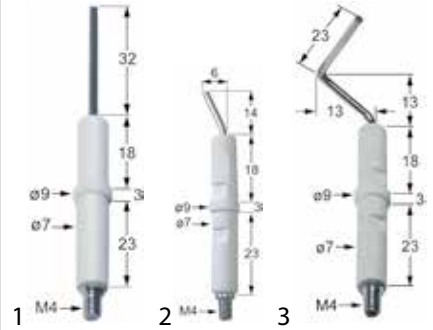

fig.	código	descripción	referencia
1	100701	electrodo de encendido	BN6A013302
2	100706	electrodo de encendido	6A013300
3	100709	electrodo de encendido	BN6A001457

fig.	código	descripción	referencia
4	102335	electrodo de encendido	BN3104900
5	106619	electrodo de encendido	BN6A013301

Palux

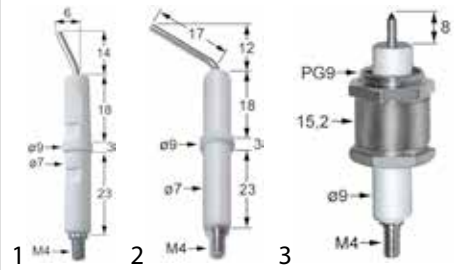

fig.	código	descripción	referencia
1	100706	electrodo de encendido	321419
2	100719	electrodo de encendido	097292
3	100741	electrodo de encendido	090069

Pitco

fig.	código	descripción	referencia
1	107665	electrodo de encendido	PP11131

Rational

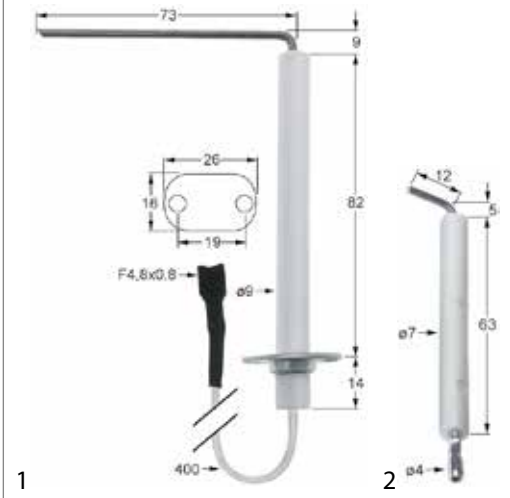

fig.	código	descripción	referencia
1	102879	electrodo de encendido	74.00.230
2	102880	electrodo de encendido	2068.0152

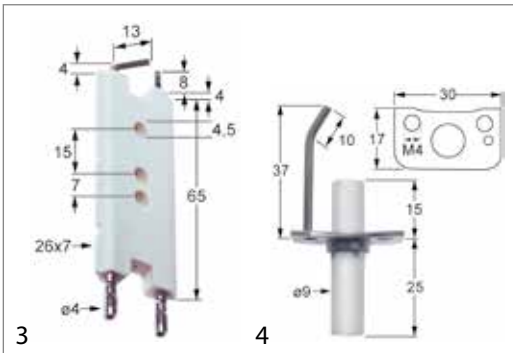

fig.	código	descripción	referencia
3	102881	electrodo de encendido	2068.0153
4	102882	electrodo de encendido	74.00.235

Encuentre nuestra gama siempre actualizada en la tienda online de GEV

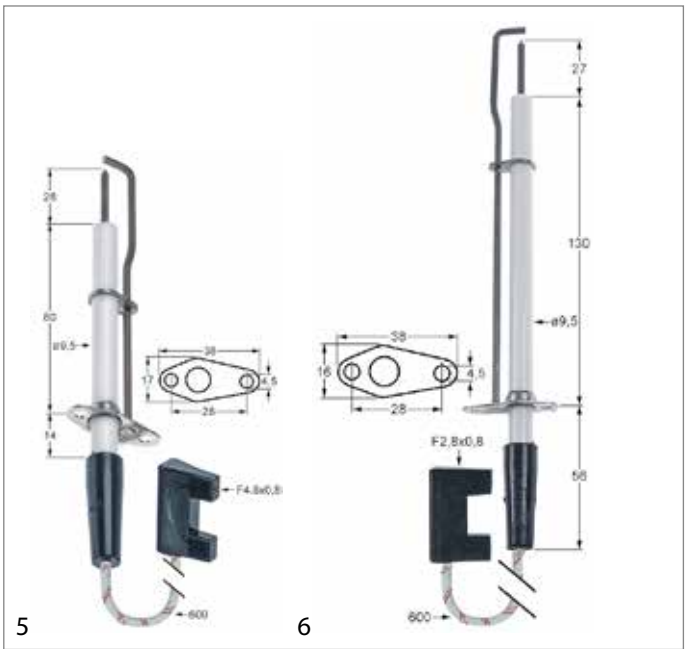

fig.	código	descripción	referencia
5	102883	electrodo de encendido	44.00.251P
6	102884	electrodo de encendido	44.00.249P

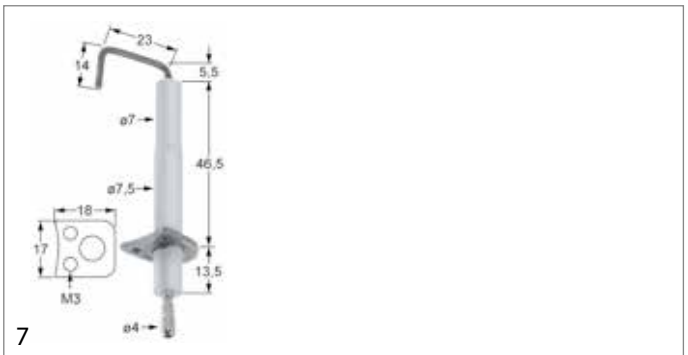

fig.	código	descripción	referencia
7	106728	electrodo de encendido	2068.0300

Repagas

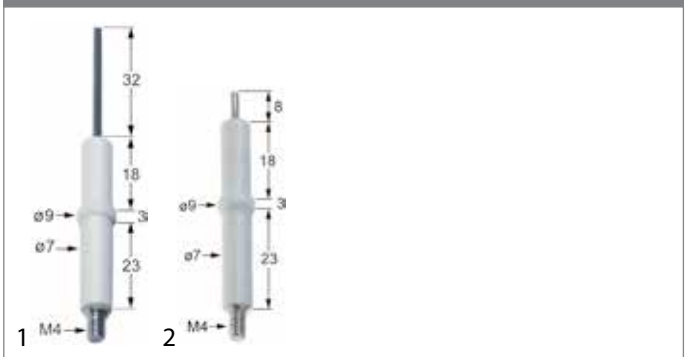

fig.	código	descripción	referencia
1	100701	electrodo de encendido	00142187
2	102871	electrodo de encendido	64100005

Retigo

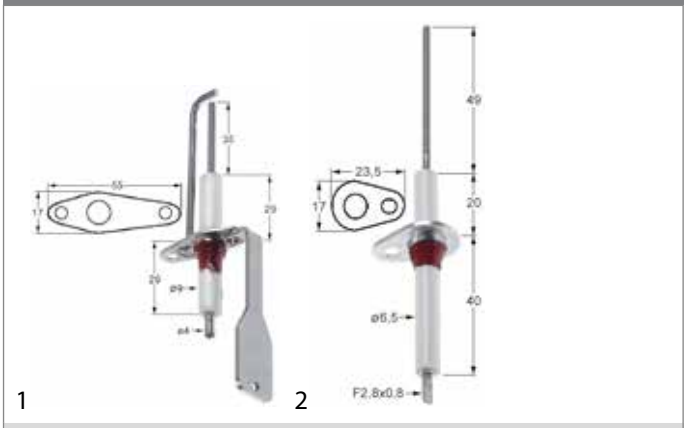

fig.	código	descripción	referencia
1	103191	electrodo de encendido	AC31-0903
2	103188	electrodos de supervisión	AT31-0029

fig.	código	descripción	referencia
3	103189	electrodos de supervisión	ZA22-0153

RM-Gastro

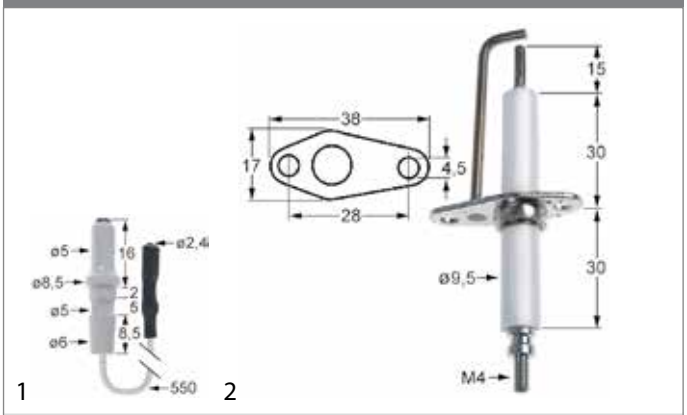

fig.	código	descripción	referencia
1	104772	electrodo de encendido	500401800
2	104785	electrodo de encendido	404530200

Encuentre nuestra gama siempre actualizada en la tienda online de GEV

Rosinox

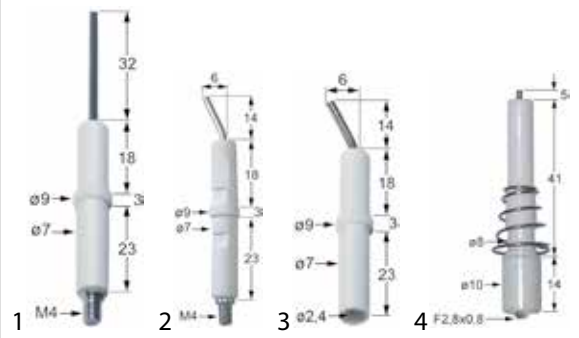

fig.	código	descripción	referencia
1	100701	electrodo de encendido	RX94805686
2	100706	electrodo de encendido	RX94034642
3	100707	electrodo de encendido	RX94027729
4	100729	electrodo de encendido	RX94805033

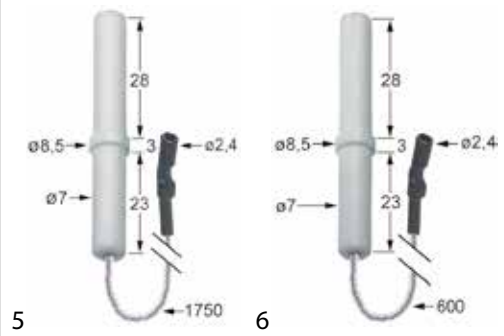

fig.	código	descripción	referencia
5	100732	electrodo de encendido	RX94805157
6	100733	electrodo de encendido	RX94805132

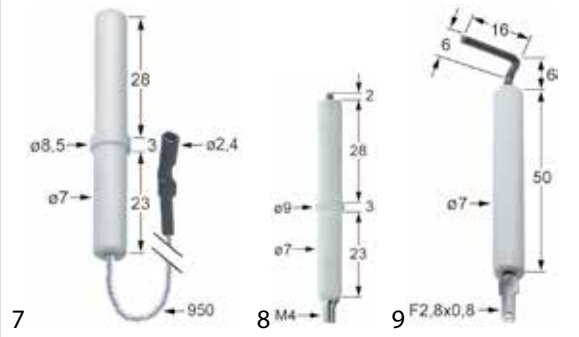

fig.	código	descripción	referencia
7	100746	electrodo de encendido	RX94805140
8	102314	electrodo de encendido	RX94034493
9	102907	electrodo de encendido	RX94044214

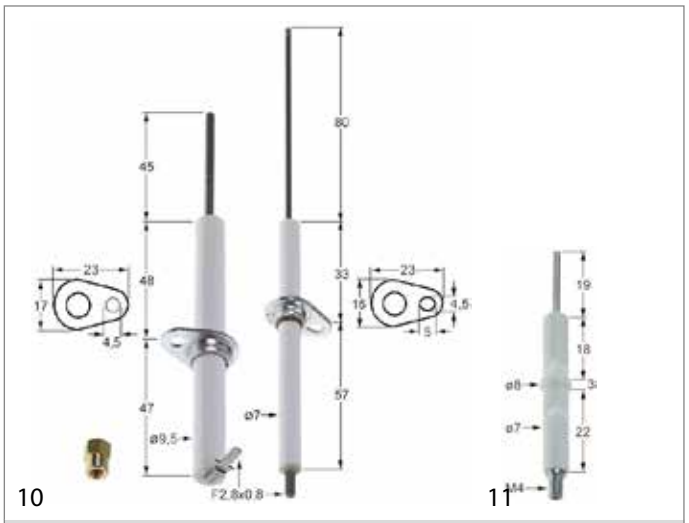

fig.	código	descripción	referencia
10	106525	electrodo de encendido	RX94814239
11	106516	electrodos de supervisión	RX94805066

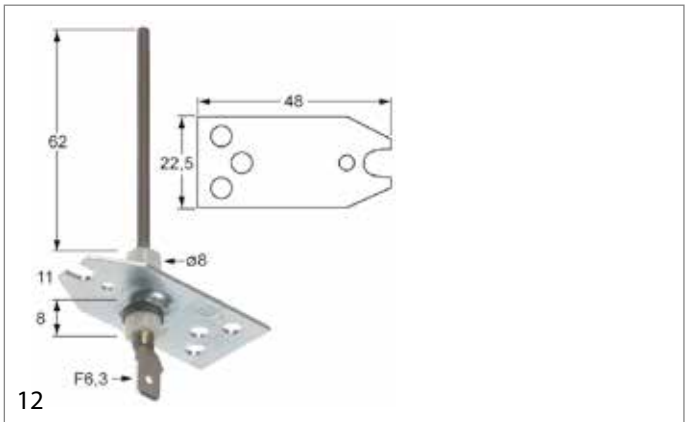

fig.	código	descripción	referencia
12	109120	electrodos de supervisión	RX94051521

Salvis

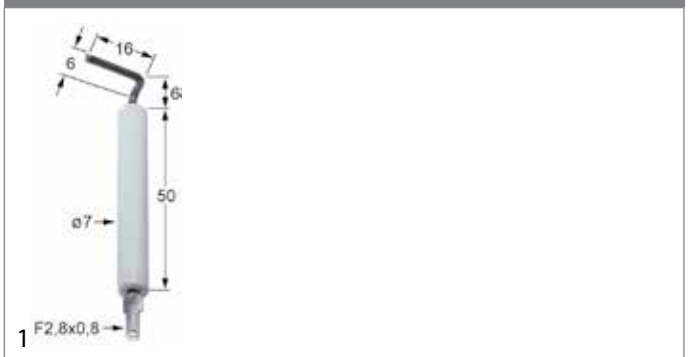

fig.	código	descripción	referencia
1	102907	electrodo de encendido	1G564251

Siedefix

fig.	código	descripción	referencia
1	100703	electrodo de encendido	—

Silko

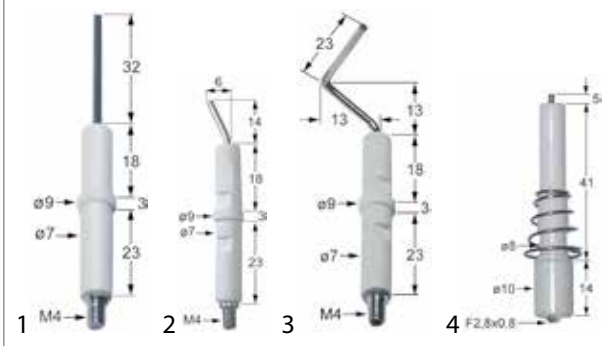

fig.	código	descripción	referencia
1	100701	electrodo de encendido	MA1949900
2	100706	electrodo de encendido	MA224211
3	100709	electrodo de encendido	SIR0100369
4	100729	electrodo de encendido	SIR0100833

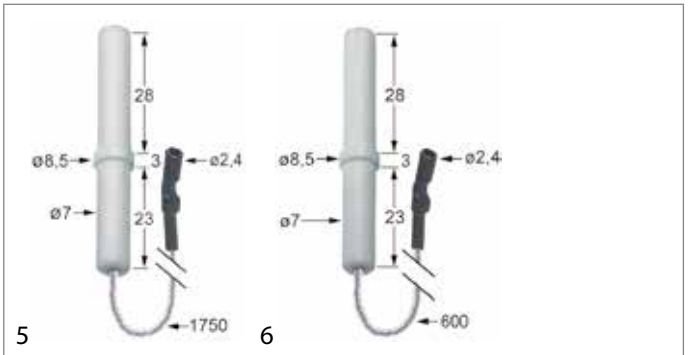

fig.	código	descripción	referencia
5	100732	electrodo de encendido	SIR9300539
6	100733	electrodo de encendido	SIR0100834

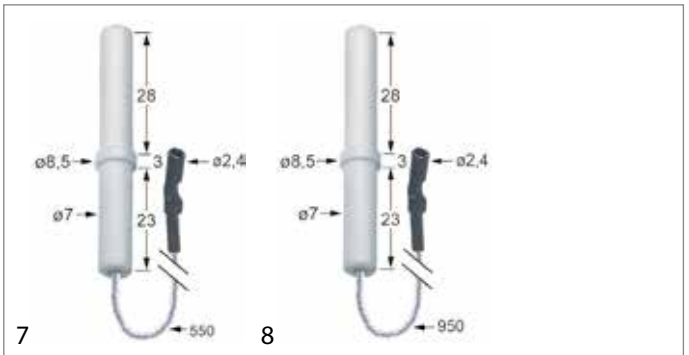

fig.	código	descripción	referencia
7	100745	electrodo de encendido	SIR9300542
8	100746	electrodo de encendido	SIR9300541

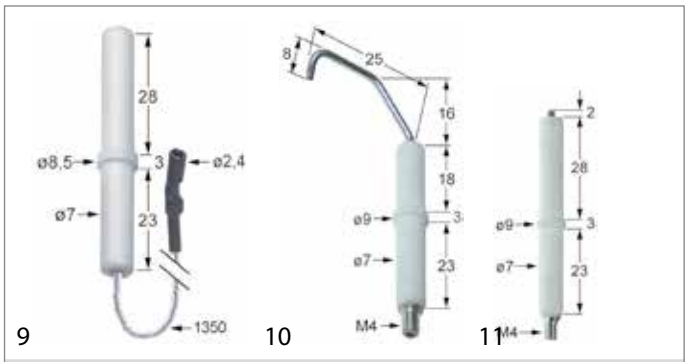

fig.	código	descripción	referencia
9	100747	electrodo de encendido	SIR9300540
10	100822	electrodo de encendido	SIR0109027
11	102314	electrodo de encendido	CR0687080

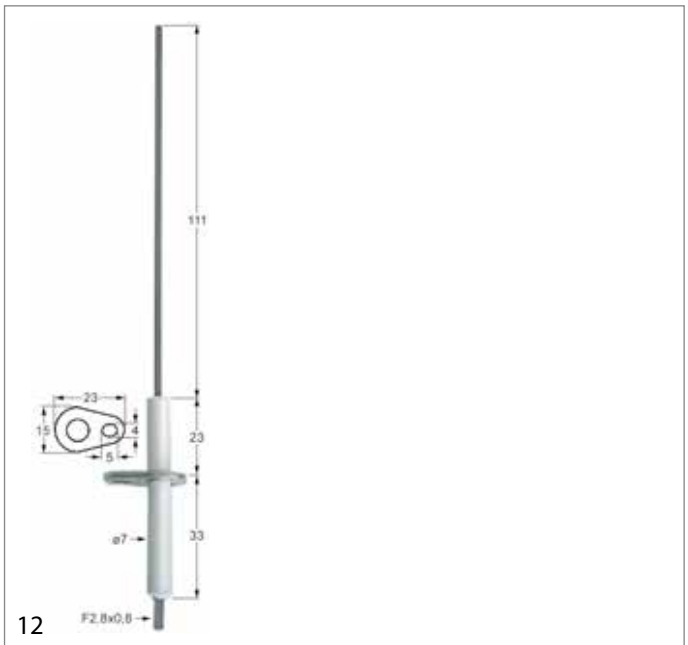

fig.	código	descripción	referencia
12	400172	electrodo de encendido	LAR63050060

SIT

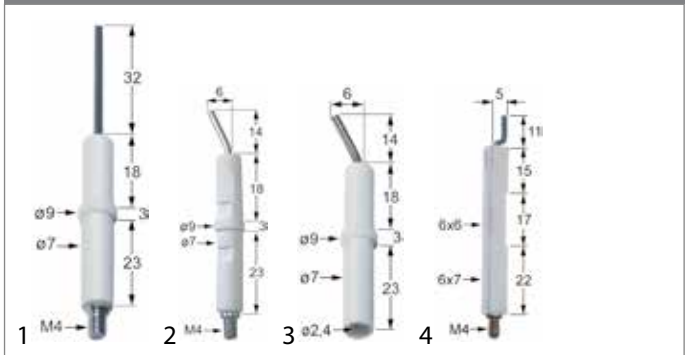

fig.	código	descripción	referencia
1	100701	electrodo de encendido	0915035
2	100706	electrodo de encendido	0915036
3	100707	electrodo de encendido	0915037
4	100708	electrodo de encendido	G6058011

Encuentre nuestra gama siempre actualizada en la tienda online de GEV

Star10

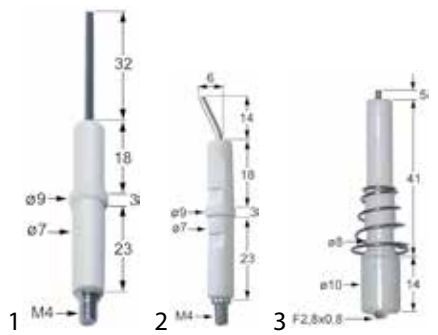

fig.	código	descripción	referencia
1	100701	electrodo de encendido	X13001
2	100706	electrodo de encendido	X14600
3	100729	electrodo de encendido	068032

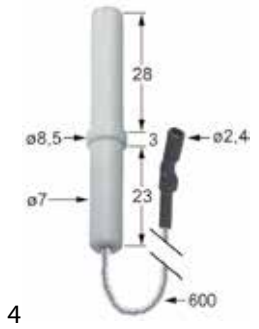

fig.	código	descripción	referencia
4	100733	electrodo de encendido	X14500

Tecnoeka

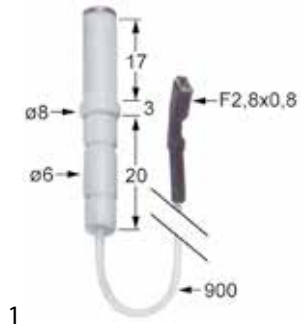

fig.	código	descripción	referencia
1	102312	electrodo de encendido	01951047000

Tecnoinox

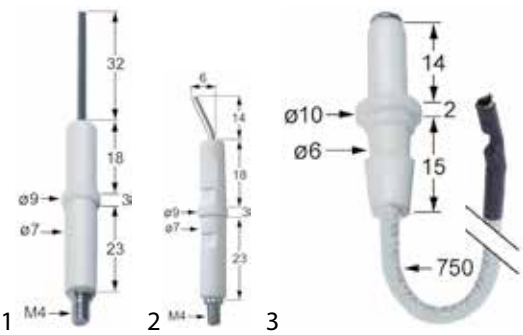

fig.	código	descripción	referencia
1	100701	electrodo de encendido	RC01168000
2	100706	electrodo de encendido	RC00120000
3	100738	electrodo de encendido	RC00368000

Therma

fig.	código	descripción	referencia
1	100701	electrodo de encendido	059380
2	100706	electrodo de encendido	056754
3	101779	electrodo de encendido	—

fig.	código	descripción	referencia
4	102169	electrodo de encendido	003556
5	102965	electrodo de encendido	0KI351

Encuentre nuestra gama siempre actualizada en la tienda online de GEV

Thirode

1

fig.	código	descripción	referencia
1	102981	electrodo de encendido	—

Universo

1

fig.	código	descripción	referencia
1	100701	electrodo de encendido	GS20038

Tornati

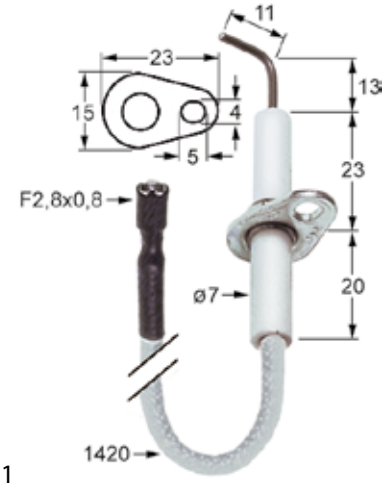

1

fig.	código	descripción	referencia
1	100726	electrodo de encendido	337001

2

fig.	código	descripción	referencia
2	100727	electrodo de encendido	338002

Unox

1

fig.	código	descripción	referencia
1	107353	electrodo de encendido	BR1310A0

Whirlpool

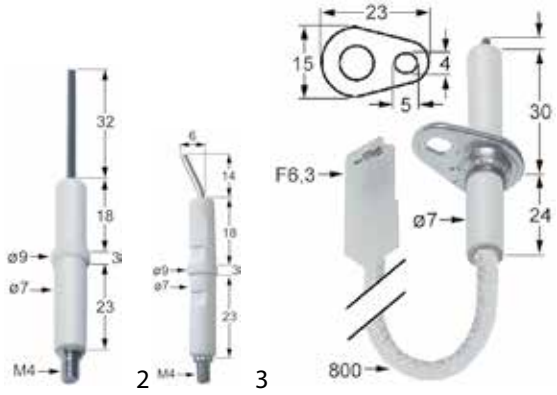

1 2 3

fig.	código	descripción	referencia
1	100701	electrodo de encendido	483286009228
2	100706	electrodo de encendido	483286009205
3	102316	electrodo de encendido	—

Encuentre nuestra gama siempre actualizada en la tienda online de GEV

Zanolli

fig.	código	descripción	referencia
1	102339	electrodo de encendido	AGAS0014

Zanussi

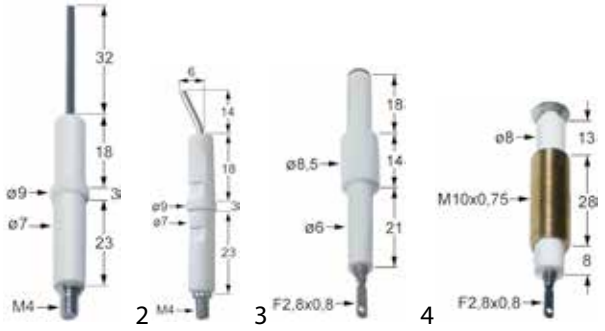

fig.	código	descripción	referencia
1	100701	electrodo de encendido	059380
2	100706	electrodo de encendido	056754
3	100717	electrodo de encendido	054099
4	100724	electrodo de encendido	0H6257

fig.	código	descripción	referencia
5	100738	electrodo de encendido	004970
6	102169	electrodo de encendido	003556

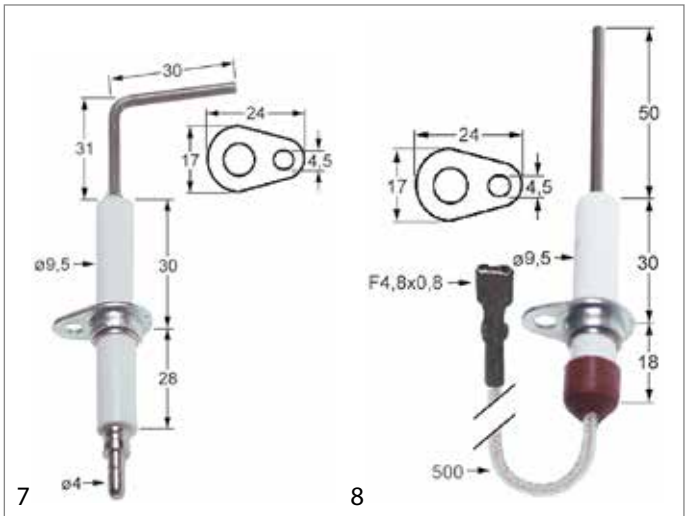

fig.	código	descripción	referencia
7	102175	electrodo de encendido	002638
8	102345	electrodo de encendido	0C1049

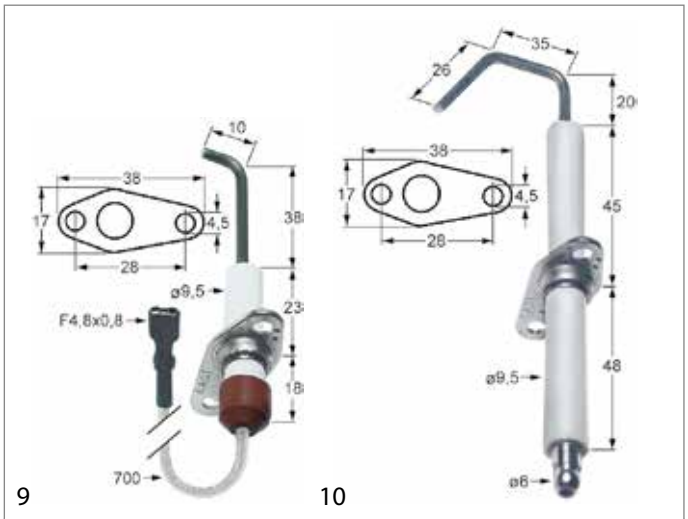

fig.	código	descripción	referencia
9	102349	electrodo de encendido	005920
10	102351	electrodo de encendido	0C1137

fig.	código	descripción	referencia
11	102360	electrodo de encendido	002344
12	102361	electrodo de encendido	002637

13

fig.	código	descripción	referencia
13	102362	electrodo de encendido	0H6803

cables de encendido

cables

pos.	código	ST (mm²)	ø ext. (mm)	aislam.	UE (m)
1	100027	0,34	3	fibra de vidrio	5
2	102627	0,34	3	fibra de vidrio	100
3	570135	0,34	3	silicona	5
4	570134	0,34	3	silicona	100
5	100120	1	3,9	silicona	5
6	570630	1	3,9	silicona	100
7	100028	1	6	silicona	5
8	102628	1	6	silicona	100

terminales de cable y conectores

1 2 3

datos técnicos:
temperatura máxima 125°C
unidad de embalaje 20 pzs

fig.	código	ST (mm²)	tamaño (mm)	material
1	100023	0,5-1,5	2,4	CuZn
1	100024	0,25-1,5	4	CuZn
2	550923	0,5-1,5	6	CuZn
3	100112	0,25-1,0	2	CuZn gal Sn

4 5 6

datos técnicos:
temperatura máxima 125°C
unidad de embalaje 20 pzs

fig.	código	ST (mm²)	tamaño (mm)	material
4	550945	0,25-1,5	4	CuZn
5	100021	0,5-1,0	2,8x0,8	CuZn
6	100022	0,5-1,0	6,3x0,8	CuZn

tubos de silicona

datos técnicos:
material silicona
temperatura constante 200°C
temperatura pico 250°C
tensión de ruptura 2000V

pos.	código	int.ø (mm)	grosor de la pared (mm)	UE (m)
1	100030	3	0,65	10
2	570030	3	0,65	100
3	100031	5	0,9	10
4	570031	5	0,9	100
5	100032	6	0,9	10
6	570032	6	0,9	100
7	100033	8	1	10
8	570033	8	1	100
9	100034	10	1	10
10	570034	10	1	50

tubos contráctiles

pos.	código	margen de contracción (mm)	UE
1	551074	4,8-2,4	20x 50mm
2	100029	4,8-2,4	5m
3	570629	4,8-2,4	100m
4	551075	6,3-3,2	20x 50mm
5	100035	6,3-3,2	5m
6	570035	6,3-3,2	100m

cables prefabricados

pos.	código	empalme	LC (mm)
1	102191	F2,8 / F2,8	300
2	100036	F2,8 / F2,8	500
3	102159	F2,8 / F2,8	600
4	100037	F2,8 / F2,8	900
5	100190	F2,8 / F2,8	1200
6	100174	F2,8 / F2,8	1500
7	107591	F2,8 / F2,8	1500
8	102193	F2,8 / F2,8	2000
9	102162	F2,8 / F6,3	400
10	102178	F2,8 / F6,3	900
11	102179	F2,8 / F6,3	1200
12	100189	F2,8 / M4	150
13	102194	F2,8 / M4	300
14	102156	F2,8 / M4	600
15	102195	F2,8 / M4	900
16	102157	F2,8 / M4	1200

Continúa en la página siguiente

Encuentre nuestra gama siempre actualizada en la tienda online de GEV

pos.	código	empalme	LC (mm)
17	100197	F2,8 / ø2,4	600
18	100178	F2,8 / ø2,4	900
19	100179	F2,8 / ø2,4	1200
20	102163	F2,8 / ø2,4	1500
21	100191	F2,8 / ø2,4	2000
22	102177	F6,3 / M4	600
23	102164	F6,3 / M4	1000
24	102443	F6,3 / ø6,5	370
25	103223	F6,3 / ø6,5	455
26	102188	ø2,4 / F2,8	300
27	100014	ø2,4 / ø2,4	300
28	100015	ø2,4 / ø2,4	600
29	100016	ø2,4 / ø2,4	900
30	102180	ø2,4 / ø2,4	1200
31	102181	ø2,4 / ø2,4	1500
32	102160	ø2,4 / ø2,4	2000
33	100017	ø2,4 / ø4	300
34	100140	ø2,4 / ø4	400
35	100018	ø2,4 / ø4	600
36	100019	ø2,4 / ø4	900
37	100176	ø2,4 / ø4	1000
38	100193	ø2,4 / ø4	1200
39	102150	ø2,4 / ø4	1500
40	100175	ø2,4 / ø4	1750
41	100137	ø2,4 / ø4	2000
42	102189	ø2.4 / M4	300
43	100186	ø2.4 / M4	600
44	100146	ø2.4 / M4	900
45	100195	ø2.4 / M4	1200
46	102184	ø2.4 / M4	1500
47	102187	ø4 / F2,8	300
48	100199	ø4 / F2,8	600
49	107550	ø4 / F2,8	700
50	102155	ø4 / F2,8	900
51	100164	ø4 / F2,8	1200
52	102190	ø4 / F2,8	1500
53	102158	ø4 / F2,8	1750
54	102174	ø4 / F2,8	2000
55	102172	ø4 / F6,3	300
56	100025	ø4 / F6,3	600
57	100026	ø4 / F6,3	1000

encendedores piezoeléctricos

diámetro de montaje 18mm

fig.	código	empalme
1	100009	ø2,4mm
2	100012	ø2,4mm
3	106307	ø2,4mm

fig.	código	empalme
4	107152	ø2,4mm
5	100003	F2,8x0,8
6	107267	F2,8x0,8

diámetro de montaje 22mm

fig.	código	empalme
1	100005	ø2,4mm
2	100013	ø2,4mm
3	102977	ø2,4mm

fig.	código	empalme
4	106759	casquillo redondo ø2mm
5	107266	F2,8x0,8
6	100039	F6,3x0,8

fig.	código	empalme
7	100111	F6,3x0,8
8	105209[1]	F6,3x0,8
9	100008	ø2mm

[1]longitud de cable 200mm

otros

fig.	código	alternativo	empalme	ø (mm)
1	100006		ø2,4mm	14

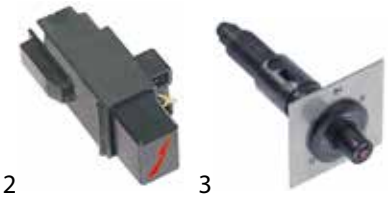

fig.	código	alternativo	empalme	ø (mm)
2	fdp[1]	107154	F6,3x0,8	-
3	107154		ø2,4mm	22

[1]fuera de producción

fig.	código	alternativo	empalme	ø (mm)
4	fdp[1]	107517	F6,3x0,8	-
5	107517		F6,3x0,8	22
6	107564		F6,3x0,8	22

[1]fuera de producción

fig.	código	alternativo	empalme	ø (mm)
7	fdp[1]	107652	F6,3x0,8	22
8	107652		ø2,4mm	20

[1]fuera de producción

fig.	código	alternativo	empalme	ø (mm)
9	100011	107653	F6,3x0,8	22
10	107653		ø2,4mm	20

unidades de encendido

fig.	código	salidas	alimentación	medidas (mm)	BA (mm)	entrada	salida
1	101012	2	230VAC	48x32x32	56	F2,8x0,8	F2,8x0,8
2	101023	4	230VAC	111x28x34	98	F6,3x0,8	F2,8x0,8
3	101024	6	230VAC	112x22x34	98	F6,3x0,8	F2,8x0,8

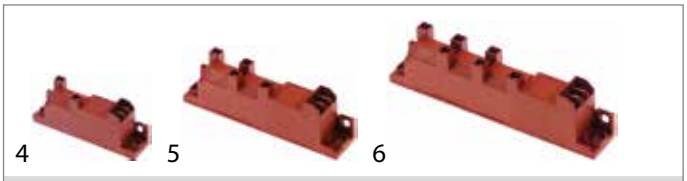

fig.	código	salidas	alimentación	medidas (mm)	BA (mm)	entrada	salida
4	101002	2	230VAC	88x23x34	73	F6,3x0,8	F2,8x0,8
4	101009	2	1,5 V/DC	88x23x34	73	F6,3x0,8	F2,8x0,8
5	102388	4	230VAC	111x23x34	100	F6,3x0,8	F2,8x0,8
5	101031	4	1,5 V/DC	111x23x34	100	F6,3x0,8	F2,8x0,8
6	102389	6	230VAC	135x23x34	123	F6,3x0,8	F2,8x0,8
6	101032	6	1,5 V/DC	135x23x34	123	F6,3x0,8	F2,8x0,8

fig.	código	salidas	alimentación	medidas (mm)	BA (mm)	entrada	salida
7	107421	8	230VAC	158x27x36	146	F6,3x0,8	F2,8x0,8
8	101005	8	230VAC	92x68x33	88	F6,3x0,8	F2,8x0,8

fig.	código	salidas	alimentación	medidas (mm)	BA (mm)	entrada	salida
9	106925	1	230VAC	85x63x38	60	F2,8x0,8	ø4mm
10	107683	2	230VAC	85x63x38	60	F2,8x0,8	ø4mm

fig.	código	salidas	alimentación	medidas (mm)	BA (mm)	entrada	salida
11	103194	1	220-240VAC	85x70x35	60	cable	ø4mm
12	101017	2	230VAC	85x70x35	60	cable	ø4mm

interruptores de encendido

fig.	código	función	montaje ø (mm)	MM (mm)	empalme
1	100038	1CO	-	-	F6,3
2	101029	1NO	16		F6,3
3	345038	2NO	25		F6,3

Encuentre nuestra gama siempre actualizada en la tienda online de GEV

fig.	código	función	montaje ø (mm)	MM (mm)	empalme
4	301076	2NO	-	30x22	F6,3
5	345189	2NO	-	30x22	F6,3
6	301021	2NO	-	30x22	F6,3

fig.	código	función	montaje ø (mm)	MM (mm)	empalme
7	100160	1NO	-	28,5x28,5	F6,3
8	301014	1NO	-	30x11	F6,3

fig.	código	descripción
1	101756	encendedor piezoeléctrico alimentación a pilas
2	301195	interruptor de encendido para tipo de batería AA
3	101036	soportes de batería para tipo de batería AA 1,5V

termopares

juegos de termopares universales

fig.	código	contenido	L (mm)	fig.	código	contenido	L (mm)
1	107647	11 piezas	900	1	107648	11 piezas	1200

fig.	código	contenido	L (mm)
1	102280	5 piezas	18” - 455
1	102281	5 piezas	24” - 610
1	103226	5 piezas	30” - 760
1	102282	5 piezas	36” - 915
1	103227	5 piezas	48” - 1220
1	103236	5 piezas	60” - 1525

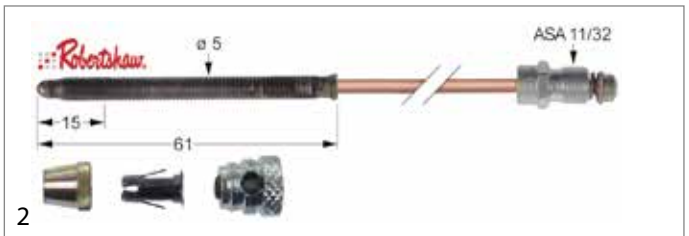

fig.	código	contenido	L (mm)
1	102283	5 piezas	72” - 1825
2	107705	5 piezas	18” - 455
2	107706	5 piezas	24” - 610
2	107707	5 piezas	30” - 760
2	107708	5 piezas	36” - 915
2	107709	5 piezas	48” - 1220
2	107710	5 piezas	60” - 1525
2	107711	5 piezas	72” - 1825

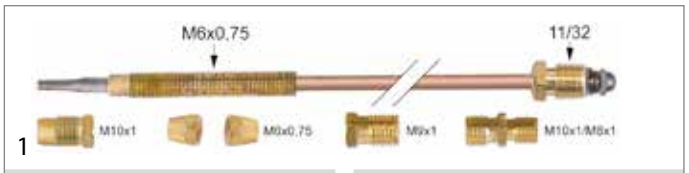

fig.	código	contenido	L (mm)	fig.	código	contenido	L (mm)
1	102005	6 piezas	600	1	102006	6 piezas	1200
1	102000	6 piezas	900	1	102461	6 piezas	1500

fig.	código	contenido	L (mm)	fig.	código	contenido	L (mm)
2	102285	8 piezas	600	2	102287	8 piezas	1200
2	102286	8 piezas	900				

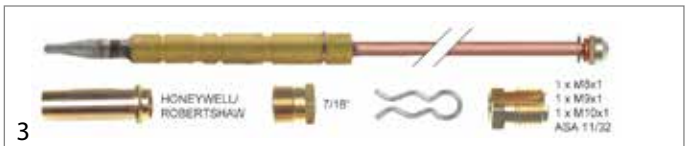

fig.	código	contenido	L (mm)	fig.	código	contenido	L (mm)
3	102543	8 piezas	600	3	102544	8 piezas	1200
3	102284	8 piezas	900				

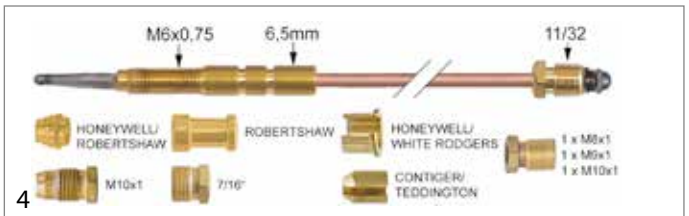

fig.	código	contenido	L (mm)	fig.	código	contenido	L (mm)
4	102129	10 piezas	600	4	102130	10 piezas	900

fig.	código	contenido	L (mm)	fig.	código	contenido	L (mm)
5	102003	10 piezas	900	5	102002	10 piezas	1200

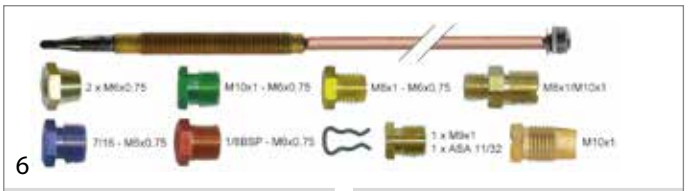

fig.	código	contenido	L (mm)	fig.	código	contenido	L (mm)
6	102540	12 piezas	600	6	102542	12 piezas	1200
6	102541	12 piezas	900				

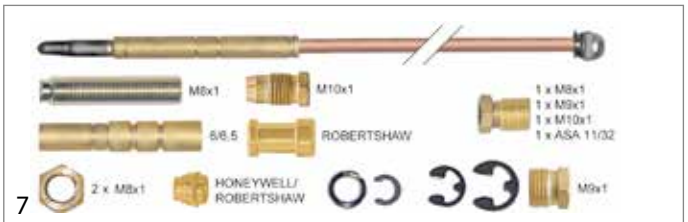

fig.	código	contenido	L (mm)	fig.	código	contenido	L (mm)
7	102001	17 piezas	900	7	102004	17 piezas	1200

juegos de termopares básicos

tipo GF

no funcional sin accesorios

pos.	código	L (mm)	tipo	pos.	código	L (mm)	tipo
1	102097	600	GFF	3	102099	1200	GFF
2	102098	900	GFF				

accesorios

fig.	código	descripción	ø (mm)	TR	UE (pzs)
1	100935	adaptador	-	M8x1	1
1	102735	adaptador	-	M8x1	5
2	100930	tornillo de racor	-	M8x1	1
2	102730	tornillo de racor	-	M8x1	5
2	100931	tornillo de racor	-	M9x1	1
2	102731	tornillo de racor	-	M9x1	5
2	100932	tornillo de racor	-	M10x1	1
2	102732	tornillo de racor	-	M10x1	5
2	100933	tornillo de racor	-	ASA 11/32	1
2	102733	tornillo de racor	-	ASA 11/32	5
3	100934	adaptador	6/6,5		1
3	102734	adaptador	6/6,5		5

tipo SEF 1 (flexible)

no funcional sin accesorios

fig.	código	L (mm)	rosca de sujeción	tipo
1	102023	600	M6x0,5	SEF 1
1	102024	900	M6x0,5	SEF 1
1	102025	1200	M6x0,5	SEF 1

fig.	código	L (mm)	rosca de sujeción	tipo
2	102435	600	M6x0,75	SEF 2
2	102436	900	M6x0,75	SEF 2
2	102437	1200	M6x0,75	SEF 2

accesorios

fig.	código	descripción	UE (pzs)	tipo
1	102673	adaptador apto para HONEYWELL / ROBERTSHAW	1	SEF 1
1	106830	adaptador apto para HONEYWELL / ROBERTSHAW	5	SEF 1
2	106831	adaptador apto para JUNKERS ø 6mm L 26mm	5	SEF 1
3	102667	adaptador apto para JUNKERS ø 6mm L 26mm	1	SEF 1
4	100914	adaptador ø 6/6,5mm int.ø 5mm L 36mm	1	SEF 1
4	102714	adaptador ø 6/6,5mm L 36mm	5	SEF 1

fig.	código	descripción	UE (pzs)	tipo
5	106956	adaptador para termoelemento para VAILLANT	1	SEF 1
5	106957	adaptador para termoelemento para VAILLANT	5	SEF 1
6	100913	adaptador para termopar rosca ASA 11/32	1	SEF 1/2
6	102713	adaptador para termopar rosca ASA 11/32	5	SEF 1/2
6	100912	adaptador para termopar rosca M10x1	1	SEF 1/2
6	102712	adaptador para termopar rosca M10x1	5	SEF 1/2
6	100910	adaptador para termopar rosca M8x1	1	SEF 1/2
6	102710	adaptador para termopar rosca M8x1 L 8mm	5	SEF 1/2
6	100911	adaptador para termopar rosca M9x1	1	SEF 1/2
6	102711	adaptador para termopar rosca M9x1	5	SEF 1/2
7	102715	adaptador para termopar rosca M8x1	5	SEF 1
7	100915	adaptador para termopar rosca M8x1	1	SEF 1
8	102669	anillo intermedio apto para SIT / TARGET ø 6,5mm	1	SEF 1
9	102666	arandela de freno ø 11,5mm H 1,5mm int.ø 4,6mm	1	SEF 1
9	102727	arandela de freno ø 11,5mm int.ø 4,6mm H 1,5mm	10	SEF 1

Encuentre nuestra gama siempre actualizada en la tienda online de GEV

fig.	código	descripción	UE (pzs)	tipo
10	102678	tornillo de apriete rosca M10x1 int.ø 6mm UE 1 pzs	1	SEF 2
10	102677	unión roscada para termoelemento M10x1 int.ø 6mm	1	SEF 2
10	102507	unión roscada para termopar M10x1 UE 5 pzs	5	SEF 1
10	100907	unión roscada rosca M10x1 UE 1 pzs	1	SEF 1
11	102674	tornillo de racor 7/16"	1	SEF 2
11	106832	tornillo de racor rosca 7/16"	5	SEF 1
12	101297	tuerca M6x0,75 cónico	1	SEF 2
13	102680	tuerca M6x0,75 H 2,6mm EC 8 latón UE 1 pzs	1	SEF 2
13	102067	tuerca M8x1 UE 1 pzs	1	SEF 1

termopares insertables

termopares insertables estándar

ROBERTSHAW

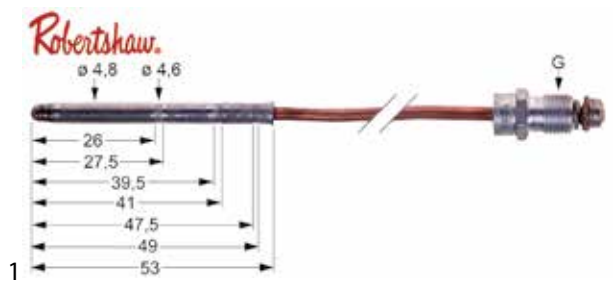

fig.	código	G	L (mm)
1	102456	ASA 11/32	12" - 305
1	102457	ASA 11/32	30" - 760

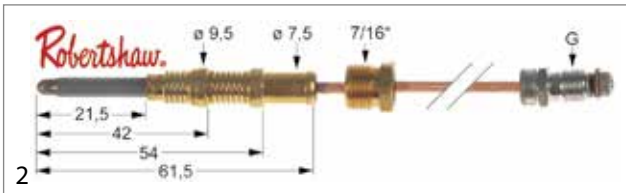

fig.	código	G	L (mm)
2	102122	ASA 11/32	18" - 455
2	102276	ASA 11/32	24" - 610
2	102277	ASA 11/32	36" - 915
2	102278	ASA 11/32	48" - 1220
2	102279	ASA 11/32	72" - 1825

con casquillo de enchufe ø5mm - type Junkers with aluminised tip

pos.	código	G	L (mm)
1	102201	M8x1	220
2	102202	M8x1	320
3	102203	M8x1	450
4	102204	M8x1	600
5	102205	M8x1	750
6	102206	M8x1	850
7	102207	M8x1	1000
8	102208	M8x1	1200
9	102209	M8x1	1500
10	102251	M9x1	750
11	102210	M10x1	220
12	102211	M10x1	320
13	102212	M10x1	450
14	102213	M10x1	600
15	102214	M10x1	750
16	102132	M10x1	1000
17	102216	M10x1	1500

con casquillo de enchufe ø6mm

SIT

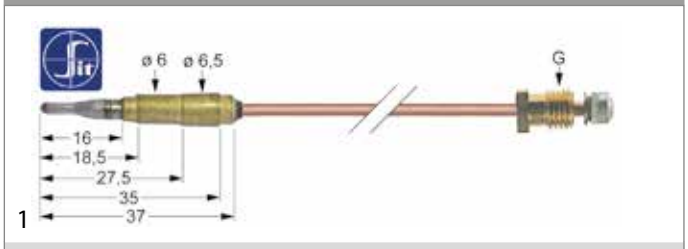

fig.	código	G	L (mm)
1	102267	M8x1	850
1	102923	M9x1	750

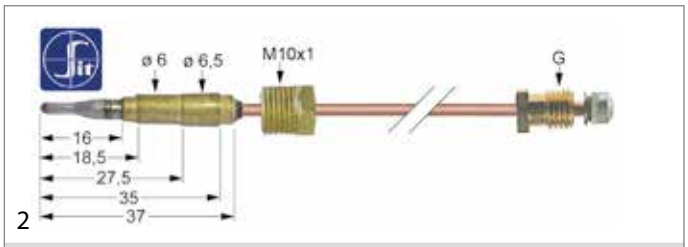

fig.	código	G	L (mm)
2	102246	M9x1	600
2	102944	M9x1	1500
2	107259	M10x1	500
2	102438	M10x1	600
2	107257	M10x1	1000
2	107256	M10x1	1200
2	107299	ASA 11/32	750

tipo Junkers con punta aluminzada

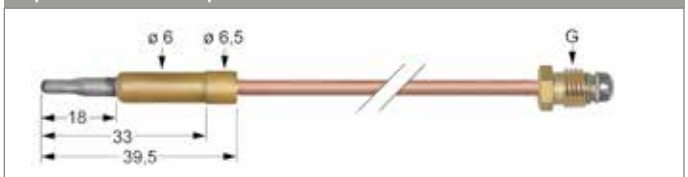

pos.	código	G	L (mm)
1	102217	M8x1	220
2	102218	M8x1	320
3	102219	M8x1	450
4	102220	M8x1	600
5	102221	M8x1	750
6	102223	M8x1	1200
7	102224	M8x1	1500
8	102225	M10x1	320
9	102226	M10x1	450
10	102227	M10x1	600
11	102228	M10x1	750
12	102229	M10x1	1000
13	102230	M10x1	1200
14	102231	M10x1	1500

con casquillo de enchufe ø6(6,5)mm

termopares SIT

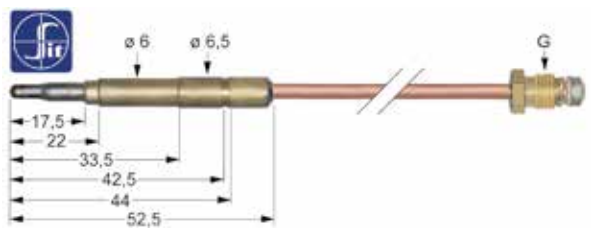

pos.	código	G	L (mm)
1	107600	M8x1	320
2	107601	M8x1	600
3	107178	M8x1	750
4	107602	M8x1	850
5	107603	M8x1	1000
6	107604	M8x1	1200
7	107605	M8x1	1500
8	107606	M9x1	320
9	107607	M9x1	400
10	107608	M9x1	500
11	107609	M9x1	600
12	107610	M9x1	750
13	102682	M9x1	850
14	107611	M9x1	850
15	107612	M9x1	1000
16	107613	M9x1	1200
17	102660	M9x1	1500
18	103208	M9x1	1500
19	107614	M9x1	1500
20	107615	M10x1	320
21	107616	M10x1	400
22	107617	M10x1	600
23	107618	M10x1	750
24	107619	M10x1	1000
25	107620	M10x1	1200
26	107621	M10x1	1500
27	107622	ASA 11/32	400
28	107623	ASA 11/32	600
29	107624	ASA 11/32	850
30	107625	ASA 11/32	1000
31	107626	ASA 11/32	1500

termopares con punta aluminzada

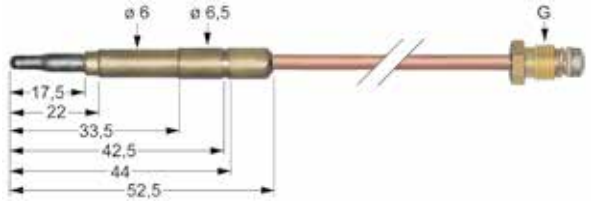

pos.	código	G	L (mm)
1	102033	M8x1	320
2	102034	M8x1	600
3	102035	M8x1	850
4	102036	M8x1	1000
5	102037	M8x1	1200
6	102038	M8x1	1500
7	102039	M9x1	320
8	102040	M9x1	500
9	102041	M9x1	600
10	102042	M9x1	850
11	102043	M9x1	1000
12	102044	M9x1	1200
13	102045	M9x1	1500
14	102007	M10x1	320
15	102071	M10x1	400
16	102075	M10x1	600
17	102076	M10x1	850
18	102072	M10x1	1000
19	102077	M10x1	1500
20	102046	ASA 11/32	400
21	102047	ASA 11/32	600
22	102048	ASA 11/32	850
23	102049	ASA 11/32	1000
24	102051	ASA 11/32	1500

termopares roscados otros

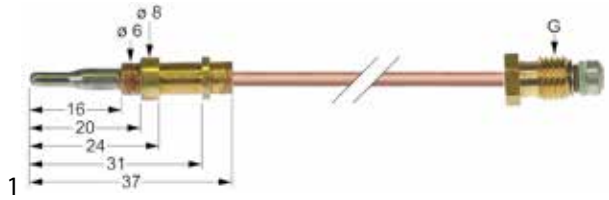

fig.	código	G	L (mm)
1	102266	M8x1	220

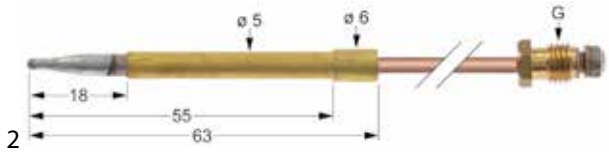

fig.	código	G	L (mm)	adaptable a
2	106989	M8x1	330	POTIS

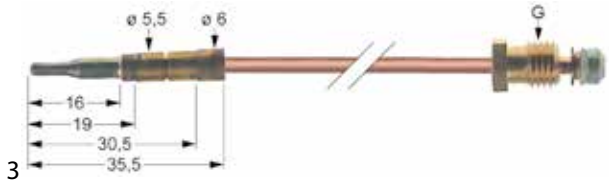

fig.	código	G	L (mm)
3	102258	M8x1	600

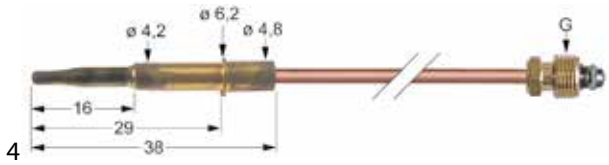

fig.	código	G	L (mm)
4	102261	M8x1	600

Encuentre nuestra gama siempre actualizada en la tienda online de GEV

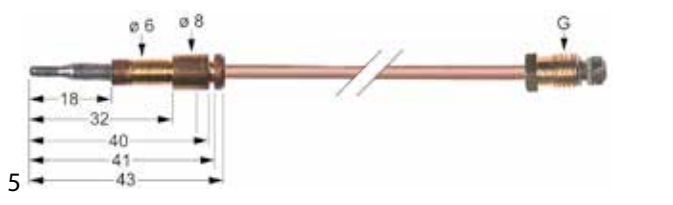

fig.	código	G	L (mm)
5	102451	M8x1	600
5	102462	M8x1	1000

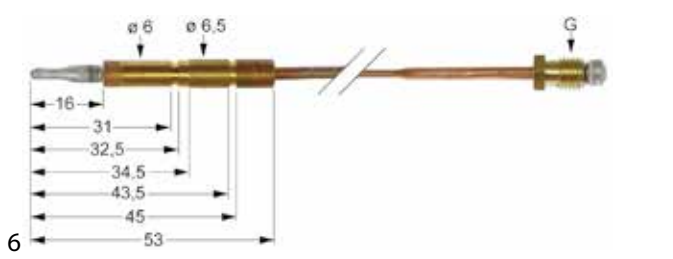

fig.	código	G	L (mm)
6	102998	M8x1	600

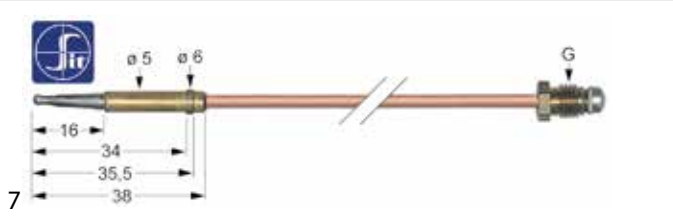

fig.	código	G	L (mm)
7	107461	M8x1	600

fig.	código	G	L (mm)
8	102463	M8x1	1000

fig.	código	G	L (mm)
9	102424	M10x1	650

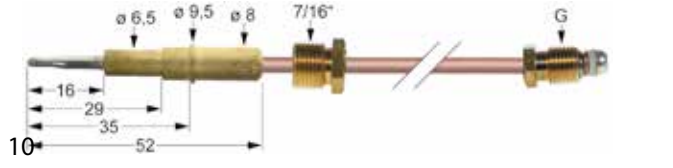

fig.	código	G	L (mm)
10	102893	ASA 11/32	1200

fig.	código	G	L (mm)
11	102458	ASA 11/32	24" - 610
11	102459	ASA 11/32	72" - 1825

termopares insertables flexibles

con casquillo de enchufe ø5mm

pos.	código	G	L (mm)	pos.	código	G	L (mm)
1	102390	M8x1	600	4	102394	M10x1	900
2	102391	M8x1	900	5	102395	M10x1	1200
3	102393	M10x1	600				

con casquillo de enchufe ø6(6,5)mm

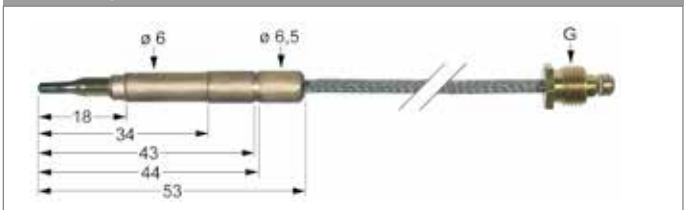

pos.	código	G	L (mm)	pos.	código	G	L (mm)
1	102402	M8x1	600	6	102407	M9x1	1200
2	102403	M8x1	900	7	102408	M10x1	600
3	102404	M8x1	1200	8	102409	M10x1	900
4	102405	M9x1	600	9	102410	M10x1	1200
5	102406	M9x1	900				

con casquillo de enchufe ø6mm

pos.	código	G	L (mm)	pos.	código	G	L (mm)
1	102396	M8x1	600	4	102399	M10x1	600
2	102397	M8x1	900	5	102400	M10x1	900
3	102398	M8x1	1200	6	102401	M10x1	1200

otros

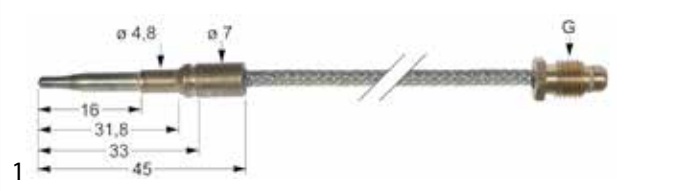

fig.	código	G	L (mm)
1	102428	M8x1	450

fig.	código	G	L (mm)
2	102422	M10x1	650

fig.	código	G	L (mm)
3	102423	M10x1	650

fig.	código	G	L (mm)
4	102429	ASA 11/32	600
4	102430	ASA 11/32	900
4	102431	ASA 11/32	1200

fig.	código	G	L (mm)
5	102433	ASA 11/32	900

fig.	código	G	L (mm)
6	102434	ASA 11/32	1200

termopares insertables con punta aluminzada

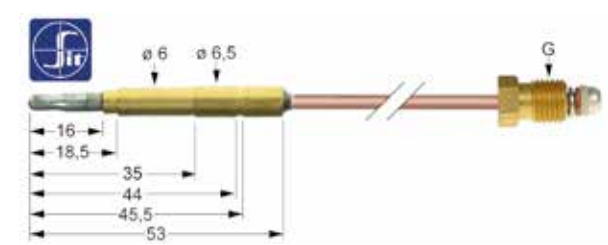

pos.	código	G	L (mm)	pos.	código	G	L (mm)
1	102573	M9x1	320	3	102574	M9x1	450
2	102683	M9x1	320	4	102681	M9x1	850

termopares insertables niquelados

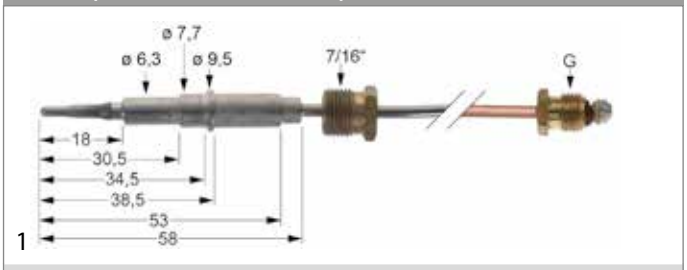

fig.	código	G	L (mm)
1	107297	M10x1	600

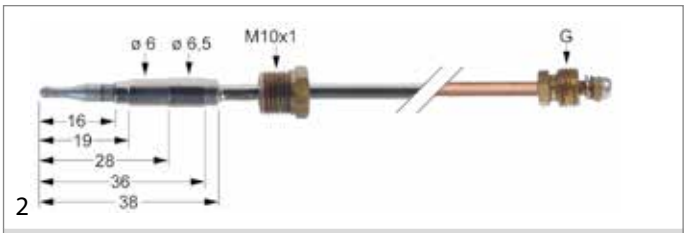

fig.	código	G	L (mm)
2	107260	M10x1	1000

termopares insertables con cable de enlace

fig.	código	L (mm)	empalme de quemador
1	102441	500	conexión enchufable

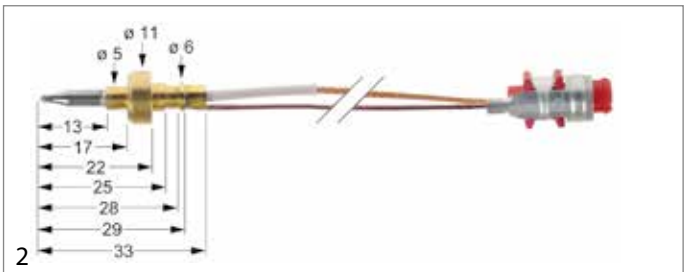

fig.	código	L (mm)	empalme de quemador
2	102466	600	

fig.	código	L (mm)	empalme de quemador
3	102089	600	clavija ø5,0mm

fig.	código	L (mm)	empalme de quemador
4	102260	600	clavija ø6,0mm

Encuentre nuestra gama siempre actualizada en la tienda online de GEV

5

fig.	código	L (mm)	empalme de quemador
5	102131	1000	clavija ø5,0mm

6

fig.	código	L (mm)	empalme de quemador
6	102814	1000	clavija ø5,0mm

termopares insertables con interrupción

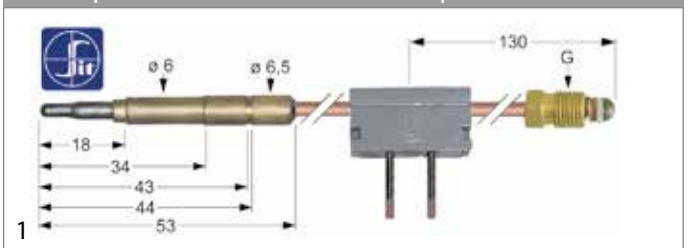

1

fig.	código	G	L (mm)	conexión
1	102068	M9x1	320	soldadura
1	102288	M9x1	600	soldadura

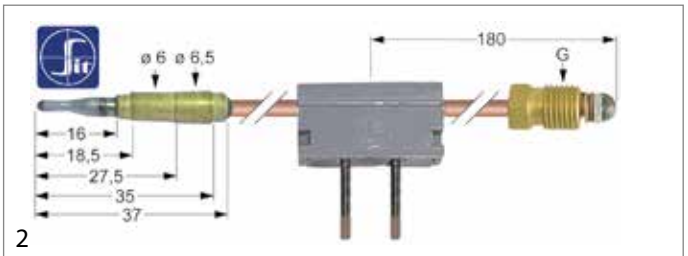

2

fig.	código	G	L (mm)	conexión
2	107234	M9x1	400	soldadura
2	107460	M9x1	850	soldadura

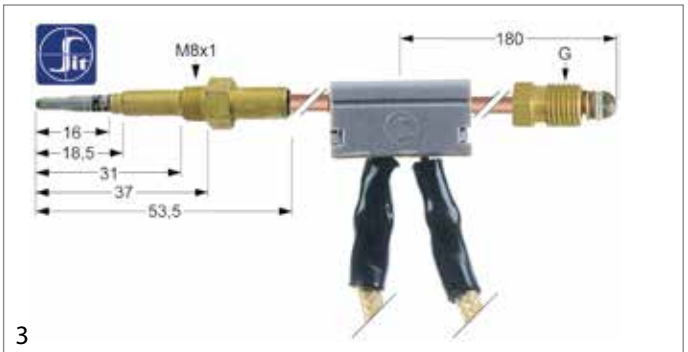

3

fig.	código	G	L (mm)	conexión
3	107261	M9x1	600	cable 350mm

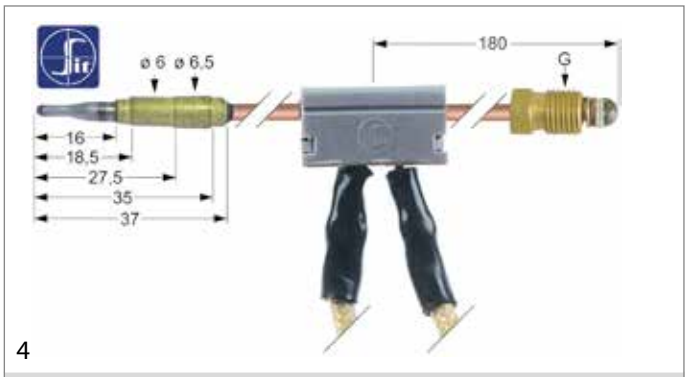

4

fig.	código	G	L (mm)	conexión
4	107262	M9x1	600	cable 350mm

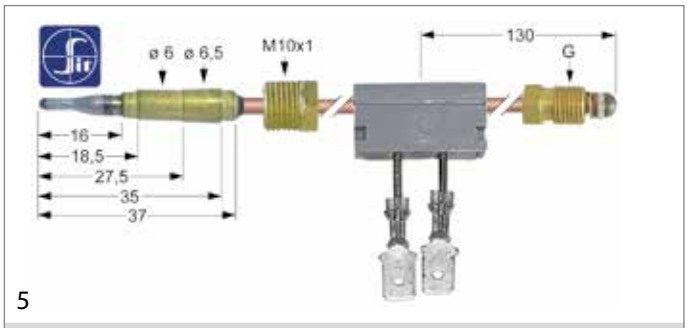

5

fig.	código	G	L (mm)	conexión
5	102238	M9x1	600	F 6,3mm

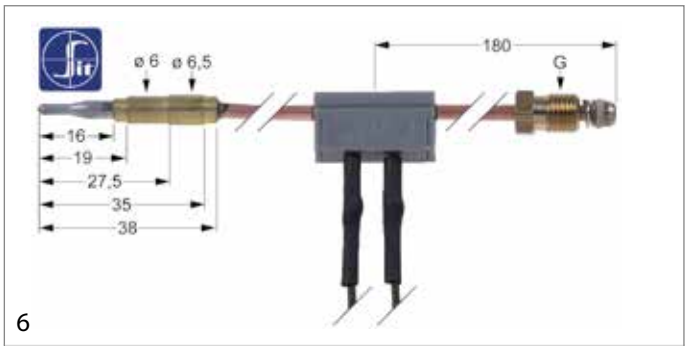

6

fig.	código	G	L (mm)	conexión
6	102737	M9x1	600	F 6,3mm

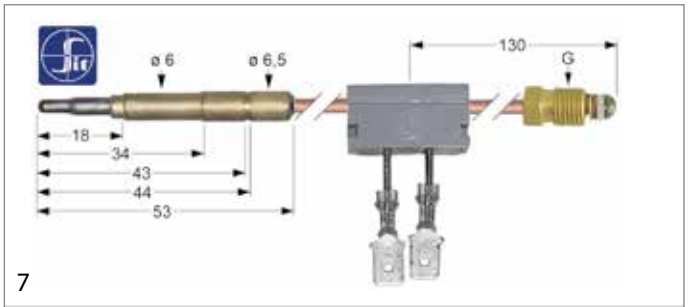

7

fig.	código	G	L (mm)	conexión
7	107177	M9x1	600	F 6,3mm

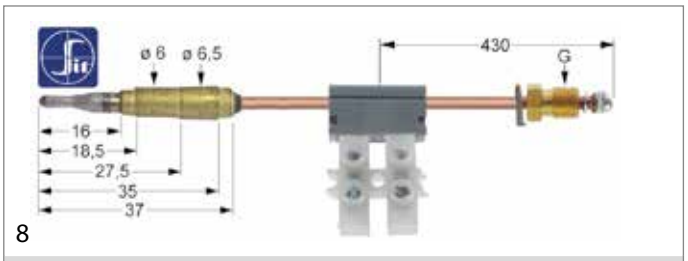

fig.	código	G	L (mm)	conexión
8	107455	M9x1	850	soldadura

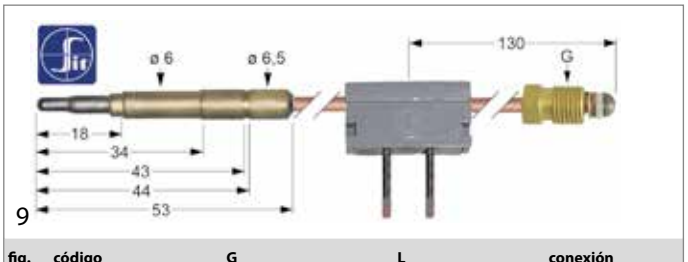

fig.	código	G	L (mm)	conexión
9	107164	M9x1	1000	soldadura

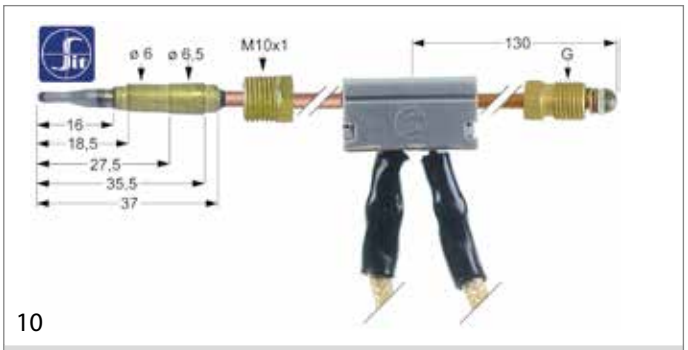

fig.	código	G	L (mm)	conexión
10	107148	M10x1	600	F 6,3mm

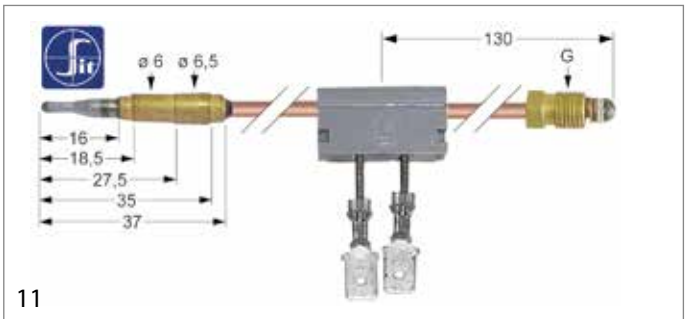

fig.	código	G	L (mm)	conexión
11	100172	ASA 11/32	400	F 6,3mm

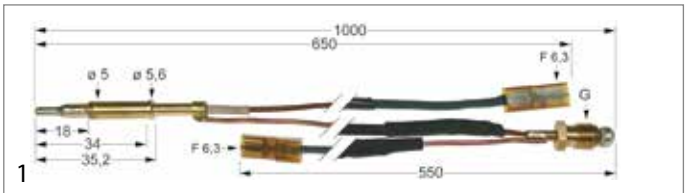

fig.	código	G	L (mm)	conexión
1	102815	M8x1	1000	F 6,3mm

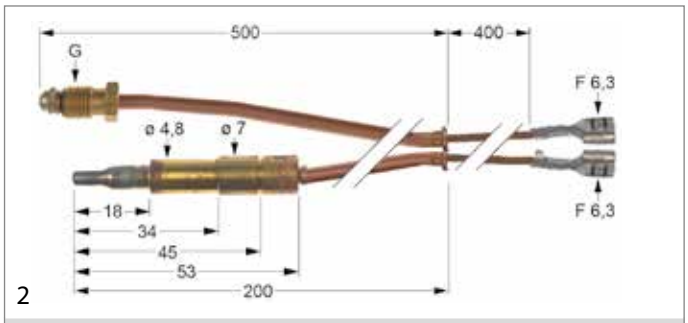

fig.	código	G	L (mm)	conexión
2	102115	M9x1	500	F 6,3mm

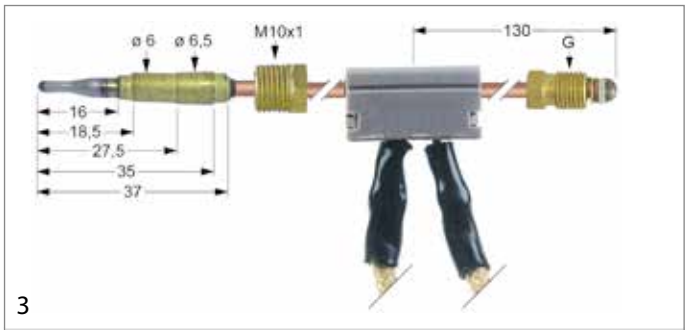

fig.	código	G	L (mm)	conexión
3	102252	M9x1	600	cable 650mm

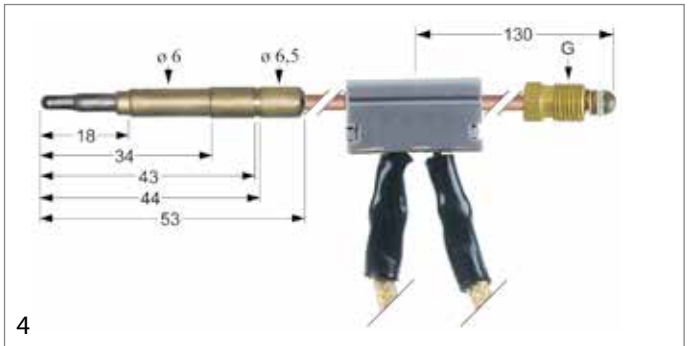

fig.	código	G	L (mm)	conexión
4	102247	M9x1	600	cable 700mm

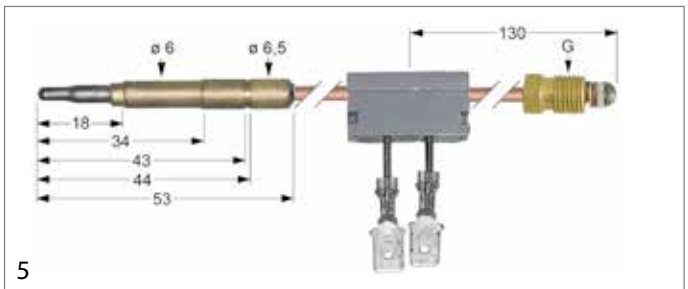

fig.	código	G	L (mm)	conexión
5	107145	M9x1	600	F6,3

Encuentre nuestra gama siempre actualizada en la tienda online de GEV

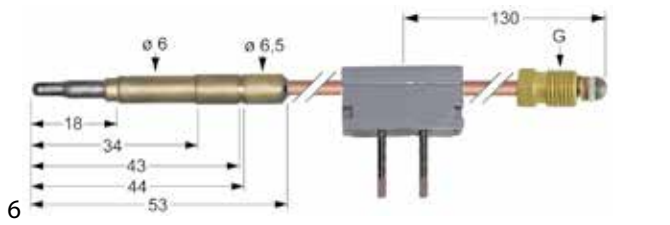

fig.	código	G	L (mm)	conexión
6	102069	M9x1	600	soldadura

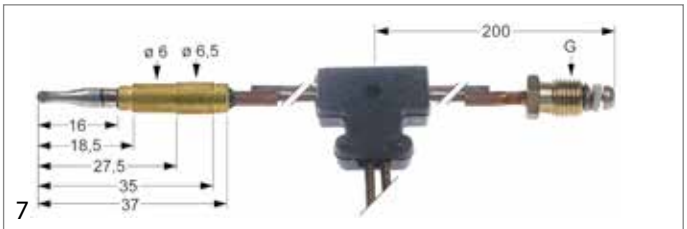

fig.	código	G	L (mm)	conexión
7	102094	M9x1	750	cable 280mm

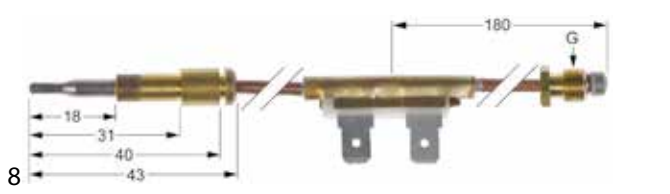

fig.	código	G	L (mm)	conexión
8	102269	M9x1	850	F 6,3mm

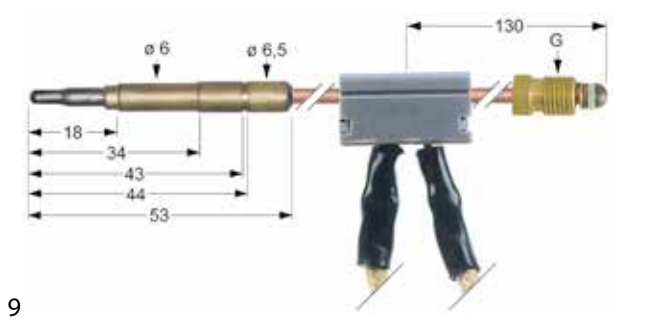

fig.	código	G	L (mm)	conexión
9	102250	M9x1	1000	cable 1000mm

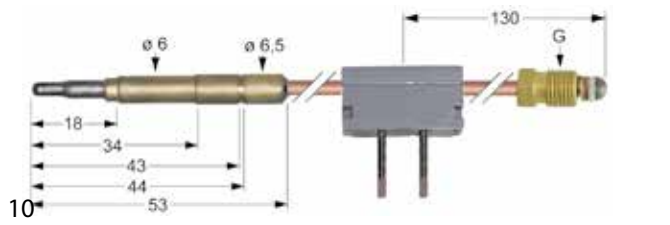

fig.	código	G	L (mm)	conexión
10	102070	M9x1	1000	soldadura

termopares roscados

termopares roscados estándar

con casquillo roscado M8x1

SIT

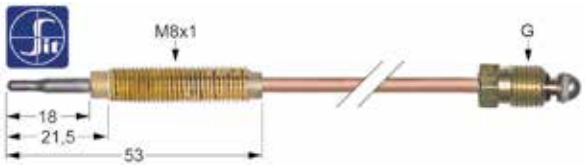

pos.	código	G	L (mm)	pos.	código	G	L (mm)
1	107627	M8x1	220	11	107636	M9x1	600
2	107628	M8x1	320	12	107637	M9x1	850
3	107629	M8x1	450	13	107638	M9x1	1000
4	107630	M8x1	600	14	107639	M9x1	1200
5	107631	M8x1	850	15	107640	M9x1	1500
6	107632	M8x1	1000	16	107641	M10x1	400
7	107633	M8x1	1200	17	107642	M10x1	450
8	107634	M8x1	1500	18	107643	M10x1	600
9	107635	M9x1	320	19	107644	M10x1	750
10	107242	M9x1	400	20	107645	M10x1	1500

tipo Junkers con punta aluminzada

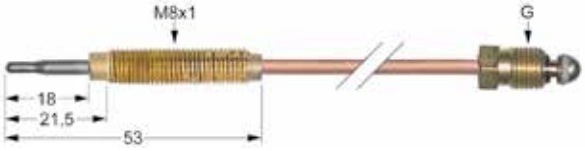

pos.	código	G	L (mm)	pos.	código	G	L (mm)
1	102232	M8x1	220	11	102063	M9x1	850
2	102054	M8x1	320	12	102064	M9x1	1000
3	102056	M8x1	600	13	102065	M9x1	1200
4	102233	M8x1	750	14	102066	M9x1	1500
5	102057	M8x1	850	15	102073	M10x1	400
6	102058	M8x1	1000	16	102235	M10x1	450
7	102059	M8x1	1200	17	102078	M10x1	600
8	102060	M8x1	1500	18	102079	M10x1	750
9	102061	M9x1	320	19	102074	M10x1	1000
10	102062	M9x1	600	20	102080	M10x1	1500

termopares roscados otros

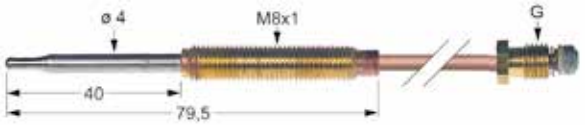

fig.	código	G	L (mm)
1	102249	M8x1	250

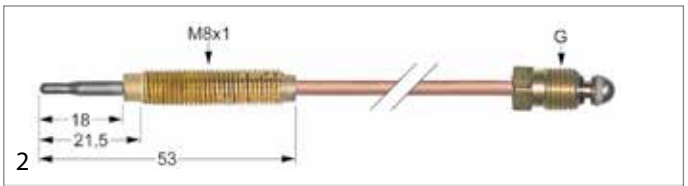

fig.	código	G	L (mm)
2	102055	M8x1	450

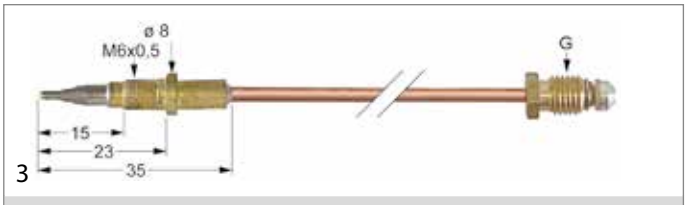

fig.	código	G	L (mm)
3	102245	M8x1	500

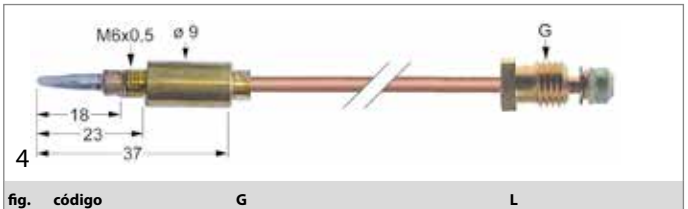

fig.	código	G	L (mm)
4	102121	M8x1	600

fig.	código	G	L (mm)
5	107350	M8x1	600

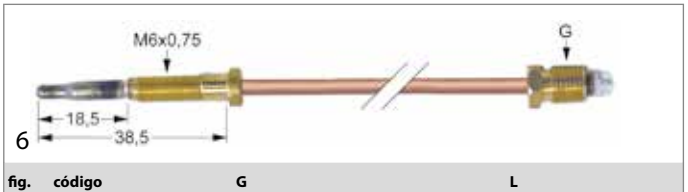

fig.	código	G	L (mm)
6	102138	M9x1	300

fig.	código	G	L (mm)
7	102139	M9x1	500

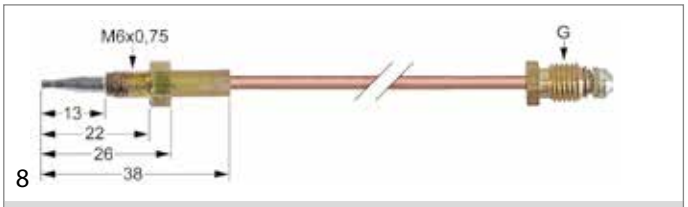

fig.	código	G	L (mm)
8	107185	M9x1	600

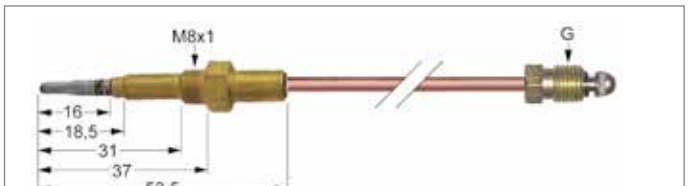

fig.	código	G	L (mm)
9	102008	M9x1	1000

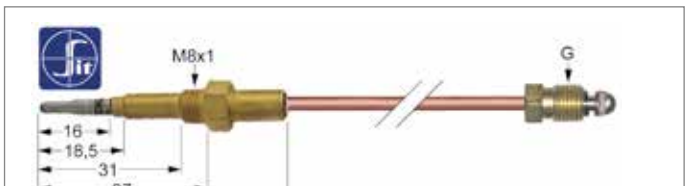

fig.	código	G	L (mm)
10	107646	M9x1	1000

termopares roscados flexibles

con casquillo roscado M8x1

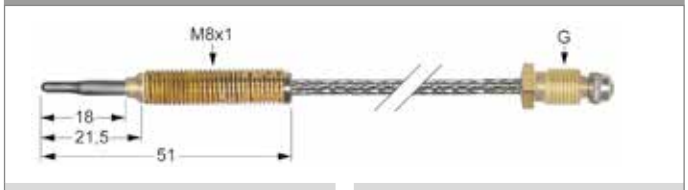

pos.	código	G	L (mm)	pos.	código	G	L (mm)
1	102411	M8x1	600	5	102416	M9x1	1200
2	102412	M8x1	900	6	102417	M10x1	600
3	102413	M8x1	1200	7	102418	M10x1	900
4	102414	M9x1	600	8	102419	M10x1	1200

otros

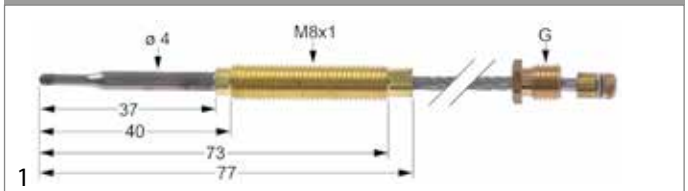

fig.	código	G	L (mm)
1	102420	M8x1	750

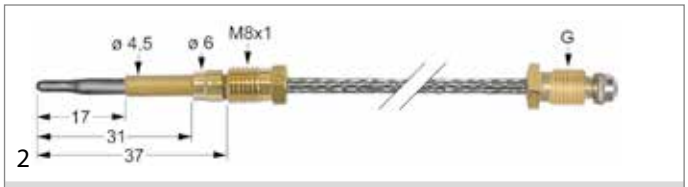

fig.	código	G	L (mm)
2	102114	M8x1	900

Encuentre nuestra gama siempre actualizada en la tienda online de GEV

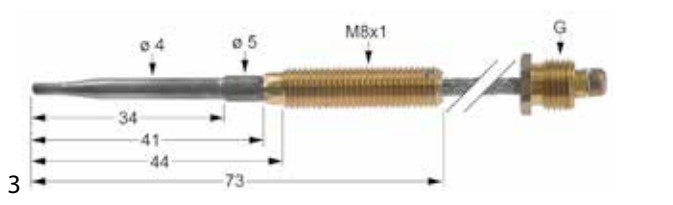

fig.	código	G	L (mm)
3	102421	M10x1	750

fig.	código	G	L (mm)
4	102425	ASA 11/32	600

fig.	código	G	L (mm)
5	102426	ASA 11/32	900

termopares roscados niquelados

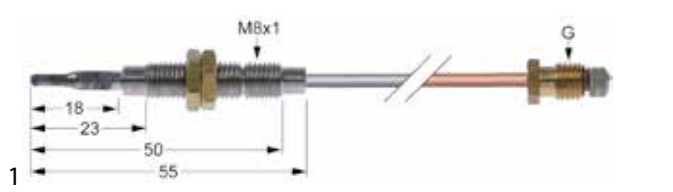

fig.	código	G	L (mm)
1	107298	M8x1	750

fig.	código	G	L (mm)
2	107450	M10x1	600

termopares roscados con cable de enlace

fig.	código	L (mm)	empalme
1	102145	600	F 7,7mm

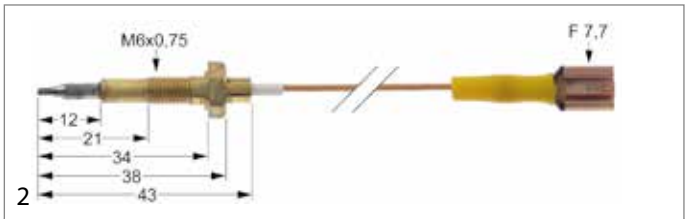

fig.	código	L (mm)	empalme
2	102242	750	F 7,7mm

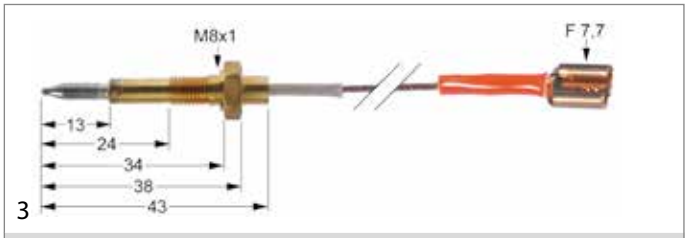

fig.	código	L (mm)	empalme
3	102275	450	F 7,7mm

fig.	código	L (mm)	conexión de cable masa
1	102127	600	

fig.	código	L (mm)	conexión de cable masa
2	102152	750	

fig.	código	L (mm)	conexión de cable masa
3	102148	600	F 4,8x0,8mm

fig.	código	L (mm)	conexión de cable masa
4	102147	750	F 4,8x0,8mm

5

fig.	código	L (mm)	conexión de cable masa
5	102120	750	F 6,3mm

6

fig.	código	L (mm)	conexión de cable masa
6	102271	600	M4

7

fig.	código	L (mm)	conexión de cable masa
7	102924	750	M4

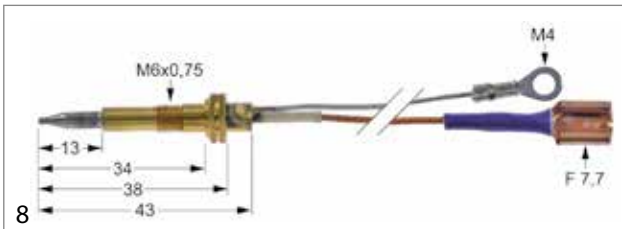

8

fig.	código	L (mm)	conexión de cable masa
8	107385	600	M4

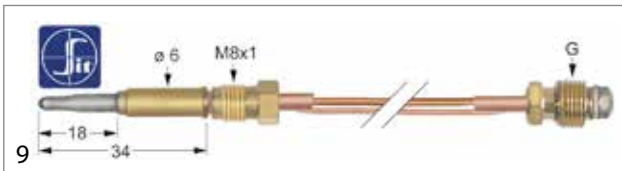

9

fig.	código	L (mm)	conexión de cable masa
9	102088	1500	

termopares roscados con interrupción

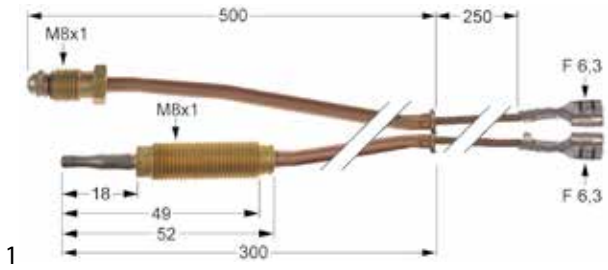

1

fig.	código	G	L (mm)	conexión
1	102239	M8x1	720	F 6,3mm

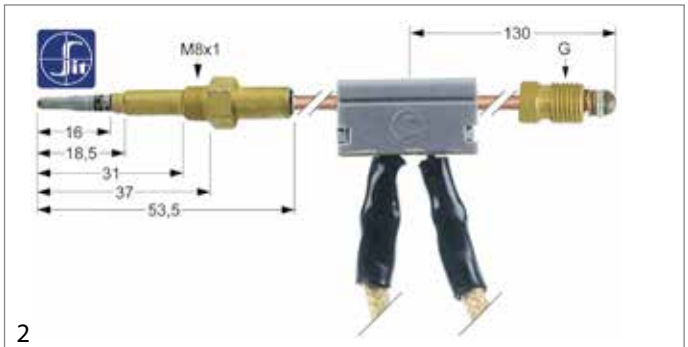

2

fig.	código	G	L (mm)	conexión
2	102259	M9x1	1000	con cable 1000mm

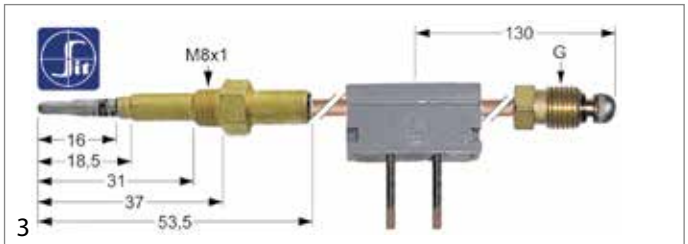

3

fig.	código	G	L (mm)	conexión
3	102254	M9x1	1000	soldadura

termopares específicos del fabricante

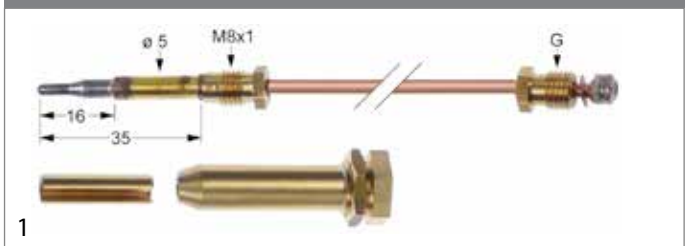

1

fig.	código	contenido	L (mm)	adaptable a
1	107444	3 piezas	330	Falcon

2

fig.	código	contenido	L (mm)	adaptable a
2	107427	6 piezas	900	Falcon

3

fig.	código	contenido	L (mm)	adaptable a
3	107265	11 piezas	1200	Falcon

Encuentre nuestra gama siempre actualizada en la tienda online de GEV

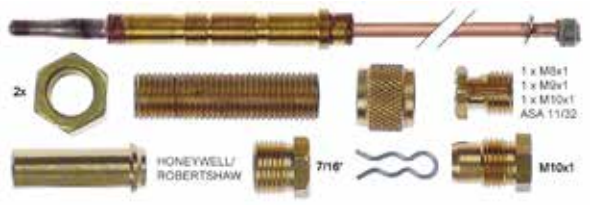

4

fig.	código	contenido	L (mm)	adaptable a
4	107263	13 piezas	900	Falcon

5

fig.	código	contenido	L (mm)	adaptable a
5	107264	13 piezas	900	Falcon

termogeneradores

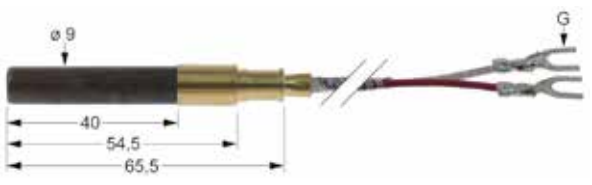

1

fig.	código	tensión (mV)	L (mm)
1	106670	750	850

2

fig.	código	tensión (mV)	L (mm)
2	102116	750	900

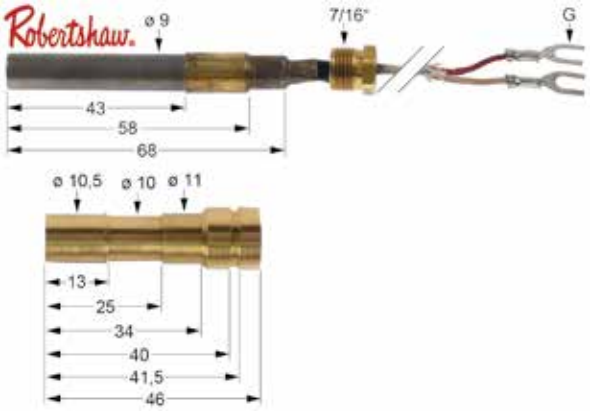

3

fig.	código	tensión (mV)	L (mm)
3	103241	250-750	36" - 915

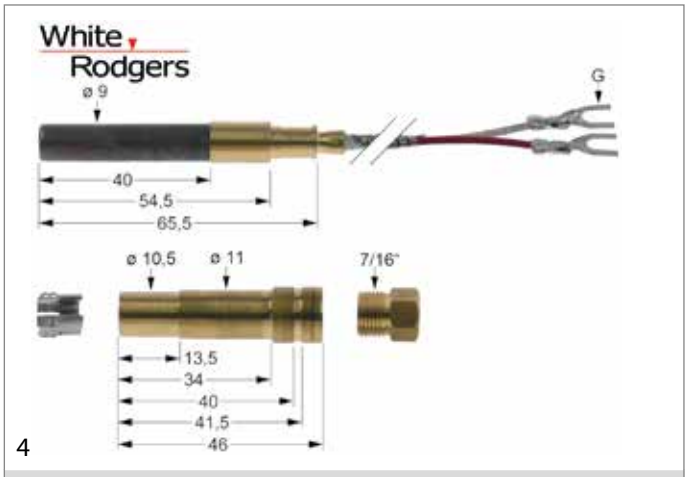

4

fig.	código	tensión (mV)	L (mm)
4	103243	250-750	36" - 915

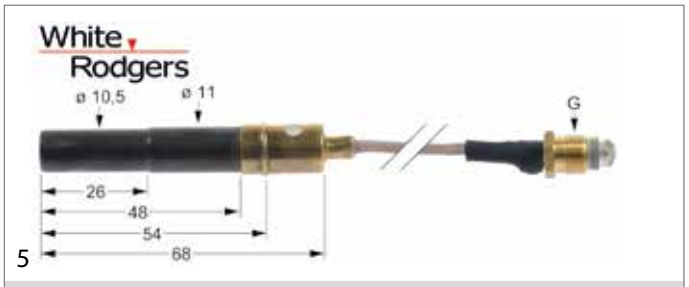

5

fig.	código	tensión (mV)	L (mm)
5	103244	250-750	36" - 915

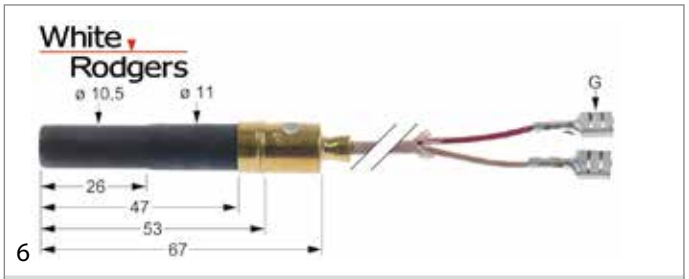

6

fig.	código	tensión (mV)	L (mm)
6	103245	250-750	36" - 915

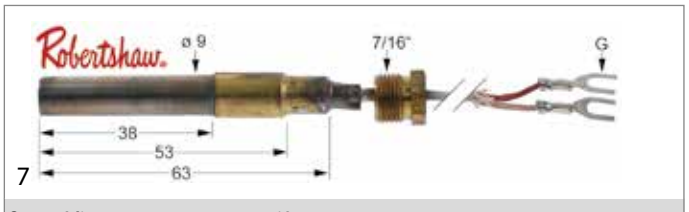

7

fig.	código	tensión (mV)	L (mm)
7	103246	250-750	36" - 915

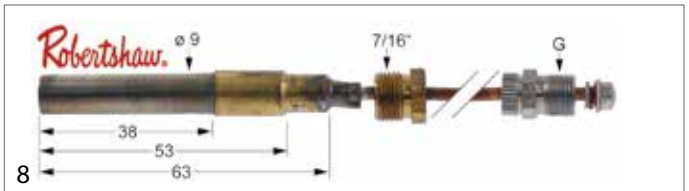

8

fig.	código	tensión (mV)	L (mm)
8	580035	250-750	36" - 915
8	103240	250-750	60" - 1525

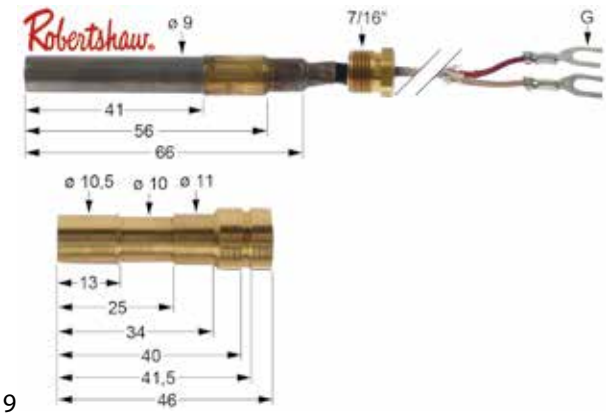

9

fig.	código	tensión (mV)	L (mm)
9	103242	250-750	60" - 1525

alargadores

1

fig.	código	TR	L (mm)
1	102013	M9x1	500
1	102851	M9x1	1000
1	102852	M9x1	1500
1	102011	M10x1	400
1	102012	M10x1	1000
1	102010	M10x1	1500

2

fig.	código	TR	L (mm)
2	102241	M9x1 - M9x1	500

3

fig.	código	TR	L (mm)
3	102811	M9x1 - M9x1	600
3	107258	M10x1 - M8x1	1500

accesorios

adaptadores de display

1

fig.	código	descripción	TR
1	101337	adaptador de display M9x1	M9x1
1	100948	adaptador de display M10x1	M10x1

displays

1 2

fig.	código	descripción
1	101410	display con abrazadera de montaje
2	101414	display soldadura

tuercas

1 2

fig.	código	descripción
1	100892	tuerca de termopar rosca M6x0,5 H 6,5mm EC 8 latón
1	102143	tuerca de termopar rosca M6x0,75 H 12mm EC 8 latón
1	100965	tuerca de termopar rosca M8x1 H 15mm EC 11 latón
2	103173	tuerca M6x0,75 H 4mm EC 10 latón UE 1 pzs
2	102067	tuerca M8x1 UE 1 pzs
2	102500	tuerca M8x1 UE 10 pzs

tornillos

1 2 3 4

fig.	código	descripción	TR	UE (pzs)
1	100930	tornillo de racor	M8x1	1
1	102730	tornillo de racor	M8x1	5
1	100931	tornillo de racor	M9x1	1
1	102731	tornillo de racor	M9x1	5
1	100932	tornillo de racor	M10x1	1
1	102732	tornillo de racor	M10x1	5
1	100933	tornillo de racor	ASA 11/32	1
1	102733	tornillo de racor	ASA 11/32	5
2	101260	unión roscada para termopar	M8x1	1
2	102566	unión roscada para termopar	M8x1	10
2	101261	unión roscada para termopar	M9x1	1
2	102561	unión roscada para termopar	M9x1	10
2	101262	unión roscada para termopar	M10x1	1
2	102562	unión roscada para termopar	M10x1	10
2	101263	unión roscada para termopar	ASA 11/32	1
2	102563	unión roscada para termopar	ASA 11/32	5
3	100920	unión roscada para termopar	M8x1 / M9x1	1
3	102720	unión roscada para termopar	M8x1 / M9x1	5
3	100922	unión roscada para termopar	M10x1 / ASA 11/32	1
3	102722	unión roscada para termopar	M10x1 / ASA 11/32	5
4	102464	unión roscada para termopar	M10x1	1

Encuentre nuestra gama siempre actualizada en la tienda online de GEV

interruptores

1

fig.	código	descripción
1	101264	interruptor rosca M8x1
1	101265	interruptor rosca M9x1
1	101258	interruptor rosca M10x1
1	101266	interruptor rosca ASA 11/32

2

fig.	código	descripción
2	107279	interruptor L 90mm

3

fig.	código	descripción
3	107738	extensión para interruptor L 420mm