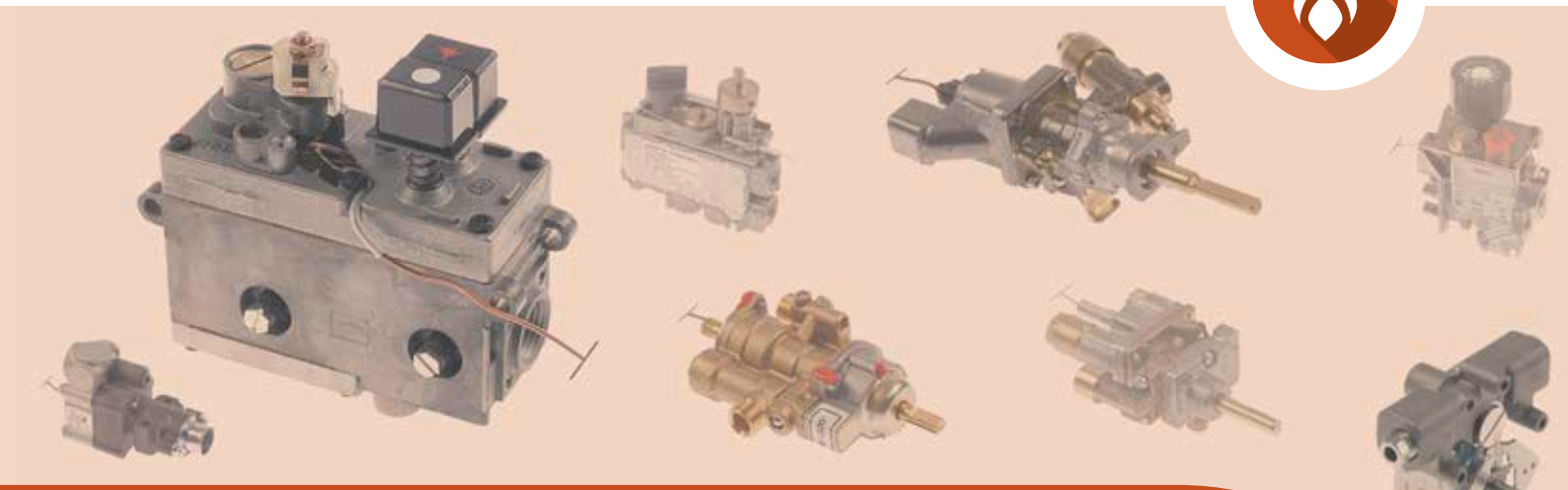

termostatos para gas

2

SIT..... 46
MERTIK..... 51
MP_JUNKERS..... 52
PEL..... 52
AB..... 56
COPRECI..... 56
SABAF..... 57
ROBERTSHAW..... 58
TEDDINGTON..... 59
STN3R..... 59

termostatos para gas

SIT

serie 630 Eurosit

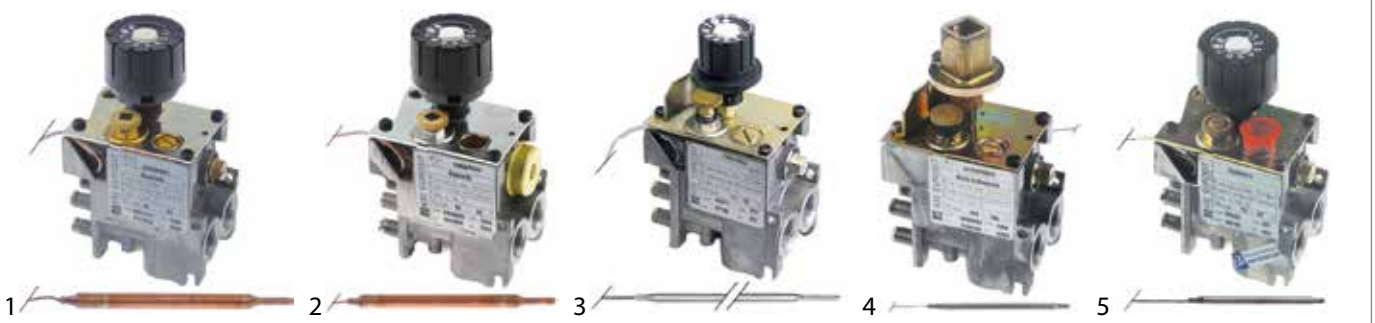

fig.	código	temp. (°C)	entrada gas	salida gas	CTP	CP	sonda ø (mm)	sonda L (mm)	cap. (mm)	referencia
1	107220	13-38	3/8”	3/8”	M9x1	M10x1	8	120	1050	0630001
2	101199	13-38	3/8”	3/8”	M10x1	M10x1	8	120	1050	0630025
3	101413	30-100	3/8”	3/8”	M9x1	M10x1	5	122	1050	0630325
3	101188	110-190	3/8”	3/8”	M9x1	M10x1	4	202	1050	0630332
3	101992	110-190	3/8”	3/8”	M9x1	M10x1	4	202	1050	0630337
3	103076	110-190	3/8”	3/8”	M9x1	M10x1	4	202	1050	0630334
3	107221	40-250	3/8”	3/8”	M9x1	M10x1	4	72	1050	0630335
3	101409	40-280	3/8”	3/8”	M9x1	M10x1	4	72	1050	0630328
3	101696	60-300	3/8”	3/8”	M9x1	M10x1	4	72	1050	0630330
3	101915	80-320	3/8”	3/8”	M9x1	M10x1	4	72	1050	0630327
3	101125	100-340	3/8”	3/8”	M9x1	M10x1	4	72	1050	0630326
3	101700	100-340	3/8”	3/8”	M9x1	M10x1	4	72	1050	0630331
3	106035	100-340	3/8”	3/8”	M9x1	M10x1	4	72	1050	0630336
3	102870	140-340	3/8”	3/8”	M9x1	M10x1	4	72	1050	0630205
4	106164	100-340	3/8”	3/8”	M9x1	M10x1	4	72	1050	0630345
4	107688	100-340	3/8”	3/8”	M9x1	M10x1	4	72	1050	0630349
5	101769	100-340	3/8”	3/8”	M10x1	M10x1	4	72	1050	0630206

accesorios

ejes y adaptadores de pomo

fig.	código	eje ø (mm)	eje L (mm)	adaptable a
1	101390	6x4,6	32/15	Mareno
1	100825	8x6,5	22/14	Angelo-Po
1	110357	8x6,5	36/12	Baron Cookmax Electrolux Zanussi
1	100924	8x6,5	33/15	Lotus
2	109186	8x6,4	24/12	Fagor

fig.	código	eje ø (mm)	eje L (mm)	adaptable a
2	106810	8x6,5	44/17	Cookmax Olis
2	106158	8x6,5	23/16	Baron
2	101600	8x6,5	42/12	Tecnoinox
2	106811	8x6,5	48/16	Cookmax Olis
3	113022	8x6,4	13/13	Fagor
4	101816	10x8	17/17	Mareno
5	106877	10x8	18/18	Electrolux

fig.	código	eje ø (mm)	eje L (mm)	adaptable a
6	101712	10x8	19/19	Olis
7	110358	10x8	29/18	Electrolux Zanussi
8	101392			Angelo-Po Baron Cookmax Electrolux Lotus Mareno SIT Zanussi

Encuentre nuestra gama siempre actualizada en la tienda online de GEV

otros

fig.	código	descripción
1	100949	junta para serie 630 Eurosit
2	106261	tornillo de ajuste M16 para llama grande ajustable
3	101273	anillo cortante para tubo ø 12mm L 9,5mm latón
4	101276	tornillo de racor rosca 3/8" tubo ø 12mm UE 1 pzs
5	100905	tornillo de apriete M10x1 para tubo ø 6mm UE 1 pzs
5	102505	tornillo de apriete M10x1 para tubo ø 6mm UE 5 pzs
5	100904	tornillo de apriete M10x1 para tubo ø 4mm UE 1 pzs

fig.	código	descripción
5	101602	tornillo de apriete rosca M10x1 para tubo ø 1/4"
6	106603	unión roscada 3/8" tubo ø 10mm
7	106604	unión roscada 3/8" tubo ø 10mm
8	101333	tapón 3/8" con junta tórica
9	101358	tapa para piezoencendedor para serie 630 Eurosit
10	107565	regulador de presión margen de presión 3-18mbar

serie 710 Minisit

fig.	código	temp. (°C)	entrada gas	salida gas	CTP	CP	sonda ø (mm)	sonda L (mm)	cap. (mm)	tipo de sensor	regulador de presión (mbar)	prensaestopas	referencia
1	101431	13-38	1/2"	1/2"	M10x1	M10x1	8	120	1050	tipo E1	3-18	-	0710125
2	101910[1]	20-90	1/2"	3/8"	M9x1	M10x1	10,5	19	1050	tipo F2	3-18	-	0710852
3	101432	30-90	1/2"	1/2"	M9x1	M10x1	8	100	1050	tipo E2	3-18	-	0710199
4	101130	30-100	1/2"	3/8"	M9x1	M10x1	5	122	1050	tipo A1	-	-	0710850
4	101131	50-190	1/2"	3/8"	M9x1	M10x1	5	98	1200	tipo A2	-	-	0710750
4	101135	110-190	1/2"	3/8"	M9x1	M10x1	6	102	1050	tipo A3	-	-	0710756
4	106984	110-190	1/2"	3/8"	M9x1	M10x1	6	102	1050	tipo A3	-	-	0710764
4	107237	70-210	1/2"	3/8"	M9x1	M10x1	4	122	1300	-	-	-	0710741
4	106931	70-310	1/2"	3/8"	M9x1	M10x1	4	72	1300		-	-	0710647
4	101435	100-340	1/2"	3/8"	M9x1	M10x1	4	72	1050	tipo C1	-	-	0710654
4	101132	100-340	1/2"	3/8"	M9x1	M10x1	5	68	1050	tipo B1	-	-	0710650
4	101134	100-340	1/2"	3/8"	M9x1	M10x1	5	68	1800	tipo B1	-	-	0710652

[1]rosca de sonda 1/4"

fig.	código	temp. (°C)	entrada gas	salida gas	CTP	CP	sonda ø (mm)	sonda L (mm)	cap. (mm)	tipo de sensor	regulador de presión (mbar)	prensaestopas	referencia
5	101088	30-100	1/2"	3/8"	M9x1	M10x1	5	125	1050	tipo A1	3-18	-	0710851
5	101437	110-190	1/2"	3/8"	M9x1	M10x1	6	102	1050	tipo A3	3-18	-	0710757
5	106239	100-340	1/2"	3/8"	M9x1	M10x1	4	72	1050	tipo C1	3-18	-	0710655
5	101438	100-340	1/2"	3/8"	M9x1	M10x1	5	68	1050	tipo B1	3-18	-	0710651
5	101965	100-340	1/2"	3/8"	M9x1	M10x1	5	68	1750	tipo B1	3-18	-	0710657

Continúa en la página siguiente

Encuentre nuestra gama siempre actualizada en la tienda online de GEV

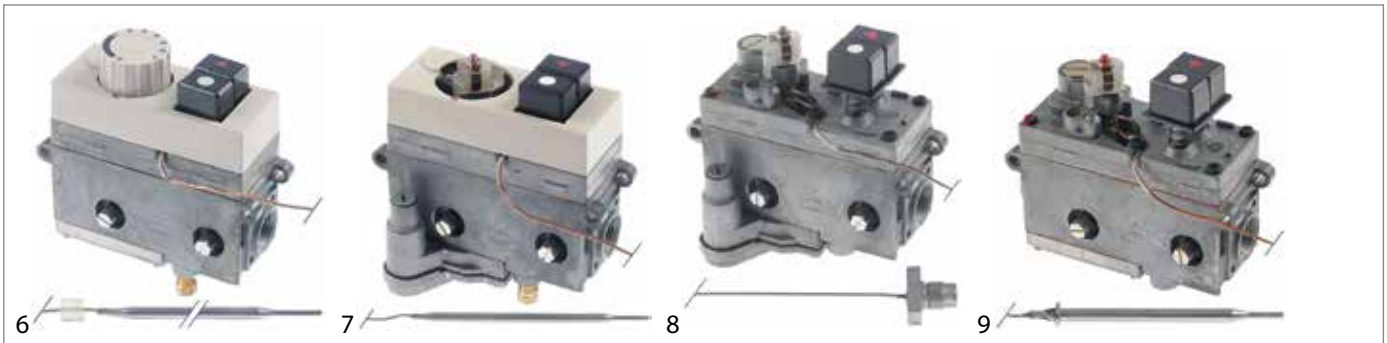

fig.	código	temp. (°C)	entrada gas	salida gas	CTP	CP	sonda ø (mm)	sonda L (mm)	cap. (mm)	tipo de sensor	regulador de presión (mbar)	prensaestopas	referencia
6	101689	40-110	1/2”	3/8”	M9x1	M10x1	5	125	1050	tipo A1	-	-	0710819
7	106030	40-110	1/2”	3/8”	M9x1	M10x1	5	125	1050	tipo A1	3-18	-	0710817
8	101912[1]	50-190	1/2”	3/8”	M9x1	M10x1	14,4	14,5	1050	tipo F1	3-18	-	0710752
9	101434	110-190	1/2”	3/8”	M9x1	M10x1	5	102	1200	tipo G1	-	-	0710758

[1]rosca de sonda 1/4“

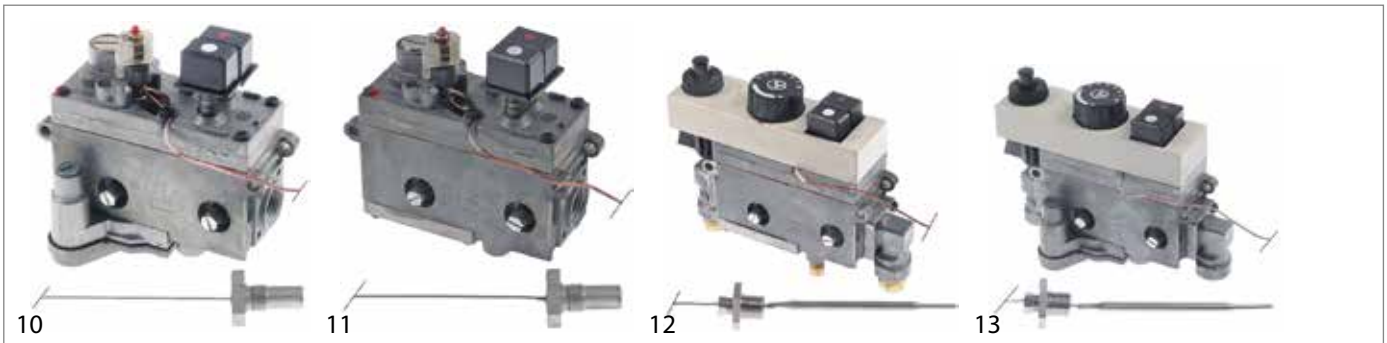

fig.	código	temp. (°C)	entrada gas	salida gas	CTP	CP	sonda ø (mm)	sonda L (mm)	cap. (mm)	tipo de sensor	regulador de presión (mbar)	prensaestopas	referencia
10	101114[1]	110-190	1/2”	3/8”	M9x1	M10x1	10,5	26	1050	tipo F3	3-18	-	0710754
11	101678[1]	110-190	1/2”	3/8”	M9x1	M10x1	10,5	26	1050	tipo F3	-	-	0710760
12	101385	60-200	3/8”	3/8”	M10x1	M10x1	5	95	1050	tipo D2	-	M14x1,5	0710724
13	106037[2]	60-200	3/8”	3/8”	M10x1	M10x1	5	100	1150	tipo D2	3-18	M14x1,5	0710746

[1]rosca de sonda 1/4“ [2]prensaestopa M14x1,5

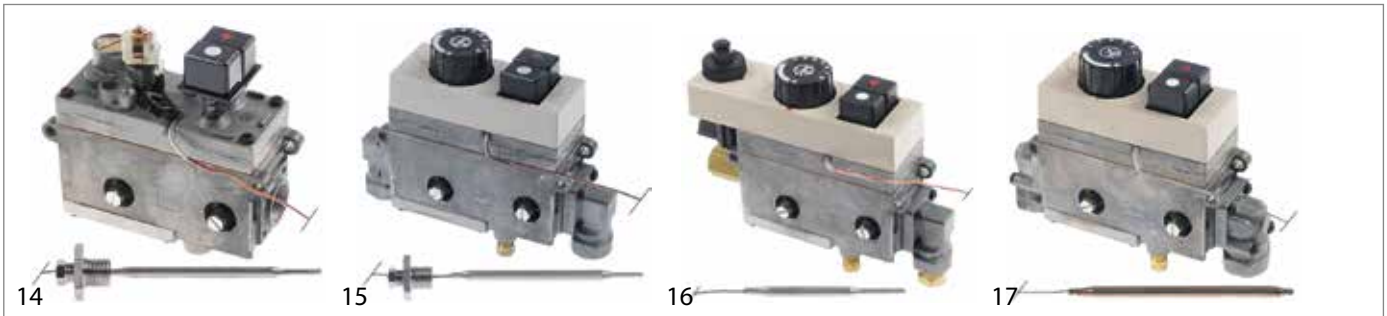

fig.	código	temp. (°C)	entrada gas	salida gas	CTP	CP	sonda ø (mm)	sonda L (mm)	cap. (mm)	tipo de sensor	regulador de presión (mbar)	prensaestopas	referencia
14	101133	60-200	1/2”	3/8”	M10x1	M10x1	5	95	1050	tipo D2	-	M14x1,5	—
15	106029	120-200	3/8”	3/8”	M9x1	M10x1	6	105	1050	tipo D1	-	M14x1,5	0710743
16	102872	120-340	3/8”	3/8”	M10x1	M10x1	5	68	1050	tipo B2	-	-	0710619
17	103133	120-340	1/2”	3/8”	M9x1	M10x1	4	72	1050	tipo C2	-	-	0710648

Encuentre nuestra gama siempre actualizada en la tienda online de GEV

18

fig.	código	temp. (°C)	entrada gas	salida gas	CTP	CP	sonda ø (mm)	sonda L (mm)	cap. (mm)	tipo de sensor	regulador de presión (mbar)	prensaestopas	referencia
18	106018	120-340	1/2”	3/8”	M10x1	M10x1	5	68	1050	tipo B1	15-30	-	0710656

accesorios

sensores

1

2

fig.	código	tipo de sensor	temp. (°C)	sonda ø (mm)	sonda L (mm)	cap. (mm)	aplicación
1	102100	tipo A1	30-100	5	122	1050	baño maría
1	102103	tipo A2	60-200	5	98	1050	freidora
1	102118	tipo A3	110-190	6	102	1050	freidora
2	107238	tipo A4	50-190	4	120	1200	freidora

3

4

fig.	código	tipo de sensor	temp. (°C)	sonda ø (mm)	sonda L (mm)	cap. (mm)	aplicación
3	102102	tipo B1	100-340	5	68	1750	horno/grill
3	102107	tipo C1	100-340	4	72	1050	horno/grill
3	106226	tipo C2	140-380	4	72	1050	horno/grill
4	106225[1]	tipo D1	120-200	6	102	1050	freidora
4	102844[1]	tipo D2	60-200	5	98	1050	freidora
4	107599[2]	tipo D3	120-200	6	102	1050	freidora

[1]prensaestopa M14x1,5 [2]prensaestopa 3/8“

5

6

fig.	código	tipo de sensor	temp. (°C)	sonda ø (mm)	sonda L (mm)	cap. (mm)	aplicación
5	102106	tipo E1	13-38	8	120	1050	horno de calentamiento
5	102117	tipo E2	30-90	8	100	1050	baño maría
6	106223[1]	tipo F2	20-90	11	19	1050	baño maría
6	102104[1]	tipo F3	110-190	11	26	1050	freidora

[1]rosca de sonda 1/4“

7

fig.	código	tipo de sensor	temp. (°C)	sonda ø (mm)	sonda L (mm)	cap. (mm)	aplicación
7	102105	tipo G1	110-200	6	102	1050	freidora

piezas de empalme de gas

fig.	código	descripción
1	101505	empalme de gas rosca 3/8" acodado sin junta tórica MINISIT 710
1	101268	empalme de gas rosca 3/8" acodado con junta tórica MINISIT 710
1	101269	empalme de gas rosca 1/2" acodado con junta tórica MINISIT 710
1	101504	empalme de gas rosca 1/2" acodado sin junta tórica MINISIT 710
2	100809	junta tórica EPDM espesor 2mm int.ø 21mm UE 1 pzs
3	101517	tornillo de cabeza plana rosca M4 rosca L 23mm
3	101516	tornillo de cabeza plana rosca M4 rosca L 16mm inox DIN/ISO UE 1 pzs

tornillos mínimo

pos.	código	ø (mm)	pos.	código	ø (mm)	pos.	código	ø (mm)	pos.	código	ø (mm)	pos.	código	ø (mm)	pos.	código	ø (mm)
1	102926	0	4	102928	0,8	7	102931	1,1	10	102933	1,3	13	102936	2	16	102939	2,5
2	102945	0,5	5	102929	0,85	8	102602	1,15	11	102934	1,6	14	102937	2,1	17	102940	2,8
3	102927	0,55	6	102930	1	9	102932	1,2	12	102935	1,9	15	102938	2,2			

uniones roscadas

fig.	código	descripción
1	101278	anillo cortante para tubo ø 10mm UE 1 pzs
2	101279	tornillo de racor rosca 3/8" para tubo ø 10mm
1	101273	anillo cortante para tubo ø 12mm L 9,5mm latón
2	101276	tornillo de racor rosca 3/8" tubo ø 12mm UE 1 pzs
1	101274	anillo cortante para tubo ø 16mm UE 1 pzs
2	101275	tornillo de racor rosca 1/2" para tubo ø 16mm
3	100904	tornillo de apriete M10x1 para tubo ø 4mm UE 1 pzs
3	100905	tornillo de apriete M10x1 para tubo ø 6mm UE 1 pzs

fig.	código	descripción
3	102505	tornillo de apriete M10x1 para tubo ø 6mm UE 5 pzs
3	101602	tornillo de apriete rosca M10x1 para tubo ø 1/4"
4	101267	reducción H 3/8" M 1/2" L 21mm
5	101271	unión roscada H 1/2" M 3/8" L 25 mm
6	101270	unión roscada H 3/8" M 3/8" L 28 mm
7	101272	unión roscada H 1/2" M 3/8" L 57 mm
8	100820	conducción para prensaestopas M M14x1,5 H M10x0,75

otros

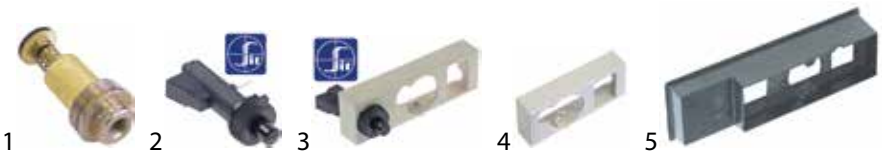

fig.	código	descripción
1	101053	grupo magnético G1: M9x1 G2: M24x1 L 45mm ø 17mm
1	101054	grupo magnético G1: M10x1 G2: M24x1 L 45mm ø 17mm
2	107564	encendedor piezoeléctrico cuerpo plástico soplado

fig.	código	descripción
3	107517	encendedor piezoeléctrico para Minisit con tapa
4	101137	tapa sin piezoencendedor
5	101774	cubierta

Encuentre nuestra gama siempre actualizada en la tienda online de GEV

MERTIK

1

2

3

4

fig.	código	temp. (°C)	EGA	EGL	SGA	SGL	CTP	CP	cap. (mm)	sonda ø (mm)	sonda L (mm)	LC (mm)	prensaestopas	referencia
1	106435	110-190	3/8”	3/8”	3/8”	3/8”	M9x1	M10x1	720	4	165	-	1/4”	GV30T-C5AJEAK0-001
1	106975	110-190	3/8”	3/8”	3/8”	3/8”	M9x1	M10x1	720	5	160	-	1/4”	GV30T-C5AYEAK0-002
1	106436	100-340	3/8”	3/8”	3/8”	3/8”	M9x1	M10x1	720	4	68	-	-	GV30T-C5AGEAK0-002
1	106434	30-110	3/8”	3/8”	3/8”	3/8”	M9x1	M10x1	720	6	78	-	-	GV30T-C5AKEAK0-002
2	106700	110-190	3/8”	3/8”	3/8”	3/8”	M9x1	M10x1	720	4	165	900		GV31T-C5AXE2K0-003
2	106397	100-340	3/8”	-	3/8”	-	M9x1	M10x1	720	4	68	1550	-	GV30T-C1A7AMK6E0
2	106813	100-340	3/8”	-	3/8”	-	M9x1	M10x1	720	4	68	1300	-	GV31T-C1A7AGK0-003
2	106814	100-340	3/8”	-	-	3/8”	M9x1	M10x1	720	4	68	900	-	GV30T-C3A7A2K0-002
3	107514	100-340	3/8”	3/8”	3/8”	3/8”	M8x1	M10x1	720	4	68	-	-	GV30T-C5A7E0D1
4	101744	100-340	3/8”	3/8”	3/8”	3/8”	M10x1	M10x1	730	4	66	1300		GV30T-C5A7AGC000

5

fig.	código	temp. (°C)	EGA	EGL	SGA	SGL	CTP	CP	cap. (mm)	sonda ø (mm)	sonda L (mm)	LC (mm)	prensaestopas	referencia
5	101855	100-340	3/8”	-	-	3/8”	M9x1	M10x1	720	4	68	900	-	GV30T-C3A7A2K0-013
5	101564	30-110	-	3/8”	-	3/8”	M9x1	M10x1	720	6	78	900	-	GV31T-C2AKA2K0E0

accesorios

1

2

3

4

5

fig.	código	descripción
1	101273	anillo cortante para tubo ø 12mm L 9,5mm latón
2	101276	tornillo de racor rosca 3/8“ tubo ø 12mm UE 1 pzs
3	106221	grupo magnético L 32mm D1 ø 19mm D2 ø 14mm

fig.	código	descripción
4	106718	tornillo de racor para termostato gas MERTIK M9x1
4	106719	tornillo de racor para termostato gas MERTIK M10x1
5	106702	tapón 3/8“ con junta tórica L 12mm EC 8 latón

MP_JUNKERS

1

2

3

fig.	código	temp. (°C)	entrada gas	salida gas	CTP	sonda ø (mm)	sonda L (mm)	cap. (mm)	regulador de presión	adaptable a
1	101167	135-200	3/8" acodado	3/8" recto	M10x1	6	220	920	-	Junkers Kroll Energy
2	101177	135-200	3/8" acodado	3/8" recto	M10x1	6	220	920	X	Junkers
3	106024	170-300	3/8" recto	3/8" recto	M10x1	6	100	820	-	MKN

accesorios

1

2

3

4

5

6

fig.	código	descripción
1	101273	anillo cortante para tubo ø 12mm L 9,5mm latón
2	101276	tornillo de racor rosca 3/8" tubo ø 12mm UE 1 pzs
3	101040	grupo magnético alta temperatura L 35mm
4	101060	grupo magnético estándar L 39mm D1 ø 15,4mm
5	100039	encendedor piezoeléctrico cuerpo plástico soplado
6	102137	sensor T máx 200°C 135-200°C apto para JUNKERS

PEL

serie 24ST

1

datos técnicos:
conexión de piloto M10x1
longitud del capilar 1200mm

fig.	código	temp. (°C)	entrada gas	BB ø (mm)	salida gas	CTP	sonda ø (mm)	sonda L (mm)	eje ø (mm)	eje L (mm)	parte plana	adaptable a
1	101078	55-110	M20x1,5 (tubo ø 12mm)	0,35	M20x1,5 (tubo ø 12/10mm)	M9x1	6	160	10x8	27/17	arriba	Emmepi Gico MBM-Italia Olis
1	101077	110-220	M20x1,5 (tubo ø 12mm)	0,35	M20x1,5 (tubo ø 12/10mm)	M9x1	6	120	10x8	27/17	arriba	—
1	106203	120-280	M20x1,5 (tubo ø 12mm)	0,35	M20x1,5 (tubo ø 12/10mm)	M9x1	6	120	10x9	27/17	arriba	Nayati
1	101900	hasta 280	M20x1,5 (tubo ø 12mm)	0,8	M20x1,5 (tubo ø 12/10mm)	M8x1	6	120	10x9	31/15	arriba	Angelo-Po Thielmann
1	101433	100-300	M20x1,5 (tubo ø 12mm)	0	M20x1,5 (tubo ø 12/10mm)	M9x1	6	100	10x8	27/17	arriba	—
1	106667	100-300	M20x1,5 (tubo ø 12mm)	0,9	M20x1,5 (tubo ø 12/10mm)	M9x1	6	100	10x8	27/17	arriba	MBM-Italia

Continúa en la página siguiente

Encuentre nuestra gama siempre actualizada en la tienda online de GEV

2

datos técnicos:
conexión de piloto M10x1
longitud del capilar 1200mm

fig.	código	temp. (°C)	entrada gas	BB ø (mm)	salida gas	CTP	sonda ø (mm)	sonda L (mm)	eje ø (mm)	eje L (mm)	parte plana	adaptable a
1	101759	100-300	M20x1,5 (tubo ø 12mm)	1,5	M20x1,5 (tubo ø 12/10mm)	M9x1	6	100	10x8	27/17	arriba	Lotus
1	101076	120-320	M20x1,5 (tubo ø 12mm)	0,35	M20x1,5 (tubo ø 12/10mm)	M9x1	6	100	10x8	27/17	arriba	Ambach Bartscher Electrolux GIGA Ilsa Offcar Olis Rosinox Silko Star10
1	106192	140-340	M20x1,5 (tubo ø 12mm)	0	M20x1,5 (tubo ø 12/10mm)	M8x1	6	100	10x9	31/15	arriba	—
2	106197	120-280	brida de tubo ø21mm	0,35	M20x1,5 (tubo ø 12/10mm)	M9x1	6	120	10x8	31/15	arriba	Angelo-Po
2	106198	140-340	brida de tubo ø21mm	0	M20x1,5 (tubo ø 12/10mm)	M8x1	6	100	10x9	27/17	arriba	Angelo-Po

serie 24STS

1

2

3

datos técnicos:
conexión termopar M9x1
conexión de piloto M10x1
longitud del capilar 1200mm

fig.	código	temp. (°C)	entrada gas	BB ø (mm)	salida gas	sonda ø (mm)	sonda L (mm)	eje ø (mm)	eje L (mm)	parte plana	adaptable a
1	106195	hasta 210	brida	0	brida	6	120	10x8	27/17	arriba	—
1	106026	100-300	brida	0	brida	6	100	10x8	27/17	arriba	—
1	106382	110-310	brida	0	brida	6	100	10x8	27/17	arriba	—
1	107228	110-310	brida	1,1	brida	6	100	10x8	27/17	arriba	Charvet
1	101159	120-320	brida	0,35	brida	6	100	10x8	27/17	arriba	Charvet Emmepi
1	106391	140-340	brida	0	brida	6	100	10x8	27/17	arriba	—
1	106196	hasta 350	brida	0	brida	6	100	10x8	27/17	arriba	—
2	106027	100-300	M20x1,5 (tubo ø 12/10mm)	0	M20x1,5 (tubo ø 12/10mm)	6	100	10x8	27/17	arriba	Küppersbusch Thielmann
3	107209	100-300	M20x1,5 (tubo ø 12/10mm)	1,2	M20x1,5 (tubo ø 12/10mm)	6	100	10x8	27/17	arriba	MBM-Italia
3	101160[1]	120-320	M20x1,5 (tubo ø 12/10mm)	0,35	M20x1,5 (tubo ø 12/10mm)	6	100	10x8	27/17	arriba	Electrolux Zanussi

[1]con pomo y accesorios

4

datos técnicos:
conexión termopar M9x1
conexión de piloto M10x1
longitud del capilar 1200mm

fig.	código	temp. (°C)	entrada gas	BB ø (mm)	salida gas	sonda ø (mm)	sonda L (mm)	eje ø (mm)	eje L (mm)	parte plana	adaptable a
4	101161	120-320	M20x1,5 (tubo ø 12/10mm)	0,35	M20x1,5 (tubo ø 12/10mm)	6	100	10x8	27/17	arriba	Angelo-Po Emmepi Iberital-Macchine

accesorios

boquillas bypass

pos.	código	ø (mm)	pos.	código	ø (mm)	pos.	código	ø (mm)	pos.	código	ø (mm)	pos.	código	ø (mm)	pos.	código	ø (mm)
1	106201	0	7	100493	0,7	13	100627	1	19	100666	1,3	25	100250	1,6	31	100267	1,9
2	100455	0,35	8	100494	0,75	14	100628	1,05	20	100667	1,35	26	100251	1,65	32	100268	1,95
3	106235	0,4	9	100497	0,8	15	100649	1,1	21	100674	1,4	27	100263	1,7	33	100273	2
4	100448	0,5	10	100546	0,85	16	100655	1,15	22	100677	1,45	28	100264	1,75	34	106393	2,75
5	100458	0,6	11	100597	0,9	17	100659	1,2	23	100679	1,5	29	100265	1,8			
6	100459	0,65	12	100598	0,95	18	100664	1,25	24	100699	1,55	30	100266	1,85			

otros

fig.	código	descripción	fig.	código	descripción
1	101246	anillo cortante para tubo ø 4mm UE 1 pzs	5	101249	anillo cortante para tubo ø 10mm UE 1 pzs
1	106741	anillo cortante para tubo ø 4mm UE 10 pzs	6	101250	tuerca de racor M20x1,5 para ø de tubo 10mm
2	100908	tornillo de racor rosca M10x1 para tubo ø 4mm	7	101248	anillo cortante para tubo ø 12mm UE 1 pzs
2	102508	tornillo de racor rosca M10x1 para tubo ø 4mm	8	101251	tuerca de racor M20x1,5 para ø de tubo 12mm
3	101286	anillo cortante int.ø 6mm UE 1 pzs	9	101331	adaptador para tubo abocardado 10/12mm para PEL22
3	102586	anillo cortante int.ø 6mm UE 10 pzs	10	101058	grupo magnético L 39mm D1 ø 15,4mm D2 ø 13,5mm
4	100909	tornillo de racor rosca M10x1 para tubo ø 6mm	11	106199	tuerca M8x1
4	102509	tornillo de racor rosca M10x1 para tubo ø 6mm	11	106200	tuerca M9x1 para PEL24/25S

fig.	código	descripción	fig.	código	descripción
12	101239	adaptador 3/8" ø 10mm	14	101460	junta tórica para PEL22 ø 12,37mm D1 ø 2,62mm
13	106165	junta ø 27mm	15	101461	tornillo para PEL22 Kit UE 4 pzs

serie 25ST

datos técnicos:
conexión de piloto M10x1
longitud del capilar 1200mm

fig.	código	temp. (°C)	entrada gas	BB ø (mm)	salida gas	CTP	sonda ø (mm)	sonda L (mm)	eje ø (mm)	eje L (mm)	parte plana	adaptable a
1	101441	30-90	M16x1,5 (tubo ø 10mm)	0,35	M16x1,5 (tubo ø 10/8mm)	M9x1	6	160	8x6,5	21/15	arriba	Mareno MBM-Italia Modular
1	107163	100-180	M16x1,5 (tubo ø 10mm)	0,35	M16x1,5 (tubo ø 10/8mm)	M9x1	6	195	8x6,5	21/15	arriba	—
1	101442	100-200	M16x1,5 (tubo ø 10mm)	0,35	M16x1,5 (tubo ø 10/8mm)	M9x1	6	120	8x6,5	21/15	arriba	—
1	101906	hasta 250	M16x1,5 (tubo ø 10mm)	1	M16x1,5 (tubo ø 10/8mm)	M8x1	6	120	6x4,6	36/25	abajo	Mareno
1	101907	hasta 280	M16x1,5 (tubo ø 10mm)	1	M16x1,5 (tubo ø 10/8mm)	M8x1	6	120	6x4,6	36/20	abajo	Mareno
1	107515	hasta 280	M16x1,5 (tubo ø 10mm)	1	M16x1,5 (tubo ø 10/8mm)	M8x1	6	120	8x6,5	26/15	arriba	Baron Mareno

Continúa en la página siguiente

Encuentre nuestra gama siempre actualizada en la tienda online de GEV

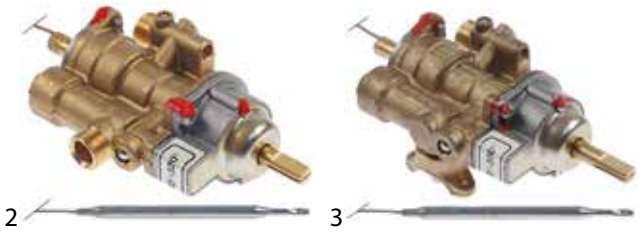

datos técnicos:
conexión de piloto M10x1
longitud del capilar 1200mm

fig.	código	temp. (°C)	entrada gas	BB ø (mm)	salida gas	CTP	sonda ø (mm)	sonda L (mm)	eje ø (mm)	eje L (mm)	parte plana	adaptable a
1	101991	100-300	M16x1,5 (tubo ø 10mm)	0	M16x1,5 (tubo ø 10/8mm)	M9x1	6	100	8x6,5	21/15	arriba	Baron Solymac
1	101172	100-300	M16x1,5 (tubo ø 10mm)	0,35	M16x1,5 (tubo ø 10/8mm)	M9x1	6	100	8x6,5	21/15	arriba	Bertos Gico Lotus MBM-Italia Modular Morice Offcar Öztiryakiler Tecnoinox
1	107593	100-300	M16x1,5 (tubo ø 10mm)	0,9	M16x1,5 (tubo ø 10mm)	M9x1	6	100	8x6,5	21/15	arriba	Lincar
1	101955	140-300	M16x1,5 (tubo ø 10mm)	0,5	M16x1,5 (tubo ø 10/8mm)	M8x1	6	120	8x6,5	38/15	arriba	Electrolux Whirlpool Zanussi
1	101719	30-110	M16x1,5 (tubo ø 10mm)	0,35	M16x1,5 (tubo ø 10/8mm)	M9x1	6	160	8x6,5	21/15	arriba	—
1	107470	90-250	M16x1,5 (tubo ø 10mm)	1	M16x1,5 (tubo ø 10/8mm)	M8x1	6	120	8x6,5	26/15	arriba	Baron Mareno
2	107459	hasta 110	M16x1,5 (tubo ø 10mm)	0	M16x1,5 (tubo ø 10/8mm)	M9x1	6	160	8x6,5	21/15	arriba	Olis
2	101332	120-320	M16x1,5 (tubo ø 10mm)	0	M16x1,5 (tubo ø 10/8mm)	M9x1	6	100	8x6,5	21/15	arriba	Jemi
3	101905	100-200	brida de tubo ø21mm	0,35	M16x1,5 (tubo ø 10/8mm)	M9x1	6	120	8x6,5	21/15	arriba	Ascobloc
3	101565	hasta 280	brida de tubo ø21mm	0	M16x1,5 (tubo ø 10/8mm)	M9x1	6	122	8x6,5	21/15	arriba	Angelo-Po
3	106658	hasta 280	brida de tubo ø21mm	0,8	M16x1,5 (tubo ø 10/8mm)	M9x1	6	120	8x6,5	45x22		Lincat
3	106987	100-300	brida de tubo ø21mm	0,95	M16x1,5 (tubo ø 10/8mm)	M9x1	6	100	8x6,5	26/15	arriba	MBM-Italia
3	101901	50-300	brida de tubo ø21mm	0,35	M16x1,5 (tubo ø 10/8mm)	M9x1	6	100	8x6,5	21/15	arriba	Ascobloc Offcar

accesorios

boquillas bypass

pos.	código	ø (mm)	pos.	código	ø (mm)	pos.	código	ø (mm)	pos.	código	ø (mm)	pos.	código	ø (mm)	pos.	código	ø (mm)
1	106191	0	5	100390	0,5	9	100429	0,7	13	100433	0,9	17	100436	1,1	21	100413	1,65
2	100259	0,35	6	100391	0,55	10	100432	0,75	14	100434	0,95	18	100437	1,15	22	100776	1,75
3	100281	0,4	7	100392	0,6	11	100409	0,8	15	100407	1	19	100438	1,2	23	106656	1,8
4	100414	0,45	8	100428	0,65	12	100410	0,85	16	100435	1,05	20	106499	1,3			

otros

fig.	código	descripción
1	101246	anillo cortante para tubo ø 4mm UE 1 pzs
1	106741	anillo cortante para tubo ø 4mm UE 10 pzs
2	100908	tornillo de racor rosca M10x1 para tubo ø 4mm
2	102508	tornillo de racor rosca M10x1 para tubo ø 4mm
3	101286	anillo cortante int.ø 6mm UE 1 pzs
3	102586	anillo cortante int.ø 6mm UE 10 pzs
4	100909	tornillo de racor rosca M10x1 para tubo ø 6mm
4	102509	tornillo de racor rosca M10x1 para tubo ø 6mm
5	101450	anillo cortante para tubo ø 8mm L 12,7mm UE 1 pzs
6	101451	tuerca de racor M16x1,5 tubo ø 8mm
7	101278	anillo cortante para tubo ø 10mm UE 1 pzs

Continúa en la página siguiente

8

9

10

11

fig.	código	descripción
8	101300	tuerca de racor M16x1,5 tubo ø 10mm
9	101040	grupo magnético alta temperatura L 35mm
10	106199	tuerca M8x1

fig.	código	descripción
10	106200	tuerca M9x1 para PEL24/25S
11	101880	junta Viton D1 ø 14mm D2 ø 9mm espesor 7,7mm

AB

1

datos técnicos:
longitud del capilar 36" - 915mm
diámetro de sonda 5,3mm
longitud de sonda 138mm

fig.	código	tipo	temp. (°C)	entrada gas	salida gas	CTP	CP	eje ø (mm)	eje L (mm)	parte plana	adaptable a
1	107915	A65T	100-300	M16x1,5 (tubo ø 10mm)	M16x1,5 (tubo ø 10/8mm)	M9x1	M10x1	8x6,15	26/15	abajo	Öztiryakiler

COPRECI

1

2

3

4

fig.	código	entrada gas	BB ø (mm)	salida gas	CP	CTP	cap. (mm)	sonda ø (mm)	sonda L (mm)	eje ø (mm)	eje L (mm)	parte plana	adaptable a
1	101533	brida de tubo ø21mm	0,35	3/8"	1/8"	M8x1	1000	6	135	8x6,5	33/12	derecho	Fagor
1	109534	brida de tubo ø21mm	0,5	3/8"	cerrado	M8x1	1100	4	82	8x6,5	33/12	derecho	Fagor
1	109051	brida de tubo ø21mm	0,6	3/8"	1/8"	M8x1	1100	4	84	8x6,5	33/12	derecho	Fagor
2	109089	brida de tubo ø21mm	0,45	M14x1,5	-	M8x1	840	4,5	92	6x4,6	27/14	abajo	Ambassade Öztiryakiler
3	109112	brida de tubo ø21mm	0,5	M14x1,5	1/8"	M8x1	850	6	130	8x6,5	42/12	derecho	Fagor
4	109129	brida de tubo ø21mm	0,6+0,44	M16x1,5 (tubo ø 10mm)	cerrado	M8x1	1000	4,5	92	7x5	41,5/20	abajo	Falcon
4	109130	brida de tubo ø21mm	0,76+0,52	M16x1,5 (tubo ø 10mm)	cerrado	M8x1	1000	4,5	92	7x5	41,5/20	derecho	Falcon

5

6

fig.	código	entrada gas	BB ø (mm)	salida gas	CP	CTP	cap. (mm)	sonda ø (mm)	sonda L (mm)	eje ø (mm)	eje L (mm)	parte plana	adaptable a
5	109050	brida de tubo ø21mm	0,64	3/8"	1/8"	2x M8x1	1000	5	110	8x6,5	33/12	derecho	Fagor
6	109160	brida de tubo ø21mm	0,95	M15x1 (tubo ø 10mm)	-	M8x1	1200	5	97	8x6	41/20	abajo	Falcon

Encuentre nuestra gama siempre actualizada en la tienda online de GEV

accesorios

fig.	código	descripción	fig.	código	descripción
1	101538	abrazadera	4	101537	junta int.ø 8mm ø ext. 11,5mm H 3mm UE 1 pzs
2	101040	grupo magnético alta temperatura L 35mm	4	107431	junta juego int.ø 8mm ø ext. 11,5mm H 3mm UE 7 pzs
3	101060	grupo magnético estándar L 39mm D1 ø 15,4mm	5	101376	junta int.ø 8mm ø ext. 12mm H 3/5mm

SABAF

fig.	código	T máx (°C)	entrada gas	BB ø (mm)	salida gas	CTP	cap. (mm)	sonda ø (mm)	sonda L (mm)	eje ø (mm)	eje L (mm)	parte plana	adaptable a
1	101692	300	M13x1 F (tubo ø 8mm)	0,5	3/8" M (tubo ø 10mm)	M8x1	850	4	140	8x6,5	34/14	arriba	Modular Multi
1	101173	300	M13x1 M (tubo ø 8mm)	0,8	3/8" M (tubo ø 10mm)	M8x1	850	4	140	6x4,6	37/15	abajo	Cookmax Mareno
2	101687	300	brida de tubo ø16mm	0,37	M13x1 F (tubo ø 8mm)	M8x1	850	4	140	8x6,5	17/12	abajo	Faba Fimar Simogas
2	101886	300	brida de tubo ø16mm	0,37	M13x1 F (tubo ø 8mm)	M8x1	850	4	140	8x6,5	17/12	arriba	Anitec MBM-Italia Star10
2	101181	300	brida de tubo ø16mm	0,46	M13x1 F (tubo ø 8mm)	M8x1	850	4	150	6x4,6	45/27	arriba	Bertos GIGA Star10
2	106742	300	brida de tubo ø16mm	0,52	M13x1 F (tubo ø 8mm)	M8x1	850	4	150	6x4,6	45/27	arriba	Bertos
3	101836	300	brida de tubo ø21mm	0,45	3/8" M (tubo ø 10mm)	2x M8x1	850	4	140	8x6,5	35/14	izquierdo	Lotus
3	107150[1]	300	brida de tubo ø21mm	0,5	3/8" M (tubo ø 10mm)	2x M8x1	850	4	140	8x6,5	35/14	izquierdo	Lotus

[1]con microinterruptor y salida gas adicional M13x1 F (tubo ø 8mm)

accesorios

fig.	código	descripción	fig.	código	descripción
1	101277	anillo cortante int.ø 8mm UE 1 pzs	4	101478	tuerca de racor 3/8" para ø de tubo 10mm
2	101477	tornillo de racor M13x1 tubo ø 8mm UE 1 pzs	5	101376	junta int.ø 8mm ø ext. 12mm H 3/5mm
3	101476	tuerca de racor M13x1 para ø de tubo 8mm	6	101351	lengüeta de sujeción para grifo de gas
1	101278	anillo cortante para tubo ø 10mm UE 1 pzs	7	101751	soporte

ROBERTSHAW

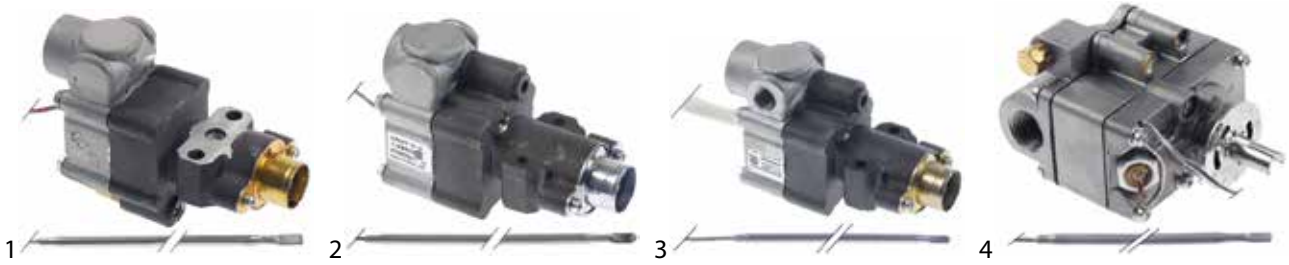

fig.	código	tipo	temp. (°F)	entrada gas	salida gas	cap. (mm)	sonda ø (mm)	sonda L (mm)	prensaestopas	adaptable a
1	580062	BJW	200-550	brida (tubo ø 5/16")	3/8" NPT	48" - 1220	3/16" - 4,7	11 1/4" - 285		Charvet Corsair Robertshaw Rosinox
2	106371	BJWA25PB	200-550	brida (tubo ø 5/16")	1/4" NPT	48" - 1220	3/16" - 4,7	11 1/4" - 285	-	Imperial-USA Robertshaw
3	106657	BJWA25PBD0324	150-400	brida (tubo ø 5/16")	2x 1/4" NPT	24" - 610	3/16" - 4,7	7 3/4" - 195		Imperial-USA Robertshaw
4	580180	FDO-1-04-48	150-550	1/2" NPT	1/2" NPT	48" - 1220	3/16" - 4,7	14 3/4" - 375mm	-	Franklin Chef Garland Southbend

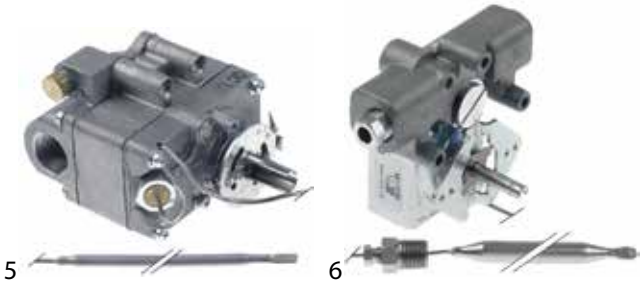

fig.	código	tipo	temp. (°F)	entrada gas	salida gas	cap. (mm)	sonda ø (mm)	sonda L (mm)	prensaestopas	adaptable a
5	580057	FDTE 010154	low-550	1/2" NPT	1/2" NPT	1380	5	365		Falcon Robertshaw
6	580041[1]	GSA60301800	200-400	1/4" CCT (tubo ø 1/4")	1/4" CCT (tubo ø 1/4")	30" - 760	3/8" - 9,5	5 3/8" - 135	1/4" NPT	Pitco Robertshaw Southbend
6	580051[1]	GSE020180000	200-375	1/4" CCT (tubo ø 1/4")	1/4" CCT (tubo ø 1/4")	18" - 455	1/4" - 6,35	12" - 305	1/4" NPT	Robertshaw
6	107562[1]	GSE100301800	200-393	1/4" CCT (tubo ø 1/4")	1/4" CCT (tubo ø 1/4")	30" - 760	3/8" - 9,5	5 3/8" - 135	1/4" NPT	Nayati Robertshaw
6	580052[2]	GSH30240000	200-375	1/4" CCT (tubo ø 1/4")	1/4" CCT (tubo ø 1/4")	24" - 610	3/8" - 9,5	5 3/8" - 135	3/8" NPT	Falcon Pitco Robertshaw

[1]con prensaestopas 1/4" NPT [2]con prensaestopa 3/8" NPT

accesorios

fig.	código	descripción
1	101481	anillo cortante para tubo ø 1/4" CCT UE 1 pzs
2	106110	tornillo de racor tubo ø 1/4"mm
3	106109	tornillo de apriete rosca 7/16"-24 UNS

fig.	código	descripción
3	106111	tornillo de apriete rosca 7/16"-24 UNS
4	101263	unión roscada para termoelemento ASA 11/32
5	106659	empalme de gas apto para termostato

Encuentre nuestra gama siempre actualizada en la tienda online de GEV

TEDDINGTON

1

fig.	código	T máx (°C)	entrada gas	BB ø (mm)	salida gas (mm)	CTP	CP	cap. (mm)	sonda ø (mm)	sonda L (mm)	eje ø (mm)	eje L (mm)	parte plana	adaptable a
1	106372	260	brida (tubo ø7,5mm)	1,3	1/4” NPT	ASA 11/32	1/8”	1100	4,8	198	8,8x6,3	28/19	abajo	Imperial-USA

STN3R

pos.	código	T máx (°C)	entrada gas	salida gas	sonda ø (mm)	sonda L (mm)	cap. (mm)	adaptable a
1	106207	110	1/2”	1/2”	6,5	200	1200	—
2	106208	200	1/2”	1/2”	6,5	140	1200	Capic Charvet

pos.	código	T máx (°C)	entrada gas	salida gas	sonda ø (mm)	sonda L (mm)	cap. (mm)	adaptable a
3	106209	300	1/2”	1/2”	6,5	80	1200	Capic Charvet
4	106210	450	1/2”	1/2”	6,5	250	1200	Capic